İMAK®
REDÜKTÖR & VARYATÖR A.Ş.

Parallel Shaft Helical Geared Motor

Reductores De Ejes Paralelos

Y02

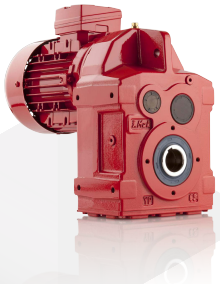

SERIES
YP

2019

EN | ES

Gearboxes and Drives / Motorreductores

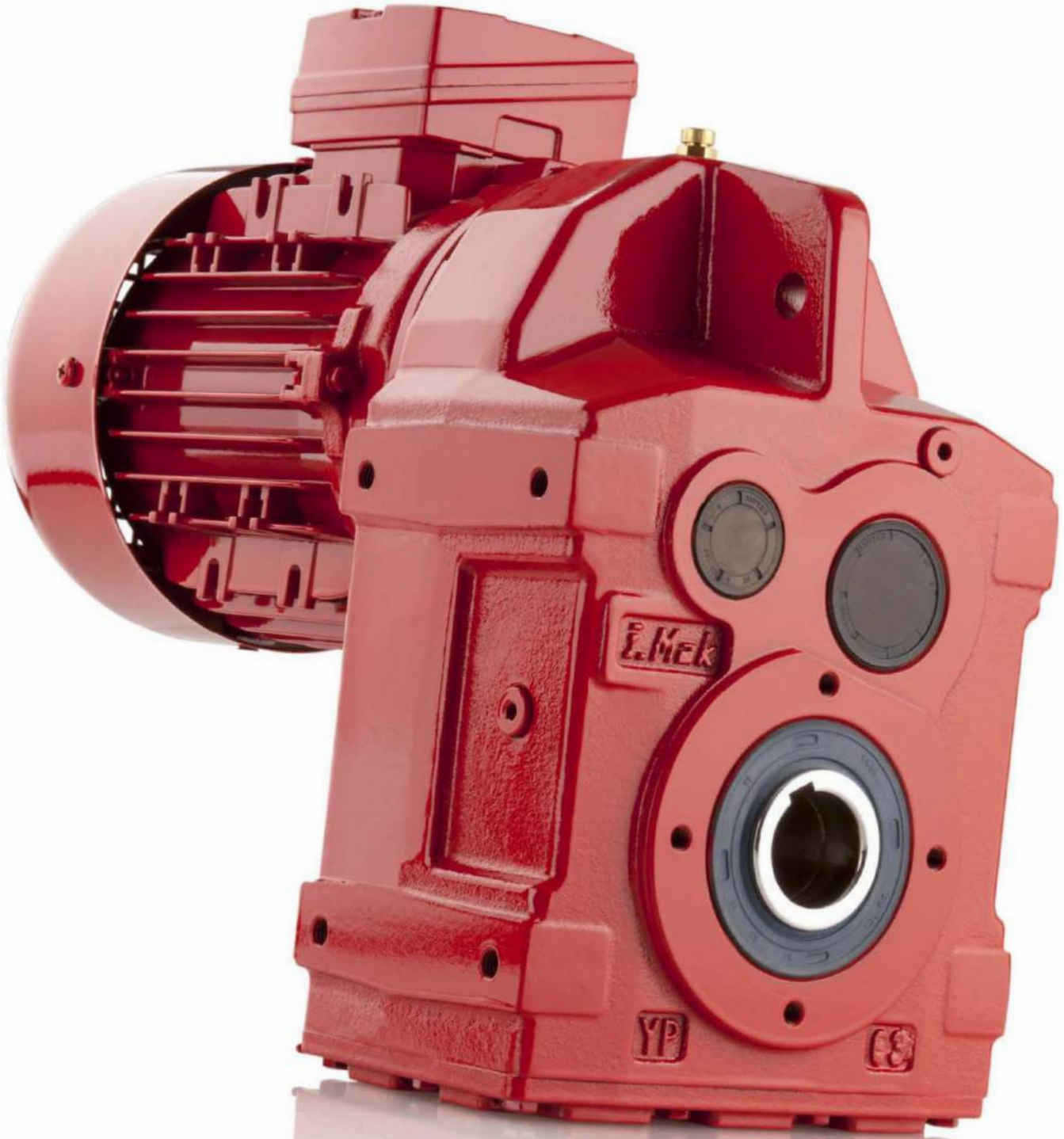
YP

Descriptions and Specifications of the YP Serie *Descripciones Y Especificaciones De La Serie YP*	**1-2**
Unit Designations *Designación De Unidades*	**3**
Options *Opciones*	**4**
Mounting Options and Variations *Opciones De Montaje Y Variaciones*	**5**
Gearboxes Components Variations *Variaciones De Los Componentos De Los Reductores*	**6**
Mounting Options and Variations *Opciones De Montaje Y Variaciones*	**7**
Motor's Components Variations *Variaciones De Componentes De Motores*	**8**
Service Factor *Factor De Servicio*	**9**
Load Charasteristics of Gearboxes *Características De Carga De Las Maquinas*	**10-13**
Overhung Loads *Cargas Radiales*	**14-17**
Motor Performance *Rendimiento Del Motor*	**18-19**

Brakes *Frenos*	**20-21**
Brake Selection Table *Tabla De Selección De Frenos*	**22**
Rubber Rings *Annillos De Goma*	**23**
Mounting Positions *Posicion De Montaje*	**24**
Position of Terminal Box *Position De La Caja De Terminales*	**25**
Mounting Positions and Oil Quantities *Posicion De Montaje Y Candidades De Aceite*	**27-30**
Control and Mintenance of Gearboxes *Control Y Mantenimiento De Los Reductores*	**31**
Gearbox Ordering *Pedido De Reductores*	**32**
Power Ratings and Output Speed Table for YP Series *Clasificaciones De Potencia Y Velocidad De Salida Para Las Series YP*	**34-127**
Dimensions Pages *Dimensiones*	**128-184**
General Parts List *Lista De Las Piezas Generales*	**186-192**

YP

SERIES / *SÉRIE*

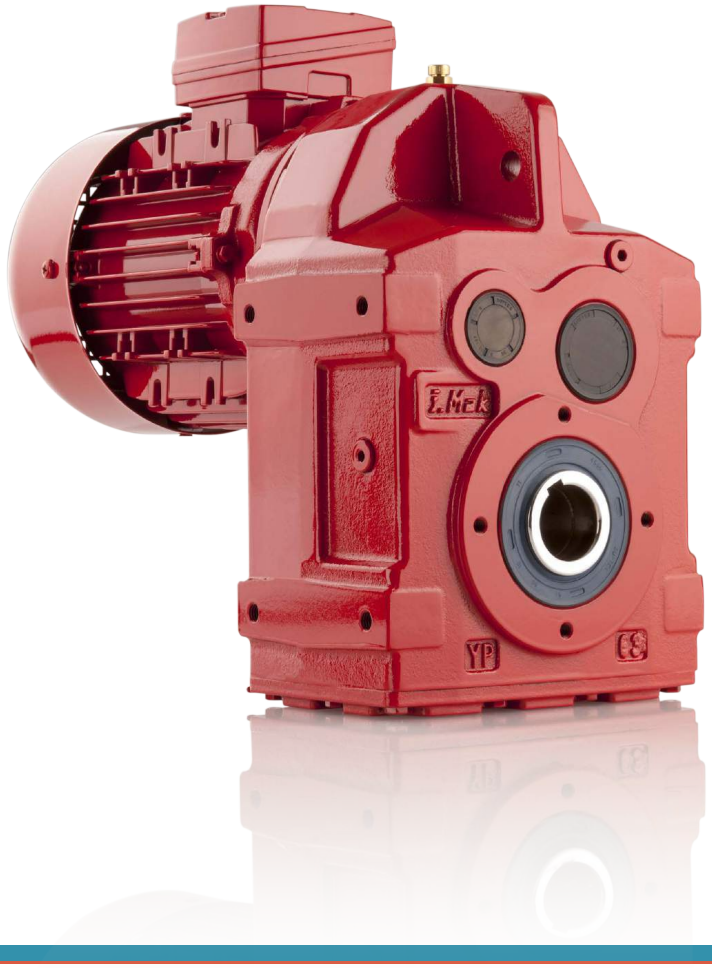

- Cast iron monobloc housing
- 9 Size of housing
- Torque range from 200 to 18000 Nm
- Ratio range from 4 to 32080

- *Carcasa monobloque de hierro fundido*
- *9 Tamaños de unidades*
- *200 - 18000 Nm par*
- *Rango de relación desde 4 hasta 32080*

Descriptions and specifications of the YP serie.

The YP Series gearboxes are specially designed for applications with heavy loads or continuous working cycle. The set of components is based on helical gears made of 16MnCr5, all gears are grinded, and finished after heat treatment to reach 58 HRC hardness.

The iron cast housing is produced under a very specific process to guarantee a high performance of the gearbox itself. The CNC process guarantees a perfect respect of the initial design and calculations to provide a noise free working. The YP serie is perfect for conveyors, hoist drives and various other applications. Available with hollow shaft, output shaft, flange, and various other options, the YP gearboxes guarantee easy installation, mounting and maintenance.

Descripciones Y especificaciones De La Serie YP.

Los reductores de velocidad de la serie YP están especialmente diseñadas para aplicaciones con cargas pesadas o ciclo de trabajo continuo. El conjunto de componentes se basa en engranajes helicoidales hechos de 16MnCr5, todos los engranajes están rectificados y terminados después del tratamiento térmico para alcanzar una dureza de 58 HRC.

La carcasa de fundición de hierro se produce bajo un proceso muy específico para garantizar un alto rendimiento de los reductores de velocidad. El proceso CNC garantiza un respeto perfecto del diseño inicial y los cálculos para proporcionar un trabajo sin ruido. La serie YP es perfecta para transportadores, elevadores otras aplicaciones. Disponibles con eje hueco, eje de salida, brida y varias otras opciones, los reductores de velocidad YP garantizan una fácil instalación, montaje y mantenimiento.

Parallel shaft helical geared motor
Reductores de ejes paralelos

Code	Input type designation	Tipo de entrada
YP…	Input shaft - torque arm - hollow shaft	Eje de entrada - brazo de reacción - eje hueco
YPF…	Input shaft - flange mounted - hollow shaft	Eje de entrada - brida de salida - eje hueco
YPM…	With motor - torque arm - hollow shaft	Con motor - brazo de reacción - eje hueco
YPFM…	With motor - flange mounted - hollow shaft	Con motor - brida de salida - eje hueco
YPP…	IEC input flange - torque arm - hollow shaft	Brida de entrada IEC - brazo de reacción - eje hueco
YPFP…	IEC input flange - flange mounted - hollow shaft	Brida de entrada IEC - con brida de salida - eje hueco
YPPM…	IEC input flange with motor - torque arm - hollow shaft	Brida de entrada IEC con motor - brazo de reacción - eje hueco
YPFPM…	IEC input flange with motor - flange mounted - hollow shaft	Brida de entrada IEC con motor - brida de salida - eje hueco

Input options
Opciones De Entrada

YP
Solid input shaft
Eje de entrada solido

YPM
With motor
Con motor

YPP
IEC input flange
Brida de entrada - IEC

YPPM
IEW input flange with motor
Brida de entrada IEC con motor

Gearboxes options / Opciones De Motorreductores

Kod	Options	Opciones
SL	Output shaft left	Eje de Salida (Izquierda)
FL	Output flange left	Brida de entrada
H	Retaining screw washer	Tornillos de Fijación
SDL	Sıkma bilezik	Disco de Contracción (Izquierda)
OC	Çıkış koruma kapağı	Tapa de Salida

For all geared motors without flange, the torque arm is standard and not optional.
Para todos los motorreductores sin brida, el brazo de torque es estándar y no es opcional.

Motor's options / *Opciones De Motorreductores*

Code	Options	Opciones
BR	Brake	Freno
BRH	Brake with hand release	Freno Manual
BD	Double brake	Freno Doble
BDH	Double brake with hand release	Doble frenos con volante
E	Encoder	Condificador
EMK	Electromagnetic clutches	Embragues Electromagnéticos
CF	External fan	Ventilador Externo
FG	Canopy	Dosel
U	Without fan	Sin Ventilador
M	Mono phase motor	Motor Monofásico
BS	Backstop	Mecanismos de Irreversilidad

Output options
Opciones de salida

YP..
Hollow output shaft
Eje hueco

YP....SL
Output shaft
Eje de salida

YP...FL-SL
Output shaft - Output flange
Eje de salida - Brida de salida

YP...FL
Output flange
Brida de salida

Output shaft / *Eje De Salida*

Code	Options	Opciones
111	Special shaft dimensions	Dimensiones Especiales Del Eje
112	Special shaft materials	Materiales Especiales Del Eje
113	Hardened shaft	Eje cementados
114	Shaft with screw	Eje Con Tornillo
115	Shaft with multiple key	Eje Con Llave Multiple

Hollow shaft / *Eje Hueco*

Code	Options	Opciones
121	Dimensions of special shaft	Dimensiones Del Eje Especial
122	Material of special output shaft	Materiales Del Eje De Salida Especial
123	Hardneed steel hollow shaft	Eje Hueco De Acero cementados
124	Hollow shaft with screw	Eje Hueco Con Tornillo
125	Optional output shaft	Eje De Salida Opcional
126	Hollow shaft with splining	Eje Hueco Con Giro

Input shaft / *Eje de entrada - Eje de pum*

Code	Options	Opciones
131	Dimensions of the shaft	Dimensiones Del Eje
132	Material of special shaft	Materiales Del Eje Especial
133	Hardened steel shaft	Eje De Acero cementados
134	Hollow shaft with screw	Eje Hueco Con Tornillo
135	Spécial input shaft	Eje De Entrada Especial
136	Shaft with screw	Eje Con Tornillo

Output flange / *Brida De Salida*

Code	Options	Opciones
141	Dimensions of special output flange	Dimensiones De La Brida De Salida Especial
142	Material of special output flange	Material De La Brida De Salida Especial
143	Optional output flange	Brida De Salida Opcional
144	Special output flange	Brida De Salida Especial

***In the case your configuration require the production of a special flange**
En El Caso En Que Su Configuración Requiera De Producción De Una Brida Especial

Input flange / *Brida De Entrada*

Code	Options	Opciones
151	Special input flange	Brida De Entrada Especial
152	Material of special input flange	Material De La Brida De Salida Especial
153	Special output shaft	Eje De Salida Especial

***In the case your configuration require the the production of a special flange**
En El Caso En Que Su Configuración Requiera De Producción De Una Brida Especial

Oil / *Aceites*

Code	Options	Opciones
211	Synthetic oil VG 220 (SHC 630)	Aceite Sintético Vg 220 (Shc 630)
212	Food compatible oil VG 220 (CIBUS 220)	Aceite Para La Industria Agroalimentaria Vg 220 (Cibus 220)
213	Cold resistant oil -40C° VG 220 (SHC 630)	Aceite Resistente A Temperaturas Bajas -40 C° Vg 220 (Shc 630)

Seal-cover / *Retenes*

Code	Options	Opciones
221	Dimensions of special seal	Dimensiones Especiales Del los retenes
222	Dimensions of special cover	Dimensiones Especiales De La Cubierta
223	Special brand of seal	Marca Especial Del los retenes
224	Special brand of cover	Marca Especial De La Cubierta
225	Viton seal	Sello Viton
226	Special configuration of seal	Configuración Especial Del los retenes
227	Dust cover	Cubierta De Polvo

Bearing / *Rodamientos*

Code	Options	Opciones
231	Reinfored output bearing	Rodamiento De Salida Reforzado
232	Reinforced input bearing	Rodamiento De Entrada Reforzado
233	Special brand of bearing	Marca Especial Del Rodamientos
234	Special dimensions of bearing	Dimensiones Especiales Del Rodamientos
235	Backstop bearing (CW)	Rodamiento De Barrera (Cw)
236	Backstop bearing (CCW)	Rodamiento De Barrera (Ccw)

Housing / *Carcasa*

Code	Options	Opciones
241	Special housing	Carcasa Especial
242	Special housing materials	Materiales Especiales De la Cracasa

Paint / *Pintura*

Code	Options	Opciones
251	Special paint color	Pintura De Color Especial
252	Special paint type	Tipo De Pintura Especial
253	Epoxy paint	Pintura Epoxi
254	Acrilic paint	Pintura Acrílica
255	Water based paint	Pintura A Base De Agua
256	Anti-corrosion paint	Pintura Anticorrosión

Gears / *Engranajes*

Code	Options	Opciones
261*	Special gear	Engranaje Especial
262	Gear ratio (Catalogue)	Relación De Transmisión (Catalogo)

*** 261 and 262 codes are equivalent** / *Los Códigos 261 Y 262 Son Equivalentes*

Voltage and frequency / *Voltaje Y Frecuencia*

Code	Options	Opciones
311	Special voltage	Voltaje Especial
312	Special frequency	Frecuencia Especial

*400 V 50 Hz are considered as standard / *400 V 50hz Son Consideradas Como Estándar*

IP Clasification / *Clasificación IP*

Code	Options	Opciones
321	IP 54	IP 54
322	IP 56	IP 56
323	IP 65	IP 65
324	IP 66	IP 66

IP 55 is our standard / *IP 55 Es Considerada Como Estándar*

Isolation class / *Clases De Aislamiento*

Code	Options	Opciones
331	B - class	Clase – B
332	H - class	Clase – H

*** F class is accepted as a standard** / *Clase – F Es Aceptada Como Estándar*
*** Adapted for outside environment with temperature in between 0 C° and 40 C°**
Adaptado Para El Ambiente Exterior Con Temperaturas Entre 0 C° Y 40 C°

Bearing / *Rodamiento*

Code	Options	Opciones
341	Bearing for hot environment	Rodamiento Para Altas Temperaturas
342	Bearing for cold environment	Rodamiento Para Bajas Temperaturas
343	Isolated bearing	Rodamiento Aislado
344	Bearing with greasing nipples	Rodamiento Con Engrasadores
345	Backstop bearing (CW)	Rodamiento De Barrera (Cw)
346	Backstop bearing (CCW)	Rodamiento De Barrera (Ccw)

*** For outside environment with temperature out of 0C° and 40 C° consult our technical team.**
Para Temperaturas Exteriores Fuera De 0 C° Y 40 C° Consulte Con Nuestro Equipo Técnico

Brand / *Marca*

Code	Options	Opciones
351	Gamak Motor	Gamak Motor
352	Volt Motor	Volt Elektrik Motor
353	Aemot Motor	Aemot Motor
354	Wat Motor	Wat Motor
356	Diğer	Diger

Efficiency classifications / *Clases De Eficiencia*

Code	Options	Opciones
361	IE1	IE1
362	IE3	IE3
363	IE4	IE4

*** IE2 is the standart category** / *IE2 Es La Categoría Estándar*

Brake's brand / *Marcas De Freno*

Code	Options	Opciones
411	Nursan brake	Freno – Nursan
412	EMF brake	Freno – Emf
413	Fatih brake	Freno – Fatih
414	Other	Otros

Type of brake / *Clases de Freno*

Code	Options	Opciones
421	220 V cooler	220 V Refrigerante
422	24 V cooler	24 V Refrigerante
423	220 V without cooler	220 V Sin Refrigerante
424	24 V without cooler	24 V Sin Refrigerante
425	Double disk brake	Freno De Doble Disco
426	Special brake type	Tipo de freno especial
427	Special voltage for brake	Voltaje especial para freno

***The brake wihout cooling are installed without fan or cover** / El freno sin refrigeracion es instalado sin ventilador o cubierta

Code	Options	Opciones
431	HPL 100 Pulse rotary encoder	Hpl 100 Codificador De Pulso Rotativo
432	HPL 360 Pulse rotary encoder	Hpl 360 Codificador De Pulso Rotativo
433	HPL 500 Pulse rotary encoder	Hpl 500 Codificador De Pulso Rotativo
434	HPL 1024 Pulse rotary encoder	Hpl 1024 Codificador De Pulso Rotativo
435	HPL 2048 Pulse rotary encoder	Hpl 2048 Codificador De Pulso Rotativo
436	HTL 1024 Pulse rotary encoder	Htl 1024 Codificador De Pulso Rotativo
437	HTL 2048 Pulse rotary encoder	Htl 2048 Codificador De Pulso Rotativo
438	TTL 1024 Pulse rotary encoder	Ttl 1024 Codificador De Pulso Rotativo
439	TTL 2048 Pulse rotary encoder	Ttl 2048 Codificador De Pulso Rotativo
440	Others	Otros

***For different type of encoder contact our sales team** / *Para Otro Tipo De Codificadores, Contáctese Con Nuestro Equipo De Ventas*

Thermistor and heater /*Termistor Y Calentador*

Code	Options	Opciones
441	PTC X 1 thermistor	Ptc X 1 Termistor
442	Bimetallic switch	Interruptor Bimetálico
443	Pressure sensor	Sensor De Presión
444	110 V coil heat	110 V Bobina De Calor
445	220 V colt hear	220 V Bobina De Calor
446	PT 100	PT 100

External fan / *Ventilador Externo*

Code	Options	Opciones
451	24 VDC (EBM)	24 VDC (EBM)
452	230 VAC (EBM)	230 VAC (EBM)
453	380 VAC (EBM)	380 VAC (EBM)
454	230 VAC	230 VAC
455	380 VAC	380 VAC

Special motor / *Motor Especial*

Code	Options	Opciones
461	Servo motor	Motor Servo
462	DC motor	Motor Dc
463	Vector motor	Motor Vector
464	Tork motor	Motor De Par
465	Hydraulic motor	Motor Hidráulico
466	Compressed air motor	Motor De Aire Comprimido
467	Explosition proof motor	Motor Anti-Explosión
468	Synchronous reluctance motors	Motor De Reluctancia Sincrónica
469	Synchronous motors	Motor Sincrónico
470	Customer's motor	Motor Del Cliente

***Our factory is not providing such motors** / *Para Otro Tipo De Codificadores, Contáctese Con Nuestro Equipo De Ventas*
Motors installed in our factory / *Los Motores Son Instalados En Nuestra Fabrica*

Service Factor (Fs)

Value of the service factor of a gearbox depends on all technical and characteristic specifications of a driven machine.

Generally machines have three types of loading characteristics:

1. UNIFORM LOAD (U)
2. MODERATE LOAD (M)
3. HEAVY LOAD (H)

Even if the torques required by three different machines operating at three different load specifications are equal.

Gearbox of the machine operating under heavy load conditions should have greater service factor.

Daily working period has effect on gearbox elements due to the materials fatigue of working parts.

It must be taken into account that all machines are subject to the greatest load at the first start, so that the number of starts has also effect on service factor

This is an example how to use the service factor given in the catalogue.

Load specification of machine should be determined firs, from Table 1 in our example, the machine machine is CHAIN BUCKET EXCAVATOR driven by electric motor has HEAVY load specification and daily operation time is 24 hours. So that minimum service factor F = 2 is taken from Table 2.

Factor de Servicio (Fs)

El valor de factor de servicio de reductores depende de todas las especificaciones técnica y características de una máquina accionada. En general, las máquinas tienen tres tipos de características de carga:

1. CARGA UNIFORME (U)
2. CARGA MODERADA (M)
3. CARGA PESADA (H)

Las especificaciones de carga permanecen iguales cuando tres máquinas diferentes están sujetas a cargas independientes.

El reductor de la máquina que funciona bajo condiciones de carga pesada debería tener un factor de servicio mayor.

El período de servicio diario tiene efecto sobre los elementos del reductor debido a la fatiga de los materiales de las piezas de trabajo. Se debe tener un cuenta que todas las máquinas están sujetas a la mayor carga en el primer arranque, por lo que en número de arranques también tiene efecto en el factor de servicio.

Este es un ejemplo de cómo usar el factor de servicio dado en el catálogo.

La especificación de carga de una máquina debe dereminarse primero, de la tabla 1 en nuestro ejemplo, la máquina es una excavadora de cadena accionada por un motor eléctrico que tiene una especificación de carga pesada y el servicio diario es de 24 horas. De modo que el factor de servicio mínimo Fs=2 se toma de la Tabla 2.

Excavators		Excavadoras	
Chain-Bucket excavators	H	Excavadora De Cadena	H
Travelling gears (Caterpiller)	H	Mecanismos de translación (Orugas)	
Travelling gears (Rails)	M	Mecanismos de translación (sobre raıl)	M
Manoevring winches	U	Grúas De Maniobra	U
Pumps	M	Bombas	M
Bucket wheels	H	Ruedas De paletas de excavadores	H
Slewing gears	M	Mecanısmo de orıentacıon (gıratorıos)	M

Building Machines		Máquinas De Construcción	
Hoists	U	Mecanismos de elevación	U
Concrete mixers	M	Hormigoneras	M
Road contruction machines	M	Máquinas De Construcción De Carreteras	M

Conveyor		Transportador	
Through chain conveyors	M	Transportador A Través De Cadenas	M
Link conveyors	M	Transportador De Enlace	M
Belt conveyors (Bulk Goods)	U	Cinta Transportadora (Productos A Granel)	U
Ballast elevators	M	Elevadores De Lastre	M
Ballast pocket elevators	M	Elevadores De Bolsillo De Lastre	M
Belt conveyors (Piece Goods)	M	Cinta Transportadora (Bienes Por Pieza)	M
Chain conveyors	U	Transportadores De Cadena	U
Goods lifts	M	Asansores	M
Bucket elevators (Flour Goods)	U	Elevadores De Cangilones (Productos)	U
Screw conveyors	M	Transportador de torrnillos sın fın	M
Bucket elevators (Piece Goods)	M	Elevadores De Cangilones (Bienes Por Pieza)	M
Inclined hoists	H	Polipastos Inclinados	H
Steel belt conveyors	M	Transportadores De Cinta De Acero	M
Apron conveyors	M	Transportadores De Delantal	M

Torque Machine *Máquina de Torsión*	**Daily Working Period (Hour)** *Servicio Diario (Hora)*	**Load Characteristics of Machines** *Características De La Carga De Las Maquinas*		
		Uniform Load U Carga Uniforme U	**Moderate Load M** Carga Moderada M	**Heavy Load H** Carga Pesada H
Elect. Motor / Motor Eléc. Turbin / Turbina Hydrolic / Hidrálico	0…..3	0.8	1	1.5
	3….10	1	1.25	1.75
	10…24	1.25	1.5	2
Piston Machines (4....6 Cylinder) Máqinas de Pistones (4....6 Cilindro)	0…..3	1	1.25	2
	3….10	1.25	1.5	2
	10…24	1.5	1.75	2
Piston Machines (1....2 Cylinder) Máquinas de Pistones (1....2 Cilindro)	0…..3	1.25	1.5	2
	3….10	1.5	1.75	2.25
	10…24	1.75	2	2.5

Chemical Industry		Industria Química	
Cooling drums	M	Tambores De Refrigeracion	M
Mixers	M	Mezcladores	M
Agitators (Liquids)	U	Agitadores (líquidos fluidos)	U
Agitators (Semi Liquids)	M	Agitadores (líquidos viscosos)	M
Drying drums	M	Tambores secadores	M
Centrifuges (Lights)	U	Centrifugas (Ligeras)	U
Centrifuges (Heavy)	H	Centrifugas (Viscosos)	H

Oil Industry		Industria Del Aceite	
Pipeline pumps	M	Bombas De Tubería	M
Rotary drilling equipment	H	Equipos De Perforación Rotativa	H

Fans		Ventiladores	
Rotary piston blowers	M	Sopladores De Pistón Rotativo	M
Blowers (Axial and Radial)	U	Sopladores (Axiales Y Radiales)	U
Centrifugal	H	Centrifugo	H

Rubber Machines		Máquinas De Goma	
Extruders and calenders	H	Extrusoras	H
Pug mills	H	Amasadoras	H
Mixers	M	Mezcladoras	M
Rolling mills	H	Trenes De Laminación	H

Wood Working Machine		Industria Maderera	
Backers	H	Prensa De Madera	H
Planing machines	M	Cepilladoras	M
Wood working machines	U	Corte De Madera	U
Band saws	H	Sierras De Bandas	H

Washing Machines		Lavadoras	
Washing machines	U	Máquinas De lavar	U
Tumblers	M	Tambores secadores	M

Torque Machine Máquina de torsión	Daily Working Period (Hour) Servicio diario (Hora)	Load Characteristics of Machines Características De Carga De Las Maquinas		
		Uniform Load U Carga Uniforme (U)	**Moderate Load M** Carga Moderada (M)	**Heavy Load H** Carga Pesada (H)
Elect. Motor / Motor Eléc. Turbine / Turbina Hydrolic / Hidráulico	0…..3	0.8	1	1.5
	3….10	1	1.25	1.75
	10…24	1.25	1.5	2
Piston Machines (4....6 Cylinder) Máquinas de Pistones (4....6 Cilindro)	0…..3	1	1.25	2
	3….10	1.25	1.5	2
	10…24	1.5	1.75	2
Piston Machines (1....2 Cylinder) Máquinas de Pistones (1....2 Cilindro)	0…..3	1.25	1.5	2
	3….10	1.5	1.75	2.25
	10…24	1.75	2	2.5

Cranes		Grúas	
Derricking jib boom gear	H	Grua pluma	H
Travelling gears	U	Grúas De Carretilla	U
Hoist gears	H	Engranajes De Elevación	H
Slewing gears	U	Engranajes De Giro	U

Metal Working Machines		Metalurgia y Trabajo de los Metales	
Planing machine	S	Aplanadoras	S
Hammer	S	Martillo	S
Engraving machine	S	Máquina De Grabado	S
Presses	H	Prensas	H
Shears	M	Tijeras	M
Forging presses	H	Prensas De Forjar	H
Machines tools (Main Drives)	M	Máquinas De Herramientas (Unidades Principales)	M
Machines tools (Auxiliarly Drives)	U	Máquinas De Herramientas (Unidades Auxiliares)	U

Food Industry Machines		Industria Alimenticia	
Filling machines (Bottles, Contaniers.)	U	Máquinas De Llenado (Botellas, Contenedores)	U
Kneading machines	M	Amasadoras	M
Packaging machines	U	Embaladoras	U
Cane crushers	M	Prensas De Caña	M
Cane cutters	M	Cortadoras De Caña	M
Cane millis	H	Trituradoras De Caña	H
Sugar beet cutters	M	Cortadoras De Remolacha Azucarera	M
Sugar beet washers	M	Agitadores De Remolacha Azucarera	M

Pumps		Bombas	
Reciprocating Pumps (Q1 / 100)	H	Bombas De Pistón (Q1/100)	H
pumps (Q1 / 100 : 1 / 20) Turbin	M	Bombas De Pistón (Q1/100 : 1/20)	M
Centrifugal pumps (Light - Liquids)	U	Centrifugas (Líquidos Ligeros)	U
Centrifugal pumps (Semi - Liquids)	M	Centrifugas (Líquidos Viscosos)	M

Torque Machine Máquina de torsión	Daily Working Period (Hour) Servicio diario (Hora)	Load Characteristics of Machines Características de Carga de las Maquinas		
		Uniform Load U Carga Uniforme (U)	Moderate Load M Moderate Load (M)	Heavy Load H Heavy Load (H)
Elect. Motorlu / Motor Eléc. Turbine / Turbina Hydrolic / Hidráulico	0…..3	0.8	1	1.5
	3….10	1	1.25	1.75
	10…24	1.25	1.5	2
Piston Machines (4....6 Cylinder) Máquinas de Pistones (4....6 Cilindro)	0…..3	1	1.25	2
	3….10	1.25	1.5	2
	10…24	1.5	1.75	2
Piston Machines (1....2 Cylinder) Máquina de Pistones (1....2 Cilindro)	0…..3	1.25	1.5	2
	3….10	1.5	1.75	2.25
	10…24	1.75	2	2.5

Paper Industry Machines		Industria del Papel	
Glazing Cylinders	H	Cilindros De Acristalamiento	H
Hollenders	M	Holleros	M
Pulpers	H	Desfibradoras de pulpa	H
Calender	H	Calandras	H
Stone Presses	H	Prensas De Piedra	H
Vacum Presses	H	Prensas De Vacío	H
Drying Cylinders	H	Cilindros secadores	H

Stone and Clay Working Machines		Máquinas Para Piedra Y Arcilla	
Breakers	H	Interruptores	H
Rotary ovens	M	Hornos Rotatorios	M
Hammer mills	H	Molinos De Martillo	H
Ball mills	H	Molinos De Bola	H
Beater mills	H	Molinos Batidores	H
Brick presses	H	Prensas De Ladrillo	H

Textile Machines		Maquinas Textiles	
Batchers (Q1 / 100)	M	Dosificadores (Q1/100)	M
Printing and dyeing machines	M	Máquinas de estampar y tenir	M
Looms	M	Telares	M

Compressors		Compresores	
Turbo compressors	M	Turbo Compresores	M

Metal Rolling Mills		Laminadores De Metal	
Sheet metal cutting machines	H	Maquinas Cortadoras De Láminas De Metal	H
Roller adjustment drivers	M	Controladoras De Ajuste De Rodillo	M
Billet shears	H	Motosierras	H
Descaling machines	H	Maquinas Descalcificadoras	H
Wire drawing machines	M	Máquinas De Trefilado	M
Cooling beds	H	Camas De Enfriamiento	H
Roller tables (Lights)	M	Mesas De Rodillo (Ligeras)	M
Roller tables (Heavy)	H	Mesas De Rodillo (Pesadas)	H
Manipulators	H	Cilindros	H

Torque Machine Máquina de torsión	Daily Working Period (Hour) Servicio diario (Hora)	Load Characteristics of Machines Características De Carga De Las Maquinas		
		Uniform Load U Carga Uniforme U	Moderate Load M Carga Moderada M	Heavy Load H Carga Pesada H
Elect. Motor / Motor Eléc. Turbine / Turbina Hydrolic / Hidráulico	0…..3	0.8	1	1.5
	3….10	1	1.25	1.75
	10…24	1.25	1.5	2
Piston Machines (4....6 Cylinder) Máquinas de Pistones (4....6 Cilindro)	0…..3	1	1.25	2
	3….10	1.25	1.5	2
	10…24	1.5	1.75	2
Piston Machines (1....2 Cylinder) Máquinas de Pistones (1....2 Cilindro)	0…..3	1.25	1.5	2
	3….10	1.5	1.75	2.25
	10…24	1.75	2	2.5

Determining of Overhung Loads

Type of transmission component mounting output or input shaft has to be consideration to find occured overhung loads. Some transmission component factor (f_i) is given at the table below.

Transmission Component	Transmission Component Factor (f_i)	Explanation
Gear	1,15	< 17 teeth
Sprockets	1,40	< 13 teeth
Sprockets	1,25	< 20 teeth
V- Belt Pulleys	1,75	Pre-tension
Flat Belt Pulleys	2,50	Pre-tension
Trigger Belt Pulleys	1,50	Pre-tension

Overhung Loads on shaft is find by at the formula below:

$$F_R = \frac{Md\,.\,2000}{d_0} \cdot f_i$$

$F_R[N]$ = Overhung Load
$M_d[Nm]$ = Torque
$d_0[mm]$ = Mean Diameter of Transmission Component
f_i = Transmission Component Factor

You can Choose, by seeing overhung loads belong to gearboxes in our catalog according to determined results by considering these values. The given overhung loads on the tables are determined according to working life, on $S_f = 1$ and force which are applied to the midpoint of the shaft

---

Determinación De Las Cargas Radiales

Tipo De Montaje De Componente De Transmisión Del Eje De Salida/Entrada Debe Ser Considerado Para Encontrar Las Cargas Radiales Factores de algunos compoentes De Transmisión Se Dan En La Tabla A Continuación.

Componente De Transmisión	Factor del Transmisión (f_i)	Explicación
Engranaje	1,15	< 17 diş
Piñones	1,40	< 13 diş
Piñones	1,25	< 20 diş
V-Poleas De Correa	1,75	par de pretensión
Poleas De Correa Planas	2,50	par de pretensión
Gatillo De Poleas	1,50	par de pretensión

Las Cargas Radiales sobre el eje se encuentra en la formula a continuación

$$F_R = \frac{Md\,.\,2000}{d_0} \cdot f_i$$

$F_R[N]$ = Fr(n)=Radiales
$M_d[Nm]$ = Md(nm)= P
$d_0[mm]$ = D0(mm)=diámetro medio del componente de transmisión
f_i = Fi=factor del componente de transmisión

Puede elegir, al ver que las cargas Radiales pertenecen a Reductores en nuestro catálogo de acuerdo con los resultados obtenidos teniendo en cuenta los valores. Las cargas recomendadas son determinadas según la vida laboral, sf=1 y la fuerza que se aplica en el medio del eje.

Calculation of Overhung Load for State Acting on Output Shaft
Calculo de las Cargas Radiales Sobre el Estado que Actúa Sobre el Eje de Salida

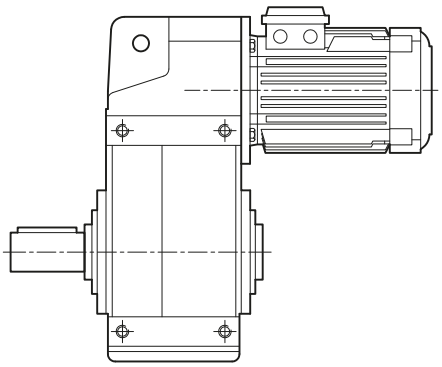

YP Series / YP Serie

Tables of Fixe Values for Calculation of Overhung Load
Tablas de Valores Fijos para el Cálculo de las Cargas Radiales

YP Series / YP Séries				
Type / Tipo	k	c	d	l
YP 52 - 53	124.5	99.5	25	50
YP 62 - 63	146.5	116.5	30	60
YP 72 - 73	190.25	150.25	40	80
YP 82 - 83	223.65	173.65	50	100
YP 92 - 93	261.5	201	60	120
YP 102 - 103	322.5	252	70	140
YP 122 - 123	390	305	90	170
YP 142 - 143	459.75	354.75	110	210
YP 152 - 153	507	402	120	210

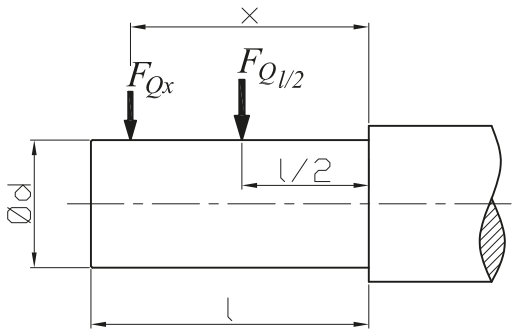

If overhung load is not applied at the midpoint of output shaft; it is calculated by $F_{Qx} = F_{Q\,l/2} \cdot \frac{k}{c+x}$

Si la carga radial no se aplica en el punto medio del eje de entrada; se calcula por

$$F_{Qx} = F_{Q\,l/2} \cdot \frac{k}{c+x}$$

Calculation of Overhung Load for State Acting on Hollow Shaft
Calculo de las Cargas Radiales Sobre el Estado que Actúa Sobre el Eje Hueco

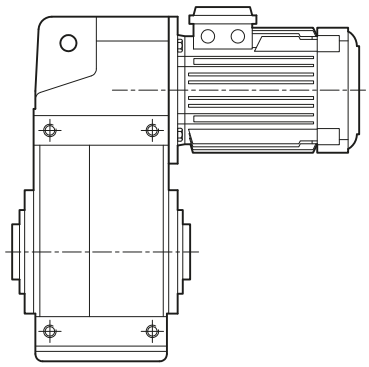

YP Series / YP Séries

Tables of Fixed Values for Calculation of Overhung Load

Tablas De Valores Fijos Para El Cálculo De Las Cargas Radiales

YP Series / YP Séries				
Tip/ Type	k	c	d	l
YP 52 - 53	96	96	25	-
YP 62 - 63	125.5	125.5	30	-
YP 72 - 73	146.25	146.25	40	-
YP 82 - 83	173.65	173.65	50	-
YP 92 - 93	197	197	60	-
YP 102 - 103	247	247	70	-
YP 122 - 123	303	303	90	-
YP 142 - 143	354.75	354.75	110	-
YP 153 - 153	402	402	120	-

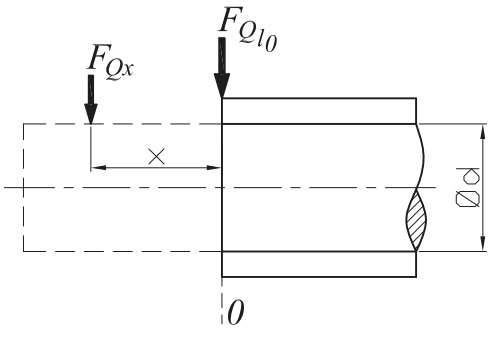

If overhung load is not applied at the zero point of hollow shaft; it is calculated by $F_{Qx} = F_{Q_{l_0}} \cdot \frac{k}{c+x}$

Dado el caso que los reductores de velocidad no sea aplicada en el punto medio del eje de salida; esta se calcula de la siguiente manera:

Calculation of Overhung Load for State Acting on Input Shaft

Calculo De La Carga Radia Sobre El Eje Hueco

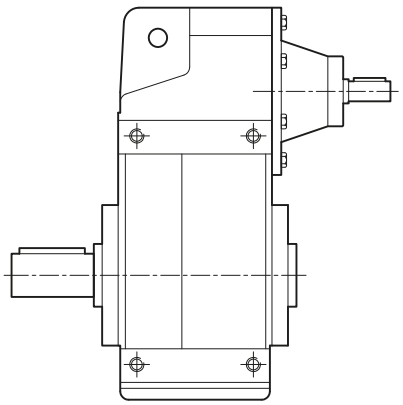

YP Series / YP Séries

Tables of Fixed Values for Calculation of Overhung Load

Tablas De Valores Fijos Para El Cálculo De La Carga Radial

YP Series / YP Séries				
Type / Tipo	k	c	d	l
YP 52 - 53	83.5	63.5	19	40
YP 62 - 63	52.5	67.5	24	50
YP 72 - 73	110	77	24	50
YP 82 - 83	119	89	28	60
YP 92 - 93	123	88	34	70
YP 102 - 103	159.5	109.5	48	100
YP 122 - 123	187,5	132,5	55	110
YP 142 - 143	233	178	55	110
YP 152 - 153	341,5	201,5	70	140

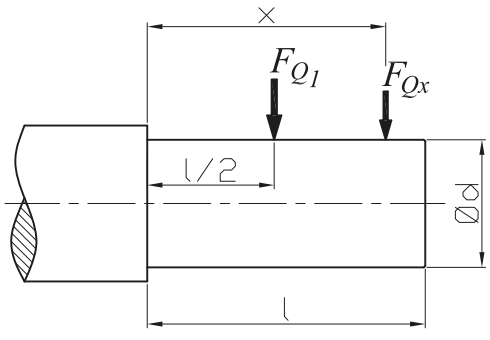

If overhung load is not applied at the midpoint of input shaft; it is calculated by $F_{Qx} = F_{Q_{l/2}} \cdot \frac{k}{c+x}$

Si no se aplica una carga suspendida en el punto cero del eje hueco; se calcula con:

$$F_{Qx} = F_{Q^{l/2}} \cdot \frac{k}{c+x}$$

1500 d/d Motors / *Motores*

Code	Power (KW)	Speed (r.p.m.)	Rated Current	Torque (Nm)	Efficiency		IE Class	Duty Type
					100%	75%		
Código	**Potencia (Kw)**	**Velocidad (R.P.M)**	**Amperio**	**Par (Nm)**	**Eficiencia**		**Clase IE**	**Clase De Uso**
					100%	75%		
63M4a	0,12	1365	0,41	0,84	57,1	57,1	IE1	S1
63M4b	0,18	1340	0,60	1,28	59,7	59,7	IE1	S1
C63M4	0,25	1350	0,95	1,77	60,7	60,7	IE1	S1
71M4a	0,25	1380	0,81	1,73	61,9	61,8	IE1	S1
71M4b	0,37	1390	1,15	2,54	68,1	68,1	IE1	S1
C71M4	0,55	1385	1,50	3,75	68,6	68,6	IE1	S1
80M4a	0,55	1365	1,60	3,85	69,1	69,0	IE1	S1
80M4b	0,75	1410	2,10	5,08	79,6	79,6	IE2	S1
90S4	1,1	1420	2,60	7,39	82,0	82,0	IE2	S1
90L4	1,5	1430	3,50	10,02	83,0	83,0	IE2	S1
C90L4	2,2	1435	5,00	14,60	84,4	84,5	IE2	S1
100L4a	2,2	1435	5,00	14,60	84,5	84,6	IE2	S1
100L4b	3	1435	6,60	20,00	85,5	85,7	IE2	S1
C100L4	4	1455	8,20	26,30	86,5	86,6	IE2	S1
112M4	4	1455	8,20	26,30	86,7	86,8	IE2	S1
132S4	5,5	1465	11,20	35,90	87,9	88,8	IE2	S1
132M4	7,5	1465	15,40	48,90	89,0	89,1	IE2	S1
C132M4	11	1465	21,00	71,70	89,9	90,0	IE2	S1
160M4	11	1465	21,00	71,70	90,0	90,1	IE2	S1
160L4	15	1465	29,80	97,80	90,6	90,7	IE2	S1
180M4	18,5	1470	34,50	120,00	91,3	91,4	IE2	S1
180L4	22	1470	42,50	143,00	91,7	91,4	IE2	S1
200L4	30	1470	55,00	195,00	92,5	92,6	IE2	S1
225S4	37	1470	67,00	240,00	92,7	92,7	IE2	S1
225M4	45	1470	80,00	292,00	93,3	93,3	IE2	S1
250M4	55	1475	96,00	356,00	93,7	93,8	IE2	S1
280S4	75	1480	133,00	484,00	94,0	94,1	IE2	S1
280M4	90	1480	158,00	581,00	94,3	94,5	IE2	S1
315S4	110	1485	195,00	707,00	94,5	94,5	IE2	S1
315M4	132	1485	230,00	849,00	94,7	94,5	IE2	S1
315M4	160	1485	280,00	1029,00	94,9	94,9	IE2	S1
315L4	185	1485	323,00	1190,00	95,1	95,1	IE2	S1
315L4	200	1485	350,00	1286,00	95,1	95,1	IE2	S1

1000 d/d Motors / *Motores*

Code	Power **(KW)**	Speed **(r.p.m.)**	Rated Current	Torque **(Nm)**	Efficiency		IE Class	Duty Type
					100%	75%		
Código	**Potencia (Kw)**	**Velocidad (R.P.M)**	**Amperio**	**Torque (Nm)**	**Eficiencia**		**Clase IE**	**Clase De Uso**
					100%	75%		
71M6a	0,18	915	0,61	1,88	63,0	62,9	IE1	S1
71M6b	0,25	915	0,83	2,61	63,8	63,7	IE1	S1
80M6a	0,37	910	1,10	3,88	72,9	72,8	IE1	S1
80M6b	0,55	890	1,50	5,90	70,4	70,3	IE1	S1
90S6	0,75	920	2,00	7,79	75,9	75,9	IE2	S1
90L6	1,1	930	2,90	11,30	78,1	78,1	IE2	S1
100L6	1,5	945	3,60	15,20	79,8	79,7	IE2	S1
112M6	2,2	950	5,40	22,00	81,8	81,7	IE2	S1
132S6	3	960	6,90	29,80	83,3	83,2	IE2	S1
132M6a	4	960	9,00	39,80	84,6	84,5	IE2	S1
132M6b	5,5	960	12,30	54,70	86,0	86,0	IE2	S1
160M6	7,5	960	15,00	74,60	87,2	87,2	IE2	S1
160L6	11	965	22,00	108,90	88,7	88,7	IE2	S1
180L6	15	965	29,00	148,00	89,7	89,7	IE2	S1
200L6a	18,5	975	38,00	182,00	90,4	90,4	IE2	S1

Brakes

1) **Brakes without cooling fan**
Brake which is mounted on fan side of electric motor by cancelling cooling fan and fan cover of motor. This type of brake is used for a short period running motors.

2) **Brakes with cooling fan**
Brake which is mounted on fan side of electric motor by extending motor shaft and fan cover to use fan. This type of brake is necesarry for continuously running motors.

3) **Brakes with micro switch**
Because of high starting current of motors delayed disengagement of magnetic brakes undesirable conditions occur. To prevent this situation, starting of motor is provided after disengagement
of brake by means of brake by means of a micro switch installed on the brake. This type of brake is especially suitable for high power geared motors.

Non-delayed or delayed braking of geared motors
Delayed or non-delayed geared motors are used in many industrial machines. Therefore, brakes
are designed to operate in
both delayed and non-delayed conditions. This is supplied with each brake mounted geared motor.

Please do not forget that the brakes are connected for delayed operations standard.

Frenos

1) **Frenos sin ventilador**
Cuando el freno esta montado en el lado del motor electrico se cancela el efecto de enfriamiento del ventilador. Este tipo de motor es usqdo por cortos periodos de tiempo.

2) **Frenos Con Ventilador**
Freno montados en el lado del ventilador del motor electrico a traves de un eje y cubierta extendida. Este tipo de freno es necesario para motores aue operan continuamente.

3) **Frenos Con Microch**
Por alta corriente al poner en ;acha los motores electricos hay retrasos en la desconexion de los frenos magneticos. Para prevenir esta situacion el motor se pondra en marcha despues de la seconexion de freno por medio de un micro switch. Este tipo de freno es adecuado para motorreductorea de alta potencia

Por Lo Tanto, Los Frenos Son D· señados Para Trabajar De Ambas Maneras, En Cond· c· ones Con O S· n Retraso. Esto Se Sum· n· stra Con Cada Freno Montado En Un Motoreductor.

Por Favor Tenga En Cuenta Que Cada Freno Está Conectado Al Estándar De Operac· ones Retrasadas.

Operating voltage of brakes

Brakes are manufactured to operate at 24V-DC or 220V-AC. 220V brakes are connected to the motor terminal box directly, but 220/30V transformer with rectifier unit needed for 24V operating brakes. This unit will be supplied if required.

Geared brake motors must be earthed.

Required ordering data for brakes

1) Brake torque
2) Brake type
3) Brake operating voltage.

Please inform as if you need 220/30V trasformer with rectifier unit for 24V operating brakes.

Voltaje De Funcionamiento De Los Frenos

Los frenos son hechos para operar a 24 v-dc o 220/30 v-ac. Los frenos de 220v están conectados directamente al terminal de la caja del motor, pero para el 220/30 v el es necesario un treansformador con rectificador para los freno de 24V.
El motoreductor con freno debe de estar conectado a la tierra.

Datos Reaueriods para el pedido de frenos.

1) Par de freno
2) Tipo de freno
3) Voltaje operativo del freno

Por favor informe si necesita 220/30V transformador con rectificador para los frenos operativos de 24 v.

Brake connection types

Tipos de conexión de frenos

Delayed Running Brake (24V)
Freno de marcha retrasada (24V)

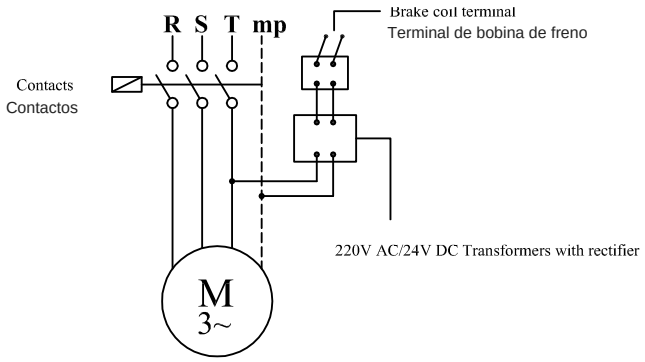

Sudden Running Brake (24V)
Terminal de bobina de freno (24V)

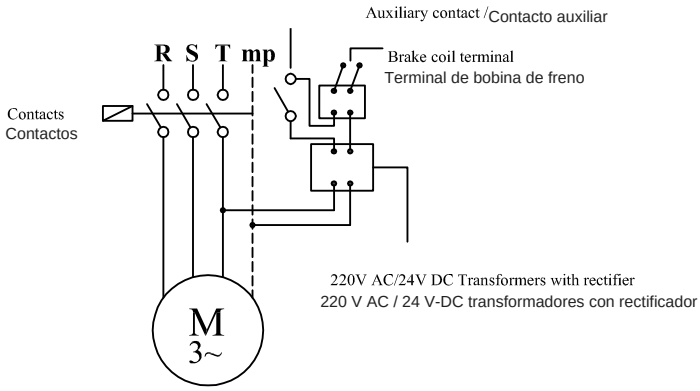

Delayed Running Brake (220V)
Freno de marcha retrasada (220 V)

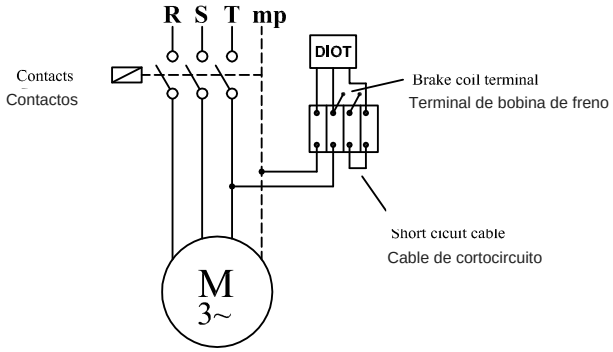

Sudden Running Brake (220V)
Freno repentino (220 V)

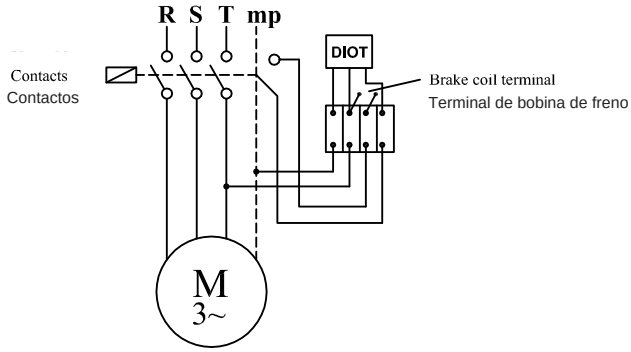

Table 1 / *Tabla 1*

Motor Size Tamaño Del Motor	n1 (r.p.m.)			
	750	1000	1500	3000
	Power / Potencia [kW]			
63			0,12 - 0,18	0,18 - 0,25
71	0,09 - 0,12	0,18 - 0,28	0,25 - 0,37	0,37 - 0,55
80	0,18 - 0,25	0,37 - 0,55	0,55 - 0,75	0,75 - 1,1
90 S	0,37	0,75	1,1	1,5
90 L	0,55	1,1	1,5	2,2
100	0,75 - 1,1	1,5	2,2 - 3	3
112	1,5	2,2	4	4
132 S	2,2	3	5,5	5,5 - 7,5
132 M	3	4 - 5,5	7,5	11
160 M	4-5,5	7,5	11	15
160 L	7,5	11	15	18,5
180 M			18,5	22
180 L	11	15	22	
200	15	18,5 - 22	30	30 - 37
225 S	18,5		37	
225 M	22	30	45	45
250	30	37	55	55
280 S	37	45	75	75
280 M	45	55	90	90

Table 2 / *Tabla 2*

Motor Size Tamaña Del Motor	Braking Torque [kgm] Par de Frenado [kgm]																			
	Light braking Freno Ligero										Strong braking Freno potente									
	0,5	1	2,5	4	5	10	20	30	50	80	0,5	1	2,5	4	5	10	20	30	50	80
63	■										■									
71	■											■								
80	■	■										■								
90 S		■											■							
90 L			■										■							
100			■											■	■					
112			■	■											■					
132 S				■	■											■				
132 M					■	■										■				
160 M						■											■			
160 L						■	■										■			
180 M							■											■		
180 L							■											■		
200							■	■											■	
225 S								■											■	
225 M									■										■	■
250									■											■
280 S									■	■										■
280 M										■										■

Rubber Rings

The YP Series gearbox are configured with special mounting options. The rubber rings are working as torque arms for the gearbox, the special rubber material is also designed to resist shocks and absorb the vibration of the housing and output shaft.

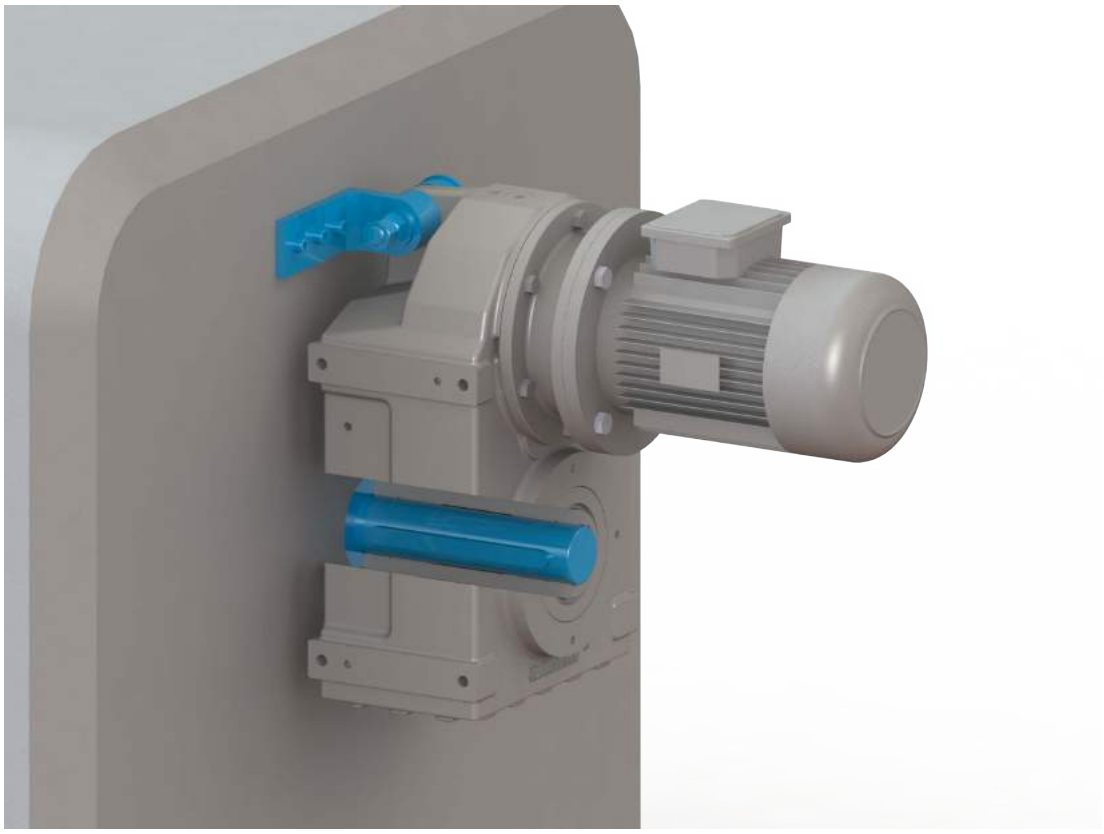

Aros De Caucho

La caja de cambios de la serie YP está configurada con opciones de montaje especiales. Los aros de cuachos funcionan como brazos de torsón para la caja de engranajes, el material de goma especial también está diseñao para resistir golpes y absorber la vibración de la carcasa y el eje de salid.

Foot mounted gearboxes positions are defined as "P"

La posiciones de los redcutores que están de pie se definen como “P”

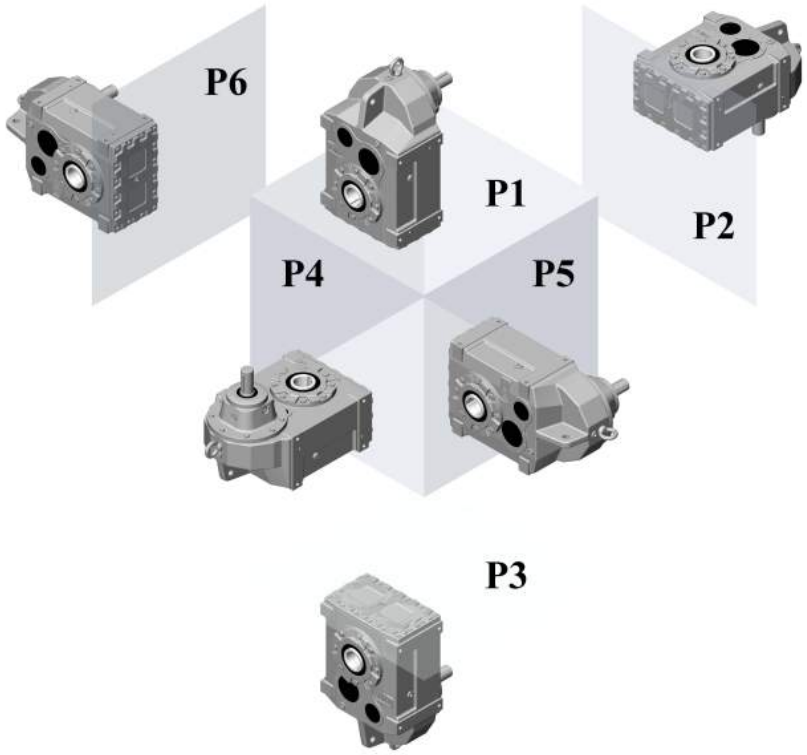

Flange mounted gearboxes position are defined as "V"

Las posiciones de que los reductores están sobre la brida de, se definen como "V"

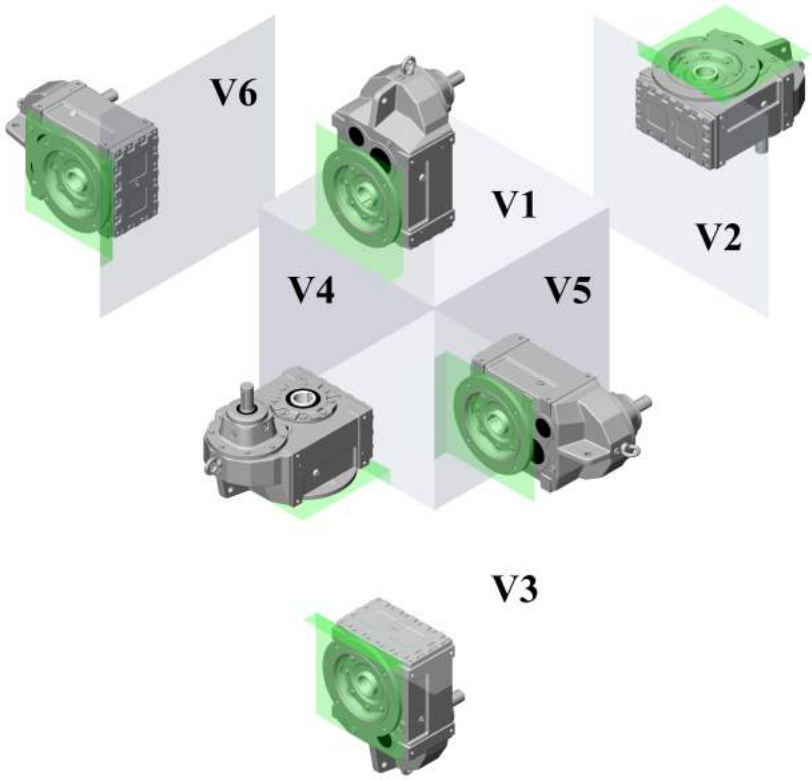

The standard mounting position is"KP1", if the mounting is not during the order, the mounting position is always "KP1"

La posición estándar de montaje es "KP1", si el montaje no es aclarado durante el pedido, la posición de montaje será siempre "KP1".

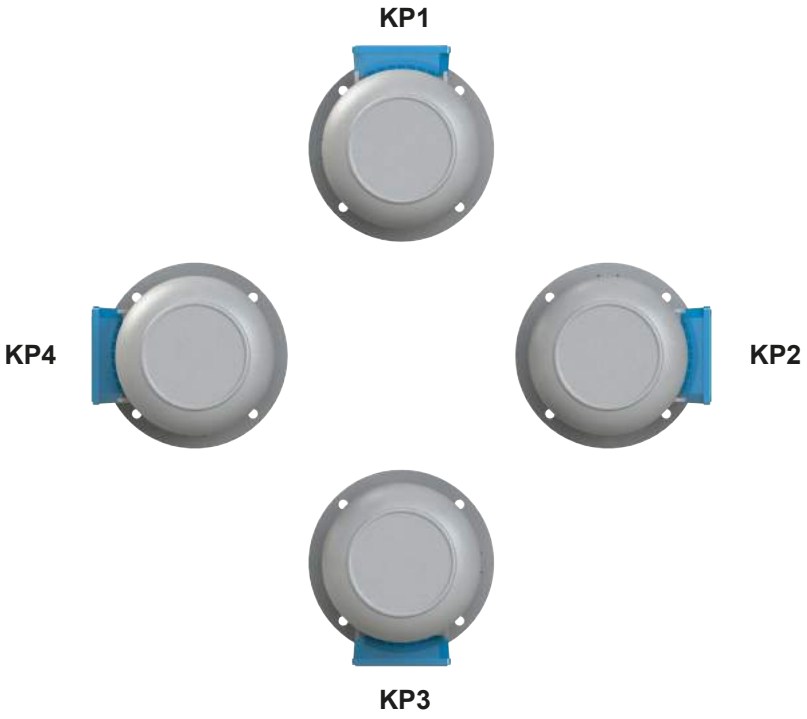

Cable Entry
Cable de entrada

The standard position of the cable entry "A", if the position is not during the order, the mounting position is always "A"

La posición estándar del cable de entrada es "A", si la posición no es aclarada durante el pedido, se tomara en el montaje la posición "A".

Yağ Cinsi Lubrsicant *Art des Lubrifiant*	**ISO Viskozite sinifi** Viscocity class *Catégorie de viscosite*	DIN 51517-3	**Kullanim sicakliği** Usage temperature *Gebrauchs température d'usage C°*	**Firma** Firm *Marque*						
				Mobil	ARAL	bp		Castrol	KLÜBER LUBRICATION	Esso
Mineral Yağ Mineral Oil *Huile Minéral*	ISO VG 320	CLP	0…….+100	Mobilgea XMP 320	Degol BG 320	Energol GR-XP 320	Omala F320	Alpha SP 320	GEM 1 320 N	Belgear M - 320 - süper
	ISO VG 220	CLP	-5…….+100	Mobilgea XMP 220	Degol BG 220	Energol GR-XP 220	Omala F220	Alpha SP 220	GEM 1 220 N	Belgear M - 220 - süper
	ISO VG 150	CLP	-5…….+100	Mobilgea XMP 150	Degol BG 150	Energol GR-XP 150	Omala 150	Alpha SP 150	GEM 1 150 N	Belgear M - 150 - süper
	ISO VG 100	CLP	-5…….+100	-	Degol BG 220	Energol GR-XP 220	Omala 100	Alpha SP 100	GEM 1 100 N	Belgear M - 100 - süper
Sentetik Yağ Synthetic Oil *Huile Synthétique*	ISO VG 320	CLP PG	-25…….+140	Gylgoyle 320	Degol GS 320	Enersyn SG-XP320	Tivela S 320	Alphasyn PG 320	Klübersynth GH 6-320	-
	ISO VG 220	CLP PG	-25…….+140	-	Degol GS 220	Enersyn SG-XP220	Tivela S 220	Alphasyn PG 220	Klübersynth GH 6-220	-
	ISO VG 150	CLP PG	-30…….+140	-	Degol GS 150	Enersyn SG-XP150	Tivela S 150	Alphasyn PG 150	Klübersynth GH 6-150	-
	ISO VG 100	CLP PG	-30…….+140	-	-	-	-	-	Klübersynth GH 6-100	-

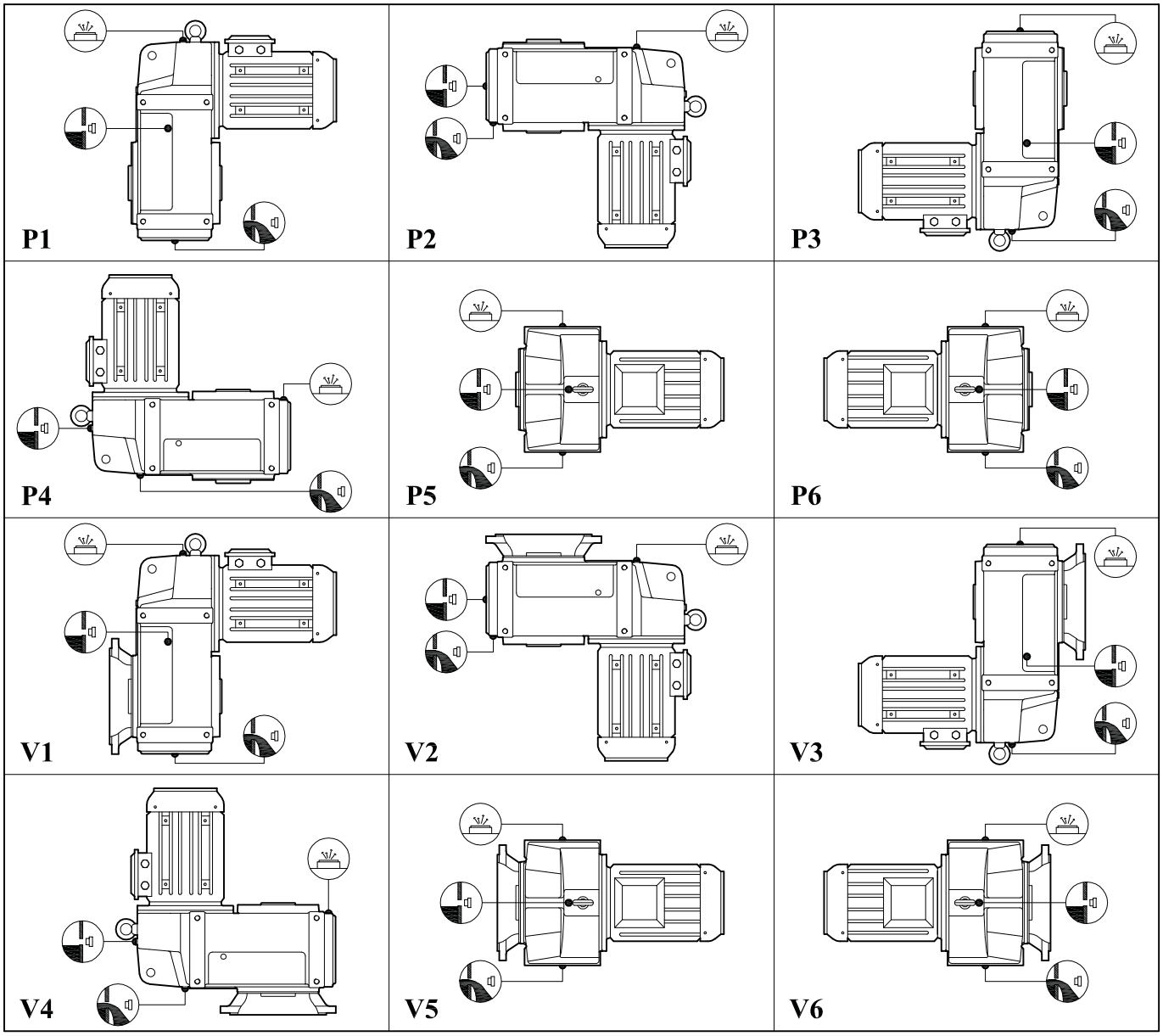

Seymbols : *Símbolos :*

Oil Filling and Vent Plug
Llenado y ventilación del aceite

Oil Level
Nivel de aceite

Oil Drain Plug
Tapón de aceite

Type *Tipo*	Oil Quantities for Mounting Positions (Liter) *Cantidad de aceite según la posición del montaje (litro)*											
	P1	V1	P2	V2	P4	V4	P3	V3	P5	V5	P6	V6
YP.... 52 / 53	1,1 / 0,9		1,4 / 1,2				0,9 / 0,7		1,1 / 0,9			
YP.... 62 / 63	1,6 / 1,4		1,9 / 1,7				1,2 / 1		1,6 / 1,4			
YP.... 72 / 73	3 / 2,7		4,1 / 3,8				3,2 / 9		4,1 / 3,8			
YP.... 82 / 83	6,3 / 5,9		7,7 / 7,3				4,7 / 4,3		6,4 / 6			
YP.... 92 / 93	13 / 11		16 / 13				11 / 8		14 / 11			
YP.... 102 / 103	20 / 17		24 / 21				20 / 17		18 / 15			
YP.... 122 / 123	27 / 24		35 / 32				24 / 11		30 / 27			
YP.... 142 / 143	44 / 40		53 / 49				41 / 33		47 / 45			
YP.... 152 / 153	76 / 70		86 / 80				61 / 55		80 / 75			

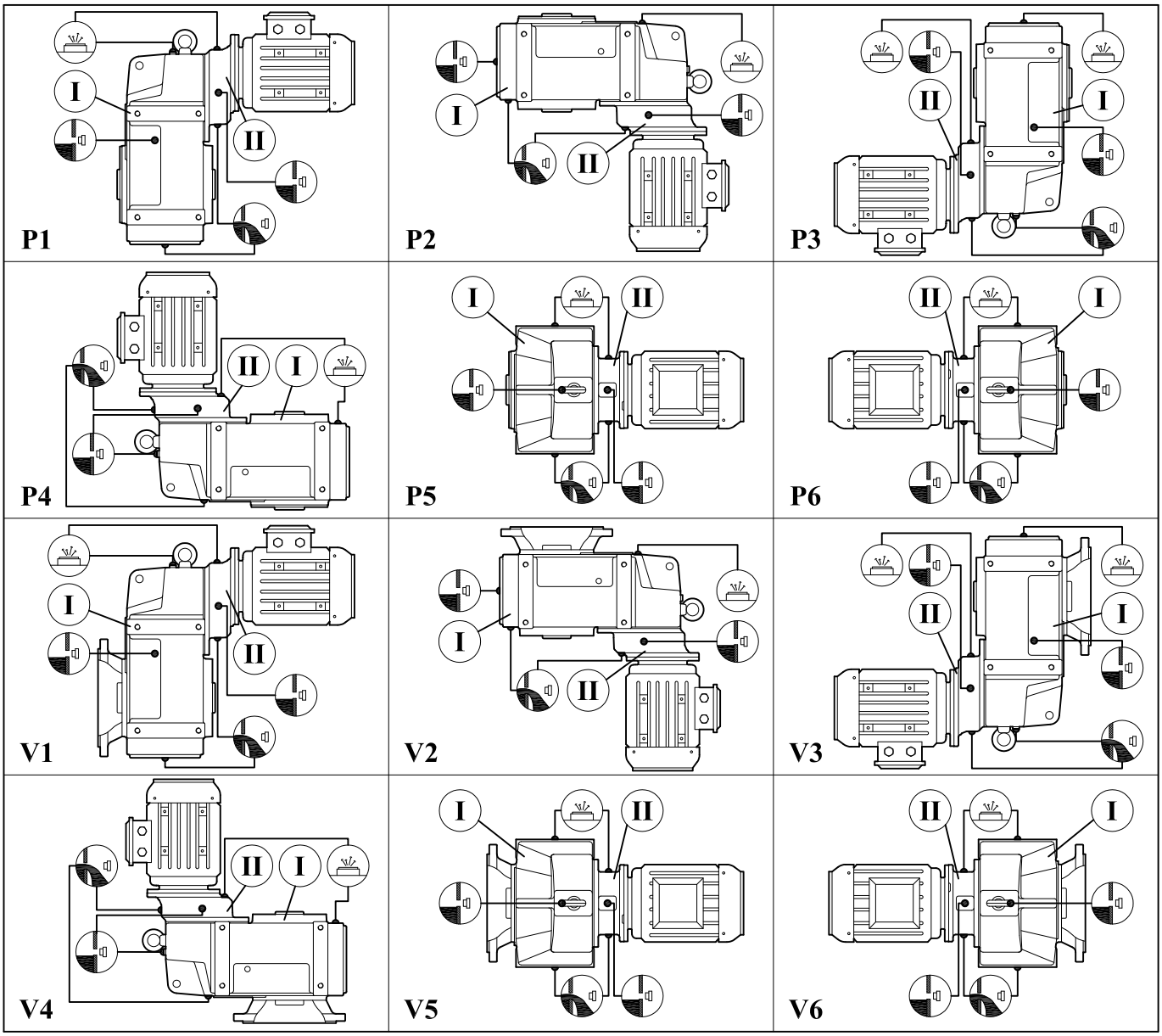

Seymbols : *Símbolos :*

Oil Filling and Vent Plug
Llenodo y ventilación del aceite

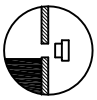

Oil Level
Nivel de aceite

Oil Drain Plug
Tapón de aceite

Type *Tipo*	Oil Quantities for Mounting Positions (Liter) *Candidad de aceite según la posición del montaje (Litro)*											
	P1	V1	P2	V2	P3	V3	P4	V4	P5	V5	P6	V6
	I / II		I / II		I / II		I / II		I / II			
YP.... 74	2,7 / 0,1		3,8 / 0,3		2,9 / 0,25		3,8 / 0,2		3,8 / 0,2			
YP.... 84	5,9 / 0,2		7,3 / 0,35		4,3 / 0,4		7,3 / 0,35		6 / 0,35			
YP.... 94	11 / 0,3		13 / 0,75		8 / 0,75		13 / 0,5		11 / 0,5			
YP.... 104	17 / 0,6		21 / 1,2		17 / 1,3		21 / 1,1		15 / 1			
YP.... 124	24 / 0,7		32 / 1,35		21 / 1,8		32 / 1,5		27 / 1,2			
YP.... 144	40 / 1,85		49 / 4		33 / 4,5		49 / 4		45 / 2,75			
YP.... 154	70 / 4,35		80 / 6,5		55 / 7		80 / 6,5		75 / 5,25			

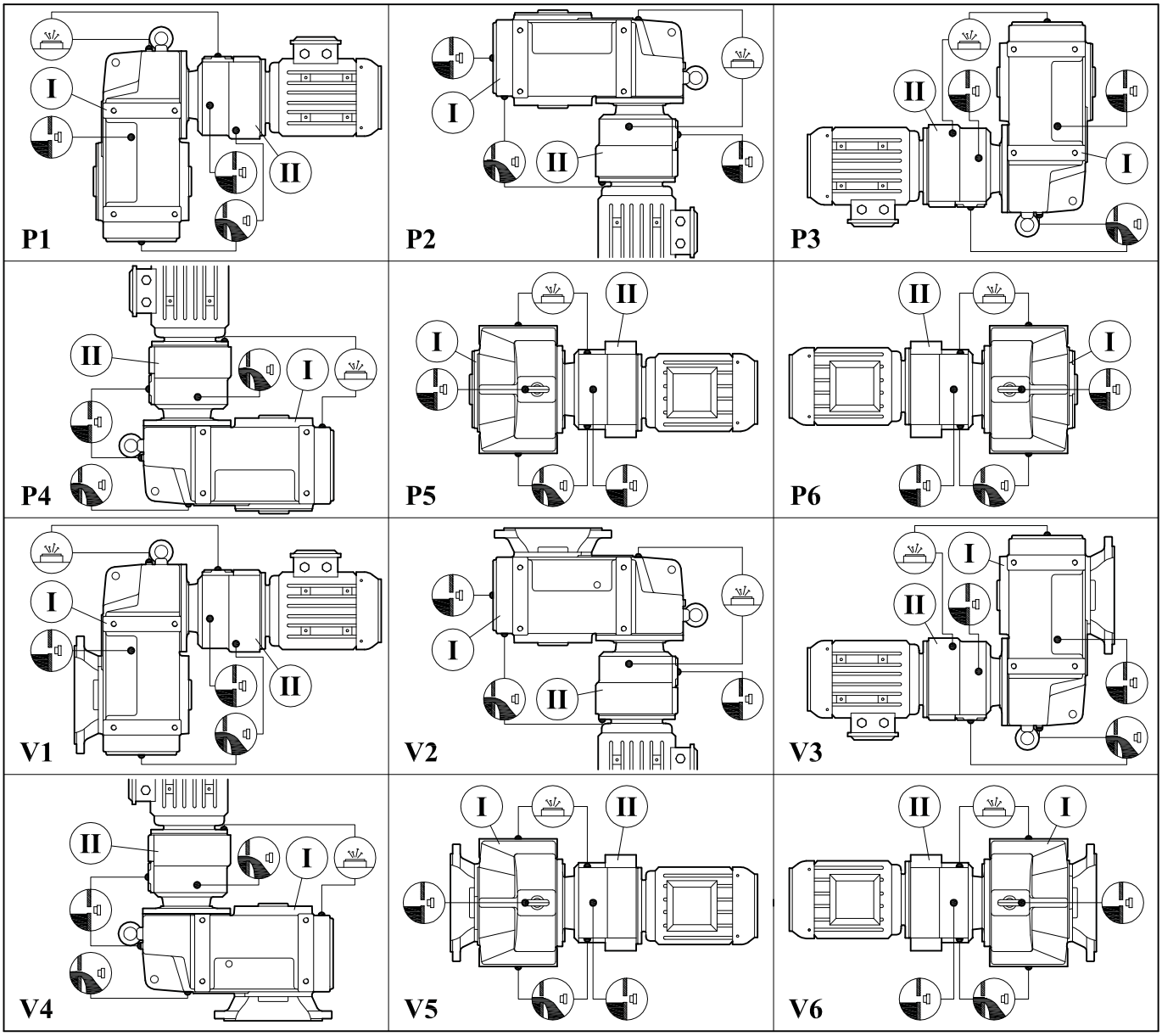

Seymbols : Símbolos:

Oil Filling and Vent Plug
Llenado y ventilación del aceite

Oil Level
Nivel de aceite

Oil Drain Plug
Tapón de aceite

Type *Tipo*	**Oil Quantities for Mounting Positions (Liter)** *Candidad de aceite según la posición del montaje (Litro)*											
	P1	**V1**	**P2**	**V2**	**P4**	**V4**	**P3**	**V3**	**P5**	**V5**	**P6**	**V6**
	I / II		**I / II**				**I / II**		**I / II**			
YP.... 52 İR 42	1,1 / 0,4		1,4 / 0,7				0,9 / 0,5		1,1 / 0,5			
YP.... 52 İR 43	1,1 / 0,35		1,4 / 0,65				0,9 / 0,45		1,1 / 0,45			
YP.... 53 İR 42	0,9 / 0,4		1,2 / 0,7				0,7 / 0,5		0,9 / 0,5			
YP.... 53 İR 43	0,9 / 0,35		1,2 / 0,65				0,7 / 0,45		0,9 / 0,45			
YP.... 62 İR 42	1,6 /0,4		1,9 / 0,7				1,2 / 0,5		1,6 / 0,5			
YP.... 62 İR 43	1,6 / 0,35		1,9 / 0,65				1,2 / 0,45		1,6 / 0,45			
YP.... 63 İR 42	1,4 / 0,4		1,7 / 0,7				1 / 0,5		1,4 / 0,5			
YP.... 63 İR 43	1,4 / 0,35		1,7 / 0,65				1 / 0,45		1,4 / 0,45			
YP.... 72 İR 52	3 / 0,8		4,1 / 1,2				3,2 / 0,8		4,1 / 0,8			
YP.... 72 İR 53	3 / 0,75		4,1 / 1,15				3,2 / 0,75		4,1 / 0,75			

Type *Tipo*	Oil Quantities for Mounting Positions (Liter) *Cantidad de aceite según la posición del montaje (Litro)*											
	P1	V1	P2	V2	P4	V4	P3	V3	P5	V5	P6	V6
	I / II		I / II				I / II		I / II			
YP.... 73 İR 52	2,7 / 0,8		3,8 / 1,2				9 / 0,8		3,8 / 0,8			
YP.... 73 İR 53	2,7 / 0,75		3,8 / 1,15				9 / 0,75		3,8 / 0,75			
YP.... 82 İR 52	6,3 / 0,8		7,7 / 1,2				4,7 / 0,8		6,4 / 0,8			
YP.... 82 İR 53	6,3 / 0,75		7,7 / 1,15				4,7 / 0,75		6,4 / 0,75			
YP.... 83 İR 52	5,9 / 0,8		7,3 / 1,2				4,3 / 0,8		6 / 0,8			
YP.... 83 İR 53	5,9 / 0,75		7,3 / 1,15				4,3 / 0,75		6 / 0,75			
YP.... 92 İR 62	13 / 1,25		16 / 1,8				11 / 1,25		14 / 1,25			
YP.... 92 İR 63	13 / 1,1		16 / 1,65				11 / 1,1		14 / 1,1			
YP.... 93 İR 62	11 / 1,25		13 / 1,8				8 / 1,25		11 / 1,25			
YP.... 93 İR 63	11 / 1,1		13 / 1,65				8 / 1,1		11 / 1,1			
YP.... 102 İR 62	20 / 1,25		24 / 1,8				20 / 1,25		18 / 1,25			
YP.... 102 İR 63	20 / 1,1		24 / 1,65				20 / 1,1		18 / 1,1			
YP.... 103 İR 62	17 / 1,25		21 / 1,8				17 / 1,25		15 / 1,25			
YP.... 103 İR 63	17 / 1,1		21 / 1,65				17 / 1,1		15 / 1,1			
YP.... 122 İR 72	27 / 2,5		35 / 3				24 / 2,5		30 / 2,5			
YP.... 122 İR 73	27 / 2,3		35 / 2,8				24 / 2,3		30 / 2,3			
YP.... 123 İR 72	24 / 2,5		32 / 3				11 / 2,5		27 / 2,5			
YP.... 123 İR 73	24 / 2,3		32 / 2,8				11 / 2,3		27 / 2,3			
YP.... 142 İR 72	44 / 2,5		53 / 3				41 / 2,5		47 / 2,5			
YP.... 142 İR 73	44 / 2,3		53 / 2,8				41 / 2,3		47 / 2,3			
YP.... 143 İR 72	40 / 2,5		49 / 3				33 / 2,5		45 / 2,5			
YP.... 143 İR 73	40 / 2,3		49 / 2,8				33 / 2,3		45 / 2,3			
YP.... 142 İR 82	40 / 5,5		49 / 7,5				33 / 5,5		45 / 5,5			
YP.... 152 İR 82	76 / 5,5		86 / 7,5				61 / 5,5		80 / 5,5			
YP.... 152 İR 83	76 / 5		86 / 7				61 / 5		80 / 5			
YP.... 153 İR 82	70 / 5,5		80 / 7,5				55 / 5,5		75 / 5,5			
YP.... 153 İR 83	70 / 5		80 / 7				55 / 5		75 / 5			
YP.... 153 İR 92	70 / 9		80 / 11				55 / 9		75 / 9			

Control and maintenance gearboxes

- Check the oil levels and quantity of your gearboxes. Choose the type and quantity of oil from the İ.MAK catalogue.
- Check if the ventilation stopper is active or not. If the air evacuation hole does not work properly, the accumulated air in the gearbox trunk might causes pressure and gas leakage from the mats.
- Before starting your geared motors, proceed to the checking of connection bolts and screw. Check if they have loosened or not during transport or installation. Take measures by firming loosened bolts. A wrong connexion might create vibration to the axis and conduct to damage of the geared motor.
- Change the oil after 500 hours of initial operation and periodically every 6000 hours of operating the geared motor.
- If you are facing any technical issue, please consult the user guide delivered with the geared motor. In case of special issue or emergency please directly contact your reseller or the closest I-MAK technical center.

Control Y Mantenimiento De Los Reductores De Velocidad

- Verificar los niveles de aceite al igual que el numero de reductores. Escoja el tipo y la antidad de aceite del catálogo de İ.MAK.
- Verifique si el tapón de ventilación está activado o no. Si el hueco de evacuación de aire no funciona de manera adecuada, el aire acumulado en el maletero del reductor podría generar fugas de presión y de gas de las esteras.
- Antes de empezar el motoreductor, proceda a chequear la conexión de los pernos y tornillos. Revise si se han aflojado o no durante la instalación. Tome medidas para reafirmar los pernos flojos. Una conexión errónea podría crear una vibración en el eje y a su paso dañar el motoreductor.
- Cambie el aceite después de 500 horas del arranque inicial y después se hará periódicamente cada 6000 horas en la que el motoreductor funcione.
- Si está teniendo algún problema técnico, por favor consulte la guía del usuario que fue entregada con su motoreductor. En caso de alguna emergencia o situación inusual contáctese directamente con el vendedor, o con el centro técnico más cercano de İ-MAK.

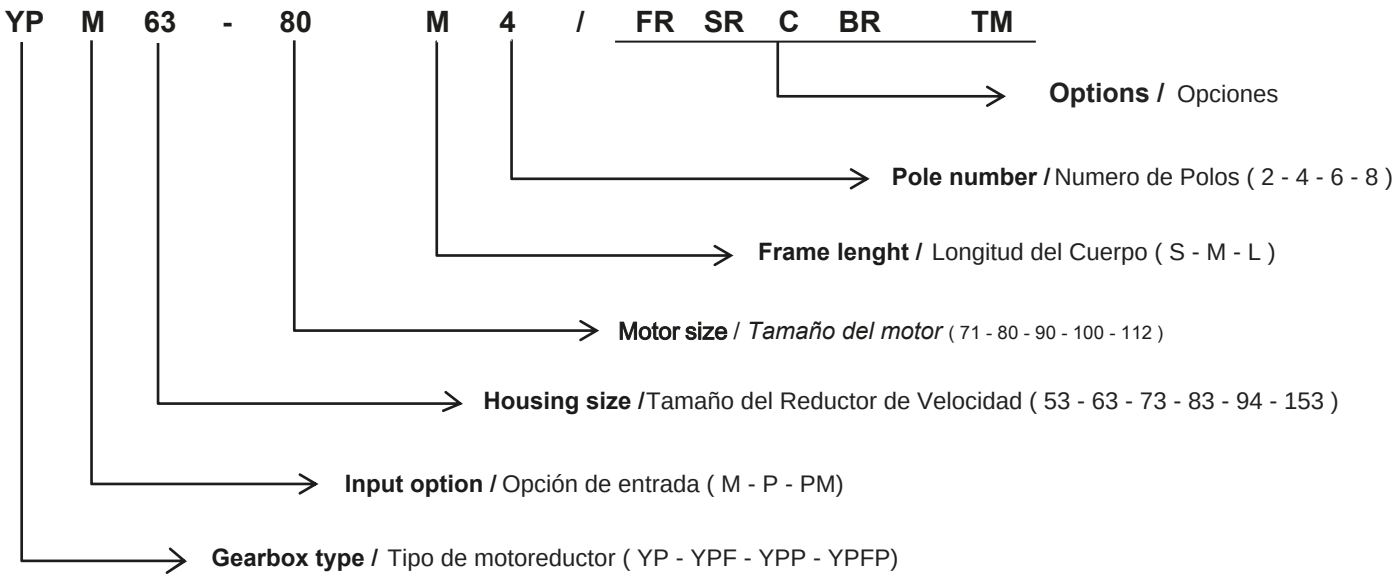
YP M 63 - 80 M 4 / FR SR C BR TM
Options / Opciones
Pole number / Numero de Polos (2 - 4 - 6 - 8)
Frame lenght / Longitud del Cuerpo (S - M - L)
Motor size / Tamaño del motor (71 - 80 - 90 - 100 - 112)
Housing size / Tamaño del Reductor de Velocidad (53 - 63 - 73 - 83 - 94 - 153)
Input option / Opción de entrada (M - P - PM)
Gearbox type / Tipo de motoreductor (YP - YPF - YPP - YPFP)

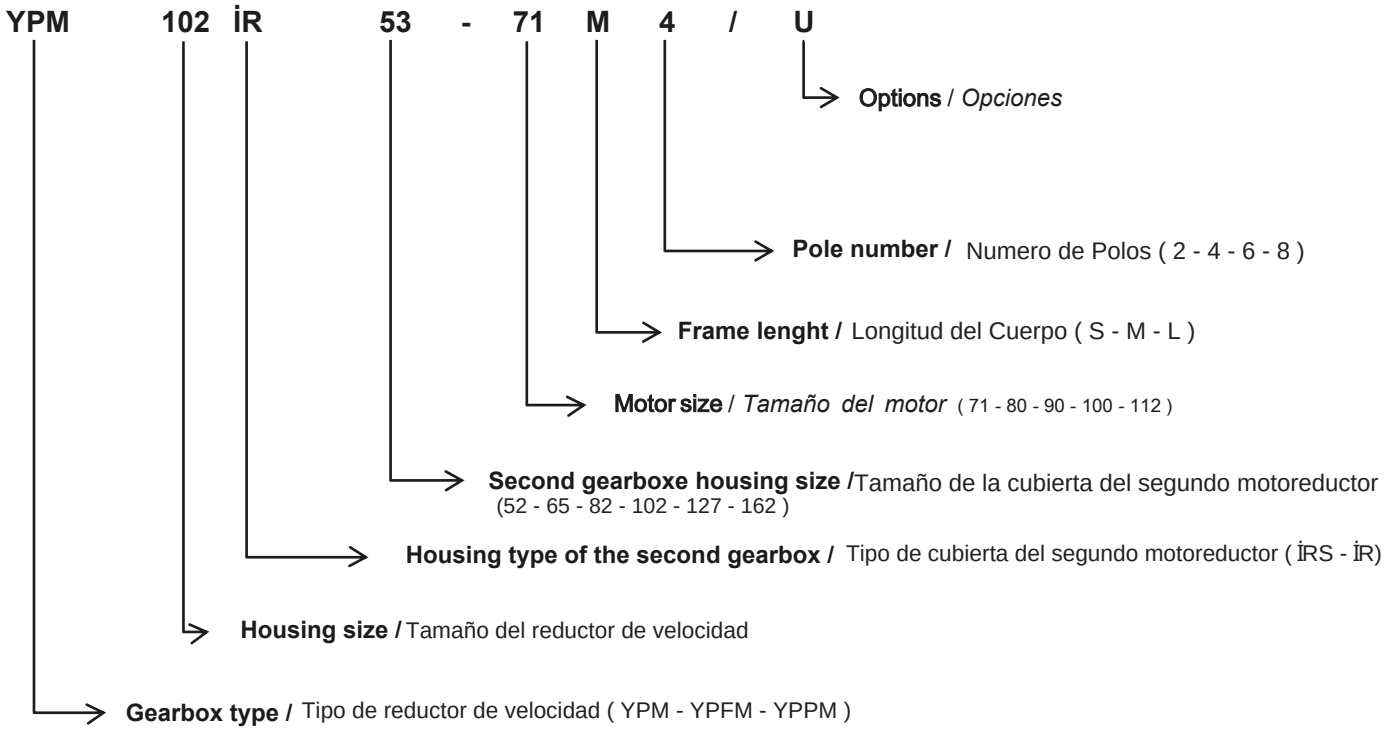
YPM 102 İR 53 - 71 M 4 / U
Options / Opciones
Pole number / Numero de Polos (2 - 4 - 6 - 8)
Frame lenght / Longitud del Cuerpo (S - M - L)
Motor size / Tamaño del motor (71 - 80 - 90 - 100 - 112)
Second gearboxe housing size / Tamaño de la cubierta del segundo motoreductor (52 - 65 - 82 - 102 - 127 - 162)
Housing type of the second gearbox / Tipo de cubierta del segundo motoreductor (İRS - İR)
Housing size / Tamaño del reductor de velocidad
Gearbox type / Tipo de reductor de velocidad (YPM - YPFM - YPPM)

		DOMESTIC Goods Certificate Certificado de bienes nacionales
	TSEK	**Certificate of conformity to Turkish standards** Certificado de conformidad con las normas turcas
	TÜRK PATENT ENSTİTÜSÜ	**CERTIFICATE OF TRADEMARK REGISTRATION** Certificado de registro comercial
	ISO	**ISO 9000:2008 QUALITY MANAGEMENT SYSTEM** ISO 9000:2008 sistema de manejo de calidad
	ISO	**ISO 10002:2004 CUSTOMER SATISFACTION MANAGEMENT SYSTEM** ISO 10002:2004 CUSTOMER SATISFACTION MANAGEMENT SYSTEM
	ISO	**OHSAS 18001:2007 OCCUPATIONAL HEALTH AND SAFETY MANAGEMENT** OHSAS 18001:2007 Gestión de seguridad y salud laboral
	CE	**CE DECLARATION OF CONFORMITY** CE Declaración de Conformidad
	Ex	**EC TYPE EXAMINATION CERTIFICATE** ATEX Certificate

YP Series Power Ratings and Output Speed

Tablas de Rendimiento de los Motorreductores

P_1 Power *Potencia* [kW] Hp	İ Ratio *Proporción*	50 Hz n_2 Output Speeds *Velocidad De Salida* [r.p.m]	50 Hz S_f Service Factor *Factor De Servicio*	50 Hz M_2 Output Torque *Par De Salida* [Nm]	60 Hz n_2 Output Speeds *Velocidad De Salida* [r.p.m]	60 Hz S_f Service Factor *Factor De Servicio*	60 Hz M_2 Output Torque *Par De Salida* [Nm]	F_{Qlo} Over Loads *Sobrecargas* [N]	Type *Tipo*			kg
	6715	0,21	1,02	5020	0,27	1,31	3905	31500				
	6042	0,23	1,09	4517	0,30	1,40	3513	31500				
	5638	0,25	1,15	4215	0,32	1,47	3278	31500				
	5097	0,27	1,28	3811	0,35	1,64	2964	31500	YPM YPFM	103 İR 63 / 63 M 4a	159 160	200 220
	4212	0,33	1,55	3149	0,43	1,98	2449	31500				
	3845	0,36	1,69	2875	0,47	2,16	2236	31500				
	3443	0,41	1,89	2574	0,52	2,42	2002	31500				
	2887	0,48	2,20	2158	0,62	2,82	1679	31500				
	2481	0,56	2,40	1883	0,73	3,07	1465	31500	YPM YPFM	102 İR 63 / 63 M 4a	159 160	195 215
	2206	0,63	2,60	1674	0,82	3,33	1302	31500				
	1976	0,71	3,00	1500	0,91	3,84	1166	31500				
	4717	0,30	0,98	3526	0,38	1,25	2743	26800				
	4402	0,32	1,04	3291	0,41	1,33	2560	26800				
	4005	0,35	1,14	2994	0,45	1,46	2329	26800	YPM YPFM	93 İR 63 / 63 M 4a	153 154	122 125
	3650	0,38	1,25	2729	0,49	1,60	2122	26800				
	3571	0,39	1,29	2670	0,50	1,65	2076	26800				
	3333	0,42	1,37	2492	0,54	1,75	1938	26800				
	3350	0,42	1,29	2543	0,54	1,65	1978	26800				
	2843	0,49	1,45	2158	0,63	1,86	1678	26800				
	2731	0,51	1,69	2073	0,66	2,16	1612	26800				
	2548	0,55	1,80	1934	0,71	2,30	1504	26800				
	2246	0,62	2,00	1705	0,80	2,56	1326	26800	YPM YPFM	92 İR 63 / 63 M 4a	153 154	119 122
	1996	0,70	2,30	1515	0,90	2,94	1178	26800				
	1786	0,78	2,60	1356	1,0	3,33	1054	26800				
	1607	0,87	2,80	1220	1,1	3,58	949	26800				
	1453	0,96	3,10	1103	1,2	3,97	858	26800				
0,12	1319	1,1	3,50	1001	1,4	4,48	779	26800				
0,16	1200	1,2	3,80	911	1,5	4,86	708	26800				
	2626	0,53	0,80	1963	0,69	1,02	1527	19500				
	2334	0,60	0,91	1745	0,77	1,16	1357	19500				
	2061	0,68	1,03	1541	0,87	1,32	1198	19500	YPPM YPFPM	83 İR 53 / 63 M 4a	147 148	96 102
	1853	0,76	1,14	1385	0,97	1,46	1077	19500				
	1637	0,86	1,29	1224	1,1	1,65	952	19500				
	1469	0,95	1,44	1098	1,2	1,84	854	19500				
	1417	0,99	1,49	1075	1,3	1,91	836	19500				
	1134	1,2	1,74	861	1,6	2,23	669	19500				
	1024	1,4	1,93	777	1,8	2,47	604	19500	YPPM YPFPM	82 İR 53 / 63 M 4a	147 148	93 99
	910	1,5	2,20	691	2,0	2,82	537	19500				
	816	1,7	2,40	619	2,2	3,07	482	19500				
	736	1,9	2,70	559	2,4	3,46	434	19500				
	650	2,2	3,00	493	2,8	3,84	384	19500				
	1534	0,91	0,78	1164	1,2	1,00	906	13500				
	1335	1,0	0,88	1013	1,3	1,13	788	13500				
	1204	1,2	0,99	914	1,5	1,27	711	13500				
	1187	1,2	0,98	901	1,5	1,25	701	13500				
	1055	1,3	1,10	801	1,7	1,41	623	13500				
	943	1,5	1,23	716	1,9	1,57	557	13500				
	846	1,7	1,38	642	2,1	1,77	499	13500	YPPM YPFPM	72 İR 53 / 63 M 4a	141 142	61 65
	764	1,8	1,57	580	2,4	2,01	451	13500				
	685	2,0	1,75	520	2,6	2,24	404	13500				
	617	2,3	1,95	468	2,9	2,50	364	13500				
	557	2,5	2,20	423	3,2	2,82	329	13500				
	492	2,8	2,50	373	3,7	3,20	290	13500				
	445	3,1	2,70	338	4,0	3,46	263	13500				
	403	3,5	3,00	306	4,5	3,84	238	13500				
	379	3,7	2,60	288	4,7	3,33	224	13500				

P_1 Power *Potencia* [kW] Hp	İ Ratio *Proporción*	50 Hz n_2 Output Speeds *Velocidad De Salida* [r.p.m]	50 Hz S_f Service Factor *Factor De Servicio*	50 Hz M_2 Output Torque *Par De Salida* [Nm]	60 Hz n_2 Output Speeds *Velocidad De Salida* [r.p.m]	60 Hz S_f Service Factor *Factor De Servicio*	60 Hz M_2 Output Torque *Par De Salida* [Nm]	F_{Qlo} Over Loads *Sobrecargas* [N]	Type *Tipo*			kg
	483	2,9	1,83	372	3,7	2,34	289	7450	YPPM YPFPM	74 / 63 M 4a	139 140	56 60
	428	3,3	2,00	330	4,2	2,56	257	7450				
	370	3,8	2,30	285	4,9	2,94	222	7450				
	299	4,7	3,00	231	6,0	3,84	179	7450				
	254	5,5	3,40	196	7,1	4,35	152	7450				
	643	2,2	0,80	488	2,8	1,02	380	7450	YPPM YPFPM	63 İR 42 / 63 M 4a	135 136	43 45
	610	2,3	0,84	463	3,0	1,08	360	7450				
	544	2,6	0,94	413	3,3	1,20	321	7450				
	450	3,1	1,14	342	4,0	1,46	266	7450				
	420	3,3	1,22	319	4,3	1,56	248	7450				
	364	3,8	1,41	276	4,9	1,80	215	7450				
	313	4,5	1,64	238	5,8	2,10	185	7450				
	285	4,9	1,80	216	6,3	2,30	168	7450				
	238	5,9	2,20	181	7,6	2,82	140	7450				
	225	6,2	2,60	171	8,0	3,33	133	7450				
	200	7,0	2,60	152	9,0	3,33	118	7450				
	164	8,5	3,10	124	11	3,97	97	7450				
	149	9,4	3,40	113	12	4,35	88	7450				
	135	10	4,10	102	13	5,25	80	7450				
	355	3,9	1,45	274	5,1	1,86	213	7450	YPPM YPFPM	62 İR 42 / 63 M 4a	135 136	41 43
	279	5,0	1,85	215	6,5	2,37	167	7450				
	244	5,7	2,10	188	7,4	2,69	146	7450				
	197	7,1	2,60	152	9,1	3,33	118	7450				
	179	7,8	2,90	138	10	3,71	107	7450				
0,12	162	8,6	3,20	125	11	4,10	97	7450				
0,16	127	11	4,00	98	14	5,12	76	7450				
	190	7,4	2,70	149	9,5	3,46	116	7450	YPPM YPFPM	63 / 63 M 4a	133 134	32 34
	177	7,9	2,90	139	10	3,71	108	7450				
	166	8,4	3,10	130	11	3,97	101	7450				
	158	8,9	3,20	123	11	4,10	96	7450				
	131	11	3,90	102	14	4,99	79	7450				
	352	4,0	0,88	267	5,1	1,13	208	4500	YPM YPFM	53 İR 42 / 63 M 4a	131 132	30 32
	316	4,4	0,98	240	5,7	1,25	187	4500				
	284	4,9	1,09	216	6,3	1,40	168	4500				
	257	5,4	1,20	195	7,0	1,54	152	4500				
	225	6,2	1,24	171	8,0	1,59	133	4500				
	198	7,1	1,55	150	9,1	1,98	117	4500				
	175	8,0	1,75	133	10	2,24	103	4500				
	194	7,2	1,34	149	9,3	1,72	116	4500	YPM YPFM	52 İR 42 / 63 M 4a	131 132	29 31
	173	8,1	1,51	133	10	1,93	104	4500				
	154	9,1	1,69	119	12	2,16	92	4500				
	138	10	1,88	106	13	2,41	83	4500				
	125	11	2,10	96	14	2,69	75	4500				
	112	13	2,30	86	16	2,94	67	4500				
	102	14	2,60	79	18	3,33	61	4500				
	85,00	16	3,00	65	21	3,84	51	4500				
	137	10	1,85	107	13	2,37	84	4500	YPPM YPFPM	53 / 63 M 4a	129 130	19 21
	119	12	2,10	93	15	2,69	72	4500				
	104	13	2,40	82	17	3,07	63	4500				
	94,78	15	2,70	74	19	3,46	58	4500				
	83,71	17	3,00	65	22	3,84	51	4500				
	5097	0,27	0,85	5716	0,35	1,09	4446	31500	YPM YPFM	103 İR 63 / 63 M 4b	159 160	201 221
0,18	4212	0,33	1,03	4723	0,43	1,32	3674	31500				
0,25	3845	0,36	1,13	4312	0,47	1,45	3354	31500				
	3443	0,41	1,26	3861	0,52	1,61	3003	31500				
	2887	0,48	1,47	3238	0,62	1,88	2518	31500				

P_1 Power *Potencia* [kW] Hp	İ Ratio *Proporción*	50 Hz n_2 Output Speeds *Velocidad De Salida* [r.p.m]	50 Hz S_f Service Factor *Factor De Servicio*	50 Hz M_2 Output Torque *Par De Salida* [Nm]	60 Hz n_2 Output Speeds *Velocidad De Salida* [r.p.m]	60 Hz S_f Service Factor *Factor De Servicio*	60 Hz M_2 Output Torque *Par De Salida* [Nm]	F_{Q1o} Over Loads *Sobrecargas* [N]	Type *Tipo*			kg
	2481	0,56	1,60	2825	0,73	2,05	2197	31500	YPM YPFM	102 İR 63 / 63 M 4b	159 160	196 216
	2206	0,63	1,73	2512	0,82	2,21	1953	31500				
	1976	0,71	2,00	2250	0,91	2,56	1750	31500				
	1779	0,79	2,10	2025	1,0	2,69	1575	31500				
	1610	0,87	2,50	1833	1,1	3,20	1426	31500				
	1462	0,96	2,50	1664	1,2	3,20	1295	31500				
	1333	1,1	2,50	1518	1,4	3,20	1180	31500				
	1218	1,1	2,50	1387	1,5	3,20	1079	31500				
	1113	1,3	2,50	1267	1,6	3,20	986	31500				
	3650	0,38	0,83	4093	0,49	1,06	3184	26800	YPM YPFM	93 İR 63 / 63 M 4b	153 154	122 125
	3571	0,39	0,86	4005	0,50	1,10	3115	26800				
	3333	0,42	0,91	3738	0,54	1,16	2907	26800				
	3350	0,42	0,86	3814	0,54	1,10	2966	26800	YPM YPFM	92 İR 63 / 63 M 4b	153 154	119 122
	2843	0,49	0,97	3237	0,63	1,24	2517	26800				
	2731	0,51	1,13	3109	0,66	1,45	2418	26800				
	2548	0,55	1,20	2901	0,71	1,54	2256	26800				
	2246	0,62	1,33	2557	0,80	1,70	1989	26800				
	1996	0,70	1,53	2272	0,90	1,96	1767	26800				
	1786	0,78	1,73	2033	1,0	2,21	1581	26800				
	1607	0,87	1,87	1830	1,1	2,39	1423	26800				
	1453	0,96	2,10	1654	1,2	2,69	1287	26800				
	1319	1,1	2,30	1502	1,4	2,94	1168	26800				
	782	1,2	1,97	1405	1,5	2,52	1054	7450	YPM YPFM	94 / 71 M 6a	151 152	117 120
	713	1,3	2,10	1281	1,7	2,69	961	7450				
	652	1,4	2,40	1173	1,8	3,07	880	7450				
	600	1,5	2,60	1078	2,0	3,33	808	7450				
	564	1,6	2,70	1014	2,1	3,46	761	7450				
0,18	518	1,7	2,90	932	2,3	3,71	699	7450				
0,25	1637	0,86	0,86	1836	1,1	1,10	1428	19500	YPPM YPFPM	83 İR 53 / 63 M 4b	147 148	96 102
	1469	0,95	0,96	1647	1,2	1,23	1281	19500				
	1417	0,99	0,99	1613	1,3	1,27	1255	19500	YPPM YPFPM	82 İR 53 / 63 M 4b	147 148	93 99
	1134	1,2	1,16	1291	1,6	1,48	1004	19500				
	664	1,4	1,18	1193	1,8	1,51	895	7450	YPM YPFM	84 / 71 M 6a	145 146	90 96
	594	1,5	1,32	1068	2,0	1,69	801	7450				
	528	1,7	1,49	950	2,3	1,91	713	7450				
	473	1,9	1,66	851	2,5	2,12	638	7450				
	664	2,1	1,85	767	2,7	2,37	597	7450	YPPM YPFPM	84 / 63 M 4b	145 146	89 95
	594	2,4	2,00	687	3,0	2,56	534	7451				
	528	2,6	2,30	611	3,4	2,94	475	7452				
	473	3,0	2,60	547	3,8	3,33	425	7453				
	427	3,3	2,90	493	4,2	3,71	384	7454				
	242	3,7	3,20	442	5,0	4,10	332	19500	YPM YPFM	83 / 71 M 6a	143 144	87 93
	209	4,3	3,80	382	5,7	4,86	287	19500				
	202	4,5	3,90	368	5,9	4,99	276	19500				
	943	1,5	0,82	1074	1,9	1,05	835	13500	YPPM YPFPM	72 İR 53 / 63 M 4b	141 142	61 65
	846	1,7	0,92	963	2,1	1,18	749	13500				
	764	1,8	1,05	870	2,4	1,34	677	13500				
	483	1,9	0,78	868	2,5	1,00	651	7450	YPM YPFM	74 / 71 M 6a	139 140	58 62
	428	2,1	0,88	770	2,8	1,13	578	7450				
	370	2,4	1,02	666	3,2	1,31	500	7450				
	483	2,9	1,22	558	3,7	1,56	434	7450	YPPM YPFPM	74 / 63 M 4b	139 140	57 61
	428	3,3	1,33	495	4,2	1,71	385	7451				
	370	3,8	1,53	428	4,9	1,96	333	7452				
	299	4,7	2,00	346	6,0	2,56	269	7453				
	254	5,5	2,27	294	7,1	2,90	229	7454				
	230	6,1	2,47	266	7,8	3,16	207	7455				

P_1 Power *Potencia* [kW] Hp	İ Ratio *Proporción*	50 Hz n_2 Output Speeds *Velocidad De Salida* [r.p.m]	50 Hz S_f Service Factor *Factor De Servicio*	50 Hz M_2 Output Torque *Par De Salida* [Nm]	60 Hz n_2 Output Speeds *Velocidad De Salida* [r.p.m]	60 Hz S_f Service Factor *Factor De Servicio*	60 Hz M_2 Output Torque *Par De Salida* [Nm]	F_{Qlo} Over Loads *Sobrecargas* [N]	Type *Tipo*			kg
	212	4,2	1,80	387	5,7	2,30	291	13500				
	198	4,5	1,93	362	6,1	2,47	271	13500				
	185	4,9	2,10	338	6,5	2,69	254	13500	YPPM YPFPM	73 / 71 M 6a	137 138	54 58
	164	5,5	2,30	300	7,3	2,94	225	13500				
	146	6,2	2,60	266	8,2	3,33	199	13500				
	129	7,0	2,90	236	9,3	3,71	177	13500				
	212	6,6	2,80	249	8,5	3,58	194	13500	YPPM YPFPM	73 / 63 M 4b	137 138	53 57
	198	7,1	2,90	232	9,1	3,71	181	13500				
	420	3,3	0,81	478	4,3	1,04	372	7450				
	364	3,8	0,94	414	4,9	1,20	322	7450				
	313	4,5	1,09	356	5,8	1,40	277	7450				
	285	4,9	1,20	324	6,3	1,54	252	7450				
	238	5,9	1,47	271	7,6	1,88	211	7450	YPPM YPFPM	63 İR 42 / 63 M 4b	135 136	43 45
	225	6,2	1,53	256	8,0	1,96	199	7450				
	200	7,0	1,73	228	9,0	2,21	177	7450				
	164	8,5	2,10	187	11	2,69	145	7450				
	149	9,4	2,30	170	12	2,94	132	7450				
	135	10	2,70	154	13	3,46	120	7450				
	355	3,9	0,97	410	5,1	1,24	319	7450				
	279	5,0	1,23	322	6,5	1,57	251	7450				
	244	5,7	1,40	282	7,4	1,79	219	7450				
	197	7,1	1,73	228	9,1	2,21	177	7450	YPPM YPFPM	62 İR 42 / 63 M 4b	135 136	42 44
	179	7,8	1,93	207	10	2,47	161	7450				
	162	8,6	2,10	187	11	2,69	146	7450				
	127	11	2,70	147	14	3,46	114	7450				
	190	4,7	1,15	347	6,3	1,48	260	7450				
0,18	177	5,1	1,24	324	6,8	1,59	243	7450				
0,25	166	5,4	1,33	303	7,2	1,70	227	7450	YPPM YPFPM	63 / 71 M 6a	133 134	34 36
	158	5,7	1,40	288	7,6	1,79	216	7450				
	131	6,9	1,67	238	9,2	2,13	179	7450				
	122	7,4	1,80	222	9,9	2,30	167	7450				
	105	8,5	2,07	193	11	2,65	144	7450				
	190	7,4	1,80	223	9,5	2,30	174	7450				
	177	7,9	1,93	208	10	2,47	162	7450				
	166	8,4	2,07	195	11	2,65	152	7450				
	158	8,9	2,13	185	11	2,73	144	7450	YPPM YPFPM	63 / 63 M 4b	133 134	33 35
	131	11	2,60	153	14	3,33	119	7450				
	122	12	2,80	143	15	3,58	111	7450				
	105	13	3,20	124	17	4,10	96	7450				
	90,72	15	3,47	106	20	4,44	83	7450				
	257	5,4	0,80	293	7,0	1,02	228	4500				
	225	6,2	0,83	256	8,0	1,06	199	4500	YPM YPFM	53 İR 42 / 63 M 4b	131 132	30 32
	198	7,1	1,03	225	9,1	1,32	175	4500				
	175	8,0	1,17	199	10	1,49	155	4500				
	194	7,2	0,89	224	9,3	1,14	174	4500				
	173	8,1	1,01	200	10	1,29	156	4500				
	154	9,1	1,13	178	12	1,44	138	4500				
	138	10	1,25	160	13	1,60	124	4500	YPM YPFM	52 İR 42 / 63 M 4b	131 132	30 32
	125	11	1,40	144	14	1,79	112	4500				
	112	13	1,53	129	16	1,96	101	4500				
	102	14	1,73	118	18	2,22	92	4500				
	85,00	16	2,00	98	21	2,56	76	4500				
	119	7,6	0,91	217	10	1,16	163	4500	YPM YPFM	53 / 71 M 6a	129 130	21 23
	104	8,6	1,04	190	12	1,33	143	4500				
	94,78	9,5	1,15	173	13	1,47	130	4500				

P_1 Power *Potencia* [kW] Hp	İ Ratio *Proporción*	50 Hz n_2 Output Speeds *Velocidad De Salida* [r.p.m]	50 Hz S_f Service Factor *Factor De Servicio*	50 Hz M_2 Output Torque *Par De Salida* [Nm]	60 Hz n_2 Output Speeds *Velocidad De Salida* [r.p.m]	60 Hz S_f Service Factor *Factor De Servicio*	60 Hz M_2 Output Torque *Par De Salida* [Nm]	F_{Qlo} Over Loads *Sobrecargas* [N]	Type *Tipo*			kg
0,18 0,25	137	10	1,23	161	13	1,58	125	4500	**YPPM YPFPM**	**53 / 63 M 4b**	129 130	20 22
	119	12	1,40	140	15	1,79	109	4500				
	104	13	1,60	122	17	2,05	95	4500				
	94,78	15	1,80	111	19	2,30	87	4500				
	83,71	17	2,00	98	22	2,56	76	4500				
	10878	0,13	0,85	16943	0,17	1,09	13178	75000	**YPM YPFM**	**143 İR 73 / 71 M 4a**	171 172	502 537
	9718	0,14	0,96	15136	0,19	1,23	11772	75000				
	8730	0,16	1,07	13597	0,21	1,37	10576	75000				
	7478	0,19	1,23	11647	0,24	1,57	9059	75000				
	6672	0,21	1,36	10392	0,27	1,74	8082	75000				
	5920	0,24	1,58	9220	0,30	2,02	7171	75000				
	5288	0,26	1,73	8236	0,34	2,21	6406	75000				
	5010	0,28	1,87	7803	0,36	2,39	6069	75000				
	4475	0,31	2,00	6970	0,40	2,56	5421	75000				
	4020	0,35	2,30	6261	0,45	2,94	4870	75000				
	3628	0,39	2,50	5651	0,50	3,20	4395	75000				
	3286	0,43	2,80	5118	0,55	3,58	3981	75000				
	7633	0,18	0,79	11889	0,24	1,01	9247	61500	**YPM YPFM**	**123 İR 73 / 71 M 4a**	165 166	292 322
	6784	0,21	0,88	10566	0,27	1,13	8218	61500				
	6061	0,23	0,96	9440	0,30	1,23	7342	61500				
	5438	0,26	1,06	8470	0,33	1,36	6588	61500				
	4895	0,29	1,20	7624	0,37	1,54	5930	61500				
	4418	0,32	1,34	6881	0,41	1,72	5352	61500				
	3996	0,35	1,49	6224	0,45	1,91	4841	61500				
	3619	0,39	1,63	5637	0,50	2,09	4384	61500				
	3281	0,43	1,82	5110	0,55	2,33	3975	61500				
	3845	0,36	0,81	5989	0,47	1,04	4658	31500	**YPM YPFM**	**103 İR 63 / 71 M 4a**	159 160	202 222
	3443	0,41	0,91	5363	0,52	1,16	4171	31500				
	2887	0,48	1,06	4497	0,62	1,36	3497	31500				
0,25 0,34	2481	0,56	1,15	3923	0,73	1,47	3051	31500	**YPM YPFM**	**102 İR 63 / 71 M 4a**	159 160	197 217
	2206	0,63	1,25	3488	0,82	1,60	2713	31500				
	1976	0,71	1,44	3125	0,91	1,84	2430	31500				
	1779	0,79	1,49	2813	1,0	1,91	2188	31500				
	1610	0,87	1,82	2546	1,1	2,33	1980	31500				
	1462	0,96	1,82	2312	1,2	2,33	1798	31500				
	855	1,1	1,96	2135	1,4	2,51	1601	7450	**YPPM YPFPM**	**104 / 71 M 6b**	157 158	196 216
	771	1,2	2,20	1925	1,6	2,82	1443	7450				
	709	1,3	2,40	1769	1,7	3,07	1327	7450				
	629	1,4	2,70	1571	1,9	3,46	1179	7450				
	2548	0,55	0,86	4029	0,71	1,10	3134	26800	**YPM YPFM**	**92 İR 63 / 71 M 4a**	153 154	120 123
	2246	0,62	0,96	3551	0,80	1,23	2762	26800				
	1996	0,70	1,10	3156	0,90	1,41	2455	26800				
	1786	0,78	1,25	2824	1,0	1,60	2197	26800				
	1607	0,87	1,34	2541	1,1	1,72	1976	26800				
	1453	0,96	1,49	2298	1,2	1,91	1787	26800				
	1319	1,1	1,68	2086	1,4	2,15	1622	26800				
	1200	1,2	1,82	1897	1,5	2,33	1476	26800				
	782	1,2	1,42	1952	1,5	1,82	1464	7450	**YPM YPFM**	**94 / 71 M 6b**	151 152	118 121
	713	1,3	1,51	1779	1,7	1,94	1334	7450				
	652	1,4	1,73	1629	1,8	2,21	1222	7450				
	600	1,5	1,87	1497	2,0	2,40	1123	7450				
	564	1,6	1,94	1408	2,1	2,49	1056	7450				
	518	1,7	2,09	1294	2,3	2,67	971	7450				
	434	2,1	2,30	1084	2,8	2,95	813	7450				
	782	1,8	2,20	1255	2,3	2,82	976	7450	**YPM YPFM**	**94 / 71 M 4a**	151 152	117 120
	713	2,0	2,40	1144	2,5	3,07	890	7450				
	652	2,1	2,60	1047	2,8	3,33	815	7450				

P_1 Power *Potencia* [kW] Hp	İ Ratio *Proporción*	50 Hz n_2 Output Speeds *Velocidad De Salida* [r.p.m]	50 Hz S_f Service Factor *Factor De Servicio*	50 Hz M_2 Output Torque *Par De Salida* [Nm]	60 Hz n_2 Output Speeds *Velocidad De Salida* [r.p.m]	60 Hz S_f Service Factor *Factor De Servicio*	60 Hz M_2 Output Torque *Par De Salida* [Nm]	F_{Qlo} Over Loads *Sobrecargas* [N]	Type *Tipo*			kg
	1134	1,2	0,83	1793	1,6	1,06	1395	19500				
	1024	1,4	0,93	1619	1,8	1,19	1259	19500	YPM YPFM	82 İR 53 / 71 M 4a	147 148	94 100
	910	1,5	1,06	1439	2,0	1,36	1119	19500				
	816	1,7	1,15	1290	2,2	1,47	1004	19500				
	736	1,9	1,30	1164	2,4	1,66	905	19500				
	664	1,4	0,85	1658	1,8	1,09	1243	19500				
	594	1,5	0,95	1484	2,0	1,22	1113	19500	YPM YPFM	84 / 71 M 6b	145 146	91 97
	528	1,7	1,07	1320	2,3	1,37	990	19500				
	473	1,9	1,20	1182	2,5	1,53	886	19500				
	664	2,1	1,33	1066	2,7	1,70	829	19500				
	594	2,4	1,44	954	3,0	1,84	742	19500				
	528	2,6	1,66	848	3,4	2,12	660	19500	YPM YPFM	84 / 71 M 4a	145 146	90 96
	473	3,0	1,87	760	3,8	2,40	591	19500				
	427	3,3	2,09	685	4,2	2,67	533	19500				
	384	3,6	2,30	617	4,7	2,95	480	19500				
	324	4,3	2,88	520	5,6	3,69	405	19500				
	242	3,7	2,30	614	5,0	2,94	461	19500				
	209	4,3	2,70	531	5,7	3,46	398	19500	YPM YPFM	83 / 71 M 6b	143 144	88 94
	202	4,5	2,80	511	5,9	3,58	384	19500				
	174	5,2	3,20	442	6,9	4,10	332	19500				
	591	2,4	0,83	935	3,0	1,06	727	13500				
	526	2,7	0,93	832	3,4	1,19	647	13500	YPM YPFM	73 İR 52 / 71 M 4a	141 142	63 67
	502	2,8	0,96	794	3,6	1,23	617	13500				
	685	2,0	0,84	1083	2,6	1,08	842	13500				
	617	2,3	0,94	976	2,9	1,20	759	13500	YPM YPFM	72 İR 53 / 71 M 4a	141 142	62 66
	557	2,5	1,06	881	3,2	1,36	685	13500				
	492	2,8	1,20	778	3,7	1,54	605	13500				
	483	2,9	0,88	775	3,7	1,12	603	13500				
0,25	428	3,3	0,96	688	4,2	1,23	535	13500				
0,34	370	3,8	1,10	595	4,9	1,41	463	13500	YPM YPFM	74 / 71 M 4a	139 140	58 62
	299	4,7	1,44	481	6,0	1,84	374	13500				
	254	5,5	1,63	408	7,1	2,09	317	13500				
	230	6,1	1,78	370	7,8	2,27	288	13500				
	212	4,2	1,30	538	5,7	1,66	404	13500	YPPM	73 / 71 M 6b	137	55
	198	4,5	1,39	502	6,1	1,78	377	13500	YPFPM		138	59
	185	4,9	1,49	470	6,5	1,91	352	13500				
	164	5,5	1,63	417	7,3	2,09	313	13500	YPM YPFM	73 / 71 M 6b	137 138	55 59
	146	6,2	1,87	369	8,2	2,39	277	13500				
	129	7,0	2,10	328	9,3	2,69	246	13500				
	212	6,6	2,00	346	8,5	2,56	269	13500	YPPM	73 / 71 M 4a	137	54
	198	7,1	2,10	323	9,1	2,69	251	13500	YPFPM		138	58
	185	7,6	2,30	302	9,7	2,94	235	13500				
	164	8,5	2,60	268	11	3,33	208	13500	YPM YPFM	73 / 71 M 4a	137 138	54 58
	146	9,6	2,90	237	12	3,71	185	13500				
	129	11	3,30	211	14	4,22	164	13500				
	112	13	3,80	182	16	4,86	142	13500				
	285	4,9	0,86	451	6,3	1,10	351	7450				
	238	5,9	1,05	376	7,6	1,34	293	7450				
	225	6,2	1,10	356	8,0	1,41	277	7450	YPM YPFM	63 İR 42 / 71 M 4a	135 136	44 46
	200	7,0	1,25	316	9,0	1,60	246	7450				
	164	8,5	1,49	259	11	1,91	202	7450				
	149	9,4	1,63	236	12	2,09	183	7450				
	135	10	1,97	213	13	2,52	166	7450				
	279	5,0	0,89	448	6,5	1,14	348	7450				
	244	5,7	1,00	392	7,4	1,28	305	7450				
	197	7,1	1,25	316	9,1	1,60	246	7450	YPM YPFM	62 İR 42 / 71 M 4a	135 136	43 45
	179	7,8	1,39	287	10	1,78	223	7450				
	162	8,6	1,54	260	11	1,97	202	7450				
	127	11	1,92	204	14	2,46	159	7450				

P_1 Power / Potencia [kW] Hp	İ Ratio / Proporción	50 Hz n_2 Output Speeds / Velocidad De Salida [r.p.m]	50 Hz S_f Service Factor / Factor De Servicio	50 Hz M_2 Output Torque / Par De Salida [Nm]	60 Hz n_2 Output Speeds / Velocidad De Salida [r.p.m]	60 Hz S_f Service Factor / Factor De Servicio	60 Hz M_2 Output Torque / Par De Salida [Nm]	F_{Qlo} Over Loads / Sobrecargas [N]	Type / Tipo			kg
	177	5,1	0,89	450	6,8	1,14	337	7450	YPPM YPFPM	63 / 71 M 6b	133 134	35 37
	166	5,4	0,96	421	7,2	1,22	316	7450	YPM YPFM	63 / 71 M 6b	133 134	35 37
	158	5,7	1,01	400	7,6	1,29	300	7450				
	131	6,9	1,20	331	9,2	1,54	248	7450				
	122	7,4	1,30	308	9,9	1,66	231	7450				
	105	8,5	1,49	267	11	1,90	201	7450				
	190	7,4	1,30	310	9,5	1,66	241	7450	YPPM YPFPM	63 / 71 M 4a	133 134	34 36
	177	7,9	1,39	289	10	1,78	225	7450				
	82,51	17	2,81	134	22	3,59	105	7450				
	68,90	20	3,30	112	26	4,22	87	7450				
	63,66	22	3,60	104	28	4,61	81	7450				
	166	8,4	1,49	271	11	1,90	211	7450	YPM YPFM	63 / 71 M 4a	133 134	34 36
	158	8,9	1,54	257	11	1,97	200	7450				
	131	11	1,87	213	14	2,40	165	7450				
	122	12	2,02	198	15	2,58	154	7450				
	105	13	2,30	172	17	2,95	134	7450				
	90,72	15	2,50	148	20	3,19	115	7450				
	65,14	21	3,50	106	28	4,48	83	7450				
	175	8,0	0,84	277	10	1,08	215	4500	YPM YPFM	53 İR 42 / 71 M 4a	131 132	31 33
	154	9,1	0,81	247	12	1,04	192	4500	YPM YPFM	52 İR 42 / 71 M 4a	131 132	31 33
	138	10	0,90	222	13	1,16	172	4500				
	125	11	1,01	201	14	1,29	156	4500				
	112	13	1,10	180	16	1,41	140	4500				
	102	14	1,25	164	18	1,60	127	4500				
	85,00	16	1,44	136	21	1,84	106	4500				
0,25 0,34	119	12	1,01	194	15	1,29	151	4500	YPM YPFM	53 / 71 M 4a	129 130	21 23
	104	13	1,15	170	17	1,47	132	4500				
	94,78	15	1,30	154	19	1,66	120	4500				
	83,71	17	1,44	136	22	1,84	106	4500				
	74,40	19	1,63	121	24	2,09	94	4500				
	66,47	21	1,78	108	27	2,27	84	4500				
	59,64	23	2,02	97	30	2,58	76	4500				
	53,68	26	2,30	87	34	2,95	68	4500				
	48,45	29	2,52	79	37	3,23	61	4500				
	43,81	32	2,81	71	41	3,59	56	4500				
	39,46	35	3,02	64	46	3,87	50	4500				
	35,07	40	3,40	57	51	4,35	44	4500				
	31,33	45	3,80	51	57	4,86	40	4500				
	28,11	50	4,30	46	64	5,50	36	4500				
	25,30	55	4,70	41	71	6,02	32	4500				
	22,84	61	5,10	37	79	6,53	29	4500				
	25,75	54	4,70	43	70	6,02	33	4250	YPPM YPFPM	52 / 71 M 4a	129 130	19 21
	22,33	63	5,40	37	81	6,91	29	4250	YPM YPFM	52 / 71 M 4a	129 130	19 21
	19,56	72	6,30	32	92	8,06	25	4250				
	17,27	81	6,90	29	104	8,83	22	4250				
	15,35	91	7,80	25	117	9,98	20	4250				
	13,72	102	8,70	23	131	11,14	18	3850				
	12,31	114	9,90	20	146	12,67	16	3850				
	11,08	126	10,80	18	162	13,82	14	3850				
	9,997	140	11,90	17	180	15,23	13	3850				
	9,041	155	13,20	15	199	16,90	12	3850				
	7,236	193	11,30	12	249	14,46	9	3500				
	6,465	217	12,00	11	278	15,36	8	4250				
	5,800	241	13,20	10	310	16,90	7	4250				

P_1 Power *Potencia* [kW] Hp	İ Ratio *Proporción*	50 Hz n_2 Output Speeds *Velocidad De Salida* [r.p.m]	50 Hz S_f Service Factor *Factor De Servicio*	50 Hz M_2 Output Torque *Par De Salida* [Nm]	60 Hz n_2 Output Speeds *Velocidad De Salida* [r.p.m]	60 Hz S_f Service Factor *Factor De Servicio*	60 Hz M_2 Output Torque *Par De Salida* [Nm]	F_{Qlo} Over Loads *Sobrecargas* [N]	Type *Tipo*			kg
0,25 0,34	5,221	268	13,80	9	345	17,66	7	4250	**YPM YPFM**	**52 / 71 M 4a**	129 130	19 21
	4,712	297	14,40	8	382	18,43	6	4250				
	4,262	328	15,60	7	422	19,97	5	3850				
	7478	0,19	0,83	17238	0,24	1,06	13407	75000	**YPM YPFM**	**143 İR 73 / 71 M 4b**	171 172	503 538
	6672	0,21	0,92	15380	0,27	1,18	11962	75000				
	5920	0,24	1,07	13646	0,30	1,37	10614	75000				
	5288	0,26	1,17	12189	0,34	1,50	9481	75000				
	5010	0,28	1,26	11549	0,36	1,61	8982	75000				
	4475	0,31	1,36	10315	0,40	1,74	8023	75000				
	4020	0,35	1,55	9267	0,45	1,98	7207	75000				
	3628	0,39	1,70	8363	0,50	2,18	6505	75000				
	3286	0,43	1,90	7575	0,55	2,43	5891	75000				
	2985	0,47	2,10	6881	0,60	2,69	5352	75000				
	2720	0,51	2,30	6270	0,66	2,94	4877	75000				
	2404	0,58	2,50	5542	0,75	3,20	4310	75000				
	2177	0,64	2,70	5018	0,83	3,46	3903	75000				
	4418	0,32	0,91	10184	0,41	1,16	7921	61500	**YPM YPFM**	**123 İR 73 / 71 M 4b**	165 166	293 323
	3996	0,35	1,00	9211	0,45	1,28	7164	61500				
	3619	0,39	1,10	8342	0,50	1,41	6488	61500				
	3281	0,43	1,23	7563	0,55	1,57	5882	61500				
	2206	0,63	0,84	5163	0,82	1,08	4015	31500	**YPM YPFM**	**102 İR 63 / 71 M 4b**	159 160	198 218
	1976	0,71	0,97	4624	0,91	1,24	3597	31500				
	1779	0,79	1,00	4163	1,0	1,28	3238	31500				
	1610	0,87	1,23	3768	1,1	1,57	2930	31500				
	1462	0,96	1,23	3421	1,2	1,57	2661	31500				
	1333	1,1	1,23	3120	1,4	1,57	2426	31500				
	1218	1,1	1,23	2850	1,5	1,57	2217	31500				
	1113	1,3	1,23	2605	1,6	1,57	2026	31500				
	954	1,5	2,10	2233	1,9	2,69	1736	31500				
0,37 0,5	855	1,1	1,32	3159	1,4	1,70	2369	31500	**YPM YPFM**	**104 / 80 M 6a**	157 158	199 219
	771	1,2	1,49	2848	1,6	1,90	2136	31500				
	709	1,3	1,62	2619	1,7	2,08	1964	31500				
	629	1,4	1,82	2326	1,9	2,34	1744	31500				
	855	1,6	2,00	2031	2,1	2,56	1580	31500	**YPPM YPFPM**	**104 / 71 M 4b**	157 158	197 217
	771	1,8	2,30	1831	2,3	2,94	1424	31500				
	709	2,0	2,50	1683	2,5	3,20	1309	31500				
	629	2,2	2,80	1495	2,9	3,58	1163	31500				
	564	2,5	3,10	1340	3,2	3,97	1042	31500				
	1786	0,78	0,84	4180	1,0	1,08	3251	26800	**YPM YPFM**	**92 İR 63 / 71 M 4b**	153 154	121 124
	1607	0,87	0,91	3761	1,1	1,16	2925	26800				
	1453	0,96	1,00	3400	1,2	1,28	2645	26800				
	1319	1,1	1,14	3087	1,4	1,46	2401	26800				
	782	1,2	0,96	2889	1,5	1,23	2166	7450	**YPM YPFM**	**94 / 80 M 6a**	151 152	120 123
	713	1,3	1,02	2633	1,7	1,31	1975	7450				
	652	1,4	1,17	2411	1,8	1,49	1808	7450				
	600	1,5	1,26	2216	2,0	1,62	1662	7450				
	564	1,6	1,31	2084	2,1	1,68	1563	7450				
	518	1,7	1,41	1915	2,3	1,81	1437	7450				
	434	2,1	1,56	1604	2,8	1,99	1203	7450				
	782	1,8	1,49	1857	2,3	1,90	1444	7450	**YPM YPFM**	**94 / 71 M 4b**	151 152	118 121
	713	2,0	1,62	1693	2,5	2,08	1317	7450				
	652	2,1	1,76	1550	2,8	2,25	1206	7450				
	600	2,3	1,96	1424	3,0	2,51	1108	7450				
	564	2,5	2,03	1340	3,2	2,59	1042	7450				
	518	2,7	2,23	1231	3,5	2,85	958	7450				
	434	3,2	2,36	1031	4,1	3,03	802	7450				
	386	3,6	2,64	916	4,7	3,37	713	7450				

P_1 Power / Potencia [kW] Hp	İ Ratio / Proporción	50 Hz n_2 Output Speeds / Velocidad De Salida [r.p.m]	50 Hz S_f Service Factor / Factor De Servicio	50 Hz M_2 Output Torque / Par De Salida [Nm]	60 Hz n_2 Output Speeds / Velocidad De Salida [r.p.m]	60 Hz S_f Service Factor / Factor De Servicio	60 Hz M_2 Output Torque / Par De Salida [Nm]	F_{Qlo} Over Loads / Sobrecargas [N]	Type / Tipo			kg
	286	3,1	2,60	1072	4,2	3,33	804	26800				
	252	3,6	3,00	947	4,8	3,84	710	26800				
	235	3,8	3,20	883	5,1	4,10	662	26800	YPM YPFM	93 / 80 M 6a	149 150	112 115
	222	4,1	3,40	833	5,4	4,35	625	26800				
	213	4,2	3,60	799	5,6	4,61	600	26800				
	199	4,5	3,70	746	6,0	4,74	559	26800				
	473	1,9	0,81	1749	2,5	1,03	1312	19000	YPM YPFM	84 / 80 M 6a	145 146	93 99
	664	2,1	0,90	1577	2,7	1,15	1227	19000				
	594	2,4	0,97	1412	3,0	1,25	1098	19000				
	528	2,6	1,12	1256	3,4	1,43	977	19000				
	473	3,0	1,26	1124	3,8	1,62	874	19000	YPM YPFM	84 / 71 M 4b	145 146	91 97
	427	3,3	1,41	1014	4,2	1,81	788	19000				
	384	3,6	1,56	913	4,7	1,99	710	19000				
	324	4,3	1,95	770	5,6	2,49	599	19000				
	289	4,8	2,16	686	6,2	2,76	534	19000				
	259	5,4	2,43	616	6,9	3,11	479	19000				
	242	3,7	1,55	909	5,0	1,98	682	19000				
	209	4,3	1,85	786	5,7	2,37	589	19000	YPM YPFM	83 / 80 M 6a	143 144	90 96
	202	4,5	1,90	757	5,9	2,43	568	19000				
	174	5,2	2,20	654	6,9	2,82	491	19000				
	156	9,0	0,00	377	12	0,00	293	19000	YPM YPFM	83 / 71 M 4b	143 144	88 94
	154	9,1	0,00	371	12	0,00	289	19000				
	138	10	0,00	332	13	0,00	258	19000				
	492	2,8	0,81	1151	3,7	1,04	896	13500	YPM YPFM	72 İR 53 / 71 M 4b	141 142	63 67
	445	3,1	0,88	1041	4,0	1,13	810	13500				
	403	3,5	0,97	943	4,5	1,24	734	13500				
0,37	370	3,8	0,75	880	4,9	0,95	685	7450				
0,5	299	4,7	0,97	711	6,0	1,25	553	7451	YPM YPFM	74 / 71 M 4b	139 140	59 63
	254	5,5	1,10	604	7,1	1,41	470	7452				
	230	6,1	1,20	548	7,8	1,54	426	7453				
	212	4,2	0,88	796	5,7	1,13	597	13500	YPPM YPFPM	73 / 80 M 6a	137 138	57 61
	198	4,5	0,97	743	6,1	1,24	557	13500				
	185	4,9	1,00	696	6,5	1,28	522	13500				
	164	5,5	1,10	617	7,3	1,41	463	13500	YPM YPFM	73 / 80 M 6a	137 138	57 61
	146	6,2	1,26	547	8,2	1,61	410	13500				
	129	7,0	1,43	485	9,3	1,83	364	13500				
	212	6,6	1,35	512	8,5	1,73	398	13500	YPPM YPFPM	73 / 71 M 4b	137 138	55 59
	198	7,1	1,42	478	9,1	1,82	372	13500				
	185	7,6	1,55	447	9,7	1,98	348	13500				
	164	8,5	1,75	397	11	2,24	309	13500				
	146	9,6	1,96	351	12	2,51	273	13500	YPM YPFM	73 / 71 M 4b	137 138	55 59
	129	11	2,20	312	14	2,82	242	13500				
	112	13	2,50	269	16	3,20	210	13500				
	90,29	16	3,50	218	20	4,48	169	13500				
	76,73	18	4,30	185	23	5,50	144	13500				
	225	6,2	0,84	527	8,0	1,08	410	7320				
	200	7,0	1,00	468	9,0	1,28	364	7320	YPM YPFM	63 İR 42 / 71 M 4b	135 136	45 47
	164	8,5	1,10	384	11	1,41	299	7320				
	149	9,4	1,33	349	12	1,70	271	7320				
	197	7,1	0,84	468	9,1	1,08	364	7320				
	179	7,8	0,94	425	10	1,20	331	7320	YPM YPFM	62 İR 42 / 71 M 4b	135 136	44 46
	162	8,6	1,04	385	11	1,33	299	7320				
	127	11	1,30	302	14	1,66	235	7320				
	131	6,9	0,81	490	9,2	1,04	367	7320	YPM YPFM	63 / 80 M 6a	133 134	37 39
	122	7,4	0,88	457	9,9	1,13	342	7320				
	105	8,5	1,00	396	11	1,28	297	7320				

P_1 Power *Potencia* [kW] Hp	İ Ratio *Proporción*	50 Hz n_2 Output Speeds *Velocidad De Salida* [r.p.m]	50 Hz S_f Service Factor *Factor De Servicio*	50 Hz M_2 Output Torque *Par De Salida* [Nm]	60 Hz n_2 Output Speeds *Velocidad De Salida* [r.p.m]	60 Hz S_f Service Factor *Factor De Servicio*	60 Hz M_2 Output Torque *Par De Salida* [Nm]	F_{Qlo} Over Loads *Sobrecargas* [N]	Type *Tipo*			kg
	190	7,4	0,88	459	9,5	1,12	357	7320				
	177	7,9	0,94	428	10	1,20	333	7320				
	82,51	17	1,90	199	22	2,43	155	7300				
	68,90	20	2,23	166	26	2,85	129	7300	YPPM YPFPM	63 / 71 M 4b	133 134	35 37
	63,66	22	2,43	154	28	3,11	119	7160				
	58,09	24	2,64	140	31	3,37	109	7160				
	43,37	32	3,60	105	42	4,61	81	7160				
	166	8,4	1,01	401	11	1,29	312	7320				
	158	8,9	1,04	380	11	1,33	296	7320				
	131	11	1,26	315	14	1,62	245	7320				
	122	12	1,36	293	15	1,74	228	7320				
	105	13	1,56	254	17	1,99	198	7300	YPM YPFM	63 / 71 M 4b	133 134	35 37
	90,72	15	1,69	219	20	2,16	170	7300				
	65,14	21	2,36	157	28	3,03	122	7160				
	52,64	27	2,91	127	34	3,72	99	7160				
	47,69	29	3,30	115	38	4,22	89	7160				
	94,78	15	0,88	229	19	1,12	178	4500				
	83,71	17	0,97	202	22	1,25	157	4500				
	74,40	19	1,10	179	24	1,41	140	4500				
	66,47	21	1,20	160	27	1,54	125	4500				
	59,64	23	1,36	144	30	1,74	112	4500				
	53,68	26	1,56	129	34	1,99	101	4500				
0,37 0,5	48,45	29	1,70	117	37	2,18	91	4500	YPM YPFM	53 / 71 M 4b	129 130	22 24
	43,81	32	1,90	106	41	2,43	82	4500				
	39,46	35	2,04	95	46	2,62	74	4500				
	35,07	40	2,30	85	51	2,94	66	4500				
	31,33	45	2,57	76	57	3,29	59	4500				
	28,11	50	2,91	68	64	3,72	53	4500				
	25,30	55	3,18	61	71	4,06	47	4500				
	22,84	61	3,45	55	79	4,41	43	4500				
	25,75	54	3,18	63	70	4,06	49	3900	YPPM YPFPM	52 / 71 M 4b	129 130	20 22
	22,33	63	3,65	55	81	4,67	43	3900				
	19,56	72	4,26	48	92	5,45	37	3900				
	17,27	81	4,66	42	104	5,97	33	3900				
	15,35	91	5,27	38	117	6,75	29	3900				
	13,72	102	5,88	34	131	7,52	26	3500				
	12,31	114	6,69	30	146	8,56	23	3500				
	11,08	126	7,30	27	162	9,34	21	3500				
	9,997	140	8,04	24	180	10,29	19	3500	YPM YPFM	52 / 71 M 4b	129 130	20 22
	9,041	155	8,92	22	199	11,42	17	3500				
	7,236	193	7,64	18	249	9,77	14	3150				
	6,465	217	8,11	16	278	10,38	12	3150				
	5,800	241	8,92	14	310	11,42	11	3150				
	5,221	268	9,32	13	345	11,94	10	3150				
	4,712	297	9,73	12	382	12,45	9	3150				
	4,262	328	10,54	10	422	13,49	8	3150				
	6672	0,21	0,82	22862	0,27	1,05	17781	110000				
	5854	0,24	0,94	20059	0,31	1,20	15601	110000				
0,55 0,75	5225	0,27	1,05	17904	0,34	1,34	13925	110000	YPM YPFM	153 İR 83 / 80 M 4a	179 180	864 904
	4689	0,30	1,17	16067	0,38	1,50	12497	110000				
	3094	0,45	1,76	10602	0,58	2,25	8246	110000				
	2815	0,50	1,94	9646	0,64	2,48	7502	110000				
	2343	0,60	2,30	8028	0,77	2,94	6244	110000				

P_1 Power / Potencia [kW] Hp	İ Ratio / Proporción	50 Hz n_2 Output Speeds / Velocidad De Salida [r.p.m]	50 Hz S_f Service Factor / Factor De Servicio	50 Hz M_2 Output Torque / Par De Salida [Nm]	60 Hz n_2 Output Speeds / Velocidad De Salida [r.p.m]	60 Hz S_f Service Factor / Factor De Servicio	60 Hz M_2 Output Torque / Par De Salida [Nm]	F_{Q1o} Over Loads / Sobrecargas [N]	Type / Tipo			kg
0,55 0,75	5288	0,26	0,79	18120	0,34	1,01	14093	75000	YPM YPFM	143 İR 73 / 80 M 4a	171 172	504 539
	5010	0,28	0,85	17167	0,36	1,09	13352	75000				
	4475	0,31	0,92	15334	0,40	1,18	11926	75000				
	4020	0,35	1,05	13775	0,45	1,34	10714	75000				
	3628	0,39	1,15	12431	0,50	1,47	9669	75000				
	3286	0,43	1,27	11260	0,55	1,63	8757	75000				
	2985	0,47	1,41	10228	0,60	1,80	7955	75000				
	2720	0,51	1,54	9320	0,66	1,97	7249	75000				
	2404	0,58	1,67	8237	0,75	2,14	6407	75000				
	2177	0,64	1,83	7460	0,83	2,34	5802	75000				
	2683	0,52	1,54	9333	0,67	1,97	7259	75000	YPM YPFM	143 İR 72 / 80 M 4a	171 172	502 537
	2408	0,58	1,70	8377	0,75	2,18	6515	75000				
	1936	0,72	2,10	6735	0,93	2,69	5238	75000				
	1617	0,87	2,50	5625	1,1	3,20	4375	75000				
	1423	0,98	2,80	4950	1,3	3,58	3850	75000				
	1262	1,1	3,20	4390	1,4	4,10	3415	75000				
	2971	0,47	0,89	10335	0,61	1,14	8039	61500	YPM YPFM	123 İR 72 / 80 M 4a	165 166	293 323
	2641	0,53	1,00	9187	0,68	1,28	7146	61500				
	2368	0,59	1,11	8238	0,76	1,42	6407	61500				
	2138	0,65	1,23	7437	0,84	1,57	5785	61500				
	1943	0,72	1,35	6759	0,93	1,73	5257	61500				
	1774	0,79	1,48	6171	1,0	1,89	4800	61500				
	1628	0,86	1,62	5663	1,1	2,07	4405	61500				
	1428	0,98	1,79	4968	1,3	2,29	3864	61500				
	1290	1,1	2,00	4488	1,4	2,56	3490	61500				
	761	1,2	1,75	4181	1,6	2,24	3136	61500	YPM YPFM	124 / 80 M 6b	163 164	291 321
	687	1,3	1,94	3776	1,7	2,48	2832	61500				
	625	1,4	2,10	3431	1,9	2,69	2573	61500				
	1610	0,87	0,83	5601	1,1	1,06	4356	31500	YPM YPFM	102 İR 63 / 80 M 4a	159 160	200 220
	1462	0,96	0,83	5086	1,2	1,06	3956	31500				
	1333	1,1	0,83	4637	1,4	1,06	3607	31500				
	1218	1,1	0,83	4237	1,5	1,06	3296	31500				
	1113	1,3	0,83	3872	1,6	1,06	3011	31500				
	855	1,1	0,89	4696	1,4	1,14	3522	31500	YPM YPFM	104 / 80 M 6b	157 158	200 220
	771	1,2	1,00	4234	1,6	1,28	3176	31500				
	709	1,3	1,09	3892	1,7	1,40	2919	31500				
	629	1,4	1,23	3457	1,9	1,57	2593	31500				
	855	1,6	1,35	3019	2,1	1,72	2348	31500	YPM YPFM	104 / 80 M 4a	157 158	198 218
	771	1,8	1,55	2722	2,3	1,98	2117	31500				
	709	2,0	1,68	2502	2,5	2,15	1946	31500				
	629	2,2	1,88	2222	2,9	2,41	1729	31500				
	564	2,5	2,09	1991	3,2	2,67	1549	31500				
	509	2,8	2,35	1797	3,5	3,01	1398	31500				
	462	3,0	2,56	1632	3,9	3,27	1269	31500				
	392	3,6	3,03	1384	4,6	3,87	1077	31500				
	351	4,0	3,30	1239	5,1	4,23	963	31500				
	1200	1,2	0,83	4174	1,5	1,06	3247	26800	YPM YPFM	92 İR 63 / 80 M 4a	153 154	123 126
	1096	1,3	0,92	3813	1,6	1,18	2965	26800				
	652	1,4	0,79	3584	1,8	1,01	2688	26000	YPM YPFM	94 / 80 M 6b	151 152	122 125
	600	1,5	0,85	3294	2,0	1,09	2470	26000				
	564	1,6	0,88	3098	2,1	1,13	2324	26000				
	518	1,7	0,95	2847	2,3	1,21	2136	26000				
	434	2,1	1,05	2384	2,8	1,34	1788	26000				
	782	1,8	1,00	2760	2,3	1,28	2147	26000	YPM YPFM	94 / 80 M 4a	151 152	120 123
	713	2,0	1,09	2516	2,5	1,40	1957	26000				
	652	2,1	1,18	2304	2,8	1,51	1792	26000				

P_1 Power *Potencia* [kW] Hp	İ Ratio *Proporción*	50 Hz n_2 Output Speeds *Velocidad De Salida* [r.p.m]	50 Hz S_f Service Factor *Factor De Servicio*	50 Hz M_2 Output Torque *Par De Salida* [Nm]	60 Hz n_2 Output Speeds *Velocidad De Salida* [r.p.m]	60 Hz S_f Service Factor *Factor De Servicio*	60 Hz M_2 Output Torque *Par De Salida* [Nm]	F_{Qlo} Over Loads *Sobrecargas* [N]	Type *Tipo*			kg
	600	2,3	1,32	2117	3,0	1,69	1647	26000				
	564	2,5	1,36	1992	3,2	1,75	1549	26000				
	518	2,7	1,50	1830	3,5	1,92	1424	26000	YPM	94 / 80 M 4a	151	120
	434	3,2	1,59	1532	4,1	2,04	1192	26000	YPFM		152	123
	386	3,6	1,77	1362	4,7	2,27	1059	26000				
	359	3,9	2,18	1269	5,0	2,79	987	26000				
	320	4,4	2,45	1131	5,6	3,14	880	26000				
	286	3,1	1,75	1594	4,2	2,24	1196	26000				
	252	3,6	2,00	1407	4,8	2,56	1056	26000				
	235	3,8	2,20	1313	5,1	2,82	985	26000	YPM	93 / 80 M 6b	149	113
	222	4,1	2,30	1238	5,4	2,94	929	26000	YPFM		150	116
	213	4,2	2,40	1188	5,6	3,07	891	26000				
	199	4,5	2,50	1108	6,0	3,20	831	26000				
	286	4,9	2,70	1025	6,3	3,46	797	26000				
	252	5,5	3,10	905	7,1	3,97	704	26000				
	235	5,9	3,20	844	7,6	4,10	656	26000	YPM	93 / 80 M 4a	149	112
	222	6,3	3,50	796	8,1	4,48	619	26000	YPFM		150	115
	213	6,6	3,70	764	8,4	4,74	594	26000				
	525	2,7	0,83	1826	3,4	1,06	1420	19000	YPM	82 İR 53 / 80 M 4a	147	97
	475	2,9	0,92	1652	3,8	1,18	1285	19000	YPFM		148	103
	473	3,0	0,85	1671	3,8	1,09	1300	18500				
	427	3,3	0,95	1507	4,2	1,21	1172	18500				
	384	3,6	1,05	1357	4,7	1,34	1055	18500	YPM	84 / 80 M 4a	145	93
	324	4,3	1,31	1144	5,6	1,68	890	18500	YPFM		146	99
	289	4,8	1,45	1020	6,2	1,86	793	18500				
	259	5,4	1,64	916	6,9	2,09	712	18500				
	242	3,7	1,05	1351	5,0	1,34	1014	18500				
0,55	209	4,3	1,24	1168	5,7	1,59	876	18500	YPM	83 / 80 M 6b	143	91
0,75	202	4,5	1,28	1125	5,9	1,64	844	18500	YPFM		144	97
	174	5,2	1,47	973	6,9	1,88	730	18500				
	242	5,8	1,68	869	7,4	2,15	676	18500				
	209	6,7	1,88	751	8,6	2,41	584	18500				
	202	6,9	2,00	723	8,9	2,56	563	18500				
	174	8,0	2,30	625	10	2,94	486	18500				
	156	9,0	2,60	560	12	3,33	435	18500	YPM	83 / 80 M 4a	143	90
	154	9,1	2,60	551	12	3,33	429	18500	YPFM		144	96
	138	10	2,90	494	13	3,71	384	18500				
	122	11	3,30	439	15	4,22	341	18500				
	110	13	3,60	393	16	4,61	306	18500				
	98,86	14	4,00	354	18	5,12	276	18500				
	264	5,3	0,84	918	6,8	1,08	714	13500	YPM	73 İR 52 / 80 M 4a	141	66
	247	5,7	0,89	859	7,3	1,14	668	13500	YPFM		142	70
	325	4,3	0,81	1131	5,5	1,04	879	13500				
	295	4,7	0,89	1026	6,1	1,14	798	13500	YPM	72 İR 53 / 80 M 4a	141	65
	273	5,1	0,92	950	6,6	1,18	739	13500	YPFM		142	69
	263	5,3	1,55	915	6,8	1,98	712	13500				
	244	5,7	1,55	849	7,4	1,98	660	13500				
	230	6,1	0,81	814	7,8	1,03	633	7450	YPM YPFM	74 / 80 M 4a	139 140	60 64
	212	4,2	0,00	1184	5,7	0,00	888	13500	YPM	73 / 80 M 6b	137	58
	198	4,5	0,00	1105	6,1	0,00	828	13500	YPFM		138	62
	212	6,6	0,90	761	8,5	1,15	592	13000	YPPM	73 / 80 M 4a	137	57
	198	7,1	0,95	710	9,1	1,22	552	13000	YPFPM		138	61
	185	7,6	1,05	665	9,7	1,34	517	13000				
	164	8,5	1,18	590	11	1,51	459	13000	YPM	73 / 80 M 4a	137	57
	146	9,6	1,32	522	12	1,69	406	13000	YPFM		138	61
	129	11	1,50	463	14	1,92	360	13000				

P_1 Power / Potencia [kW] Hp	İ Ratio / Proporción	50 Hz n_2 Output Speeds / Velocidad De Salida [r.p.m]	50 Hz S_f Service Factor / Factor De Servicio	50 Hz M_2 Output Torque / Par De Salida [Nm]	60 Hz n_2 Output Speeds / Velocidad De Salida [r.p.m]	60 Hz S_f Service Factor / Factor De Servicio	60 Hz M_2 Output Torque / Par De Salida [Nm]	F_{Qlo} Over Loads / Sobrecargas [N]	Type / Tipo			kg
	112	13	1,72	401	16	2,20	312	13000				
	90,29	16	2,40	324	20	3,07	252	13000				
	76,73	18	2,90	275	23	3,71	214	13000	YPM YPFM	73 / 80 M 4a	137 138	57 61
	69,51	20	3,20	249	26	4,10	194	13000				
	63,22	22	3,50	227	28	4,48	176	13000				
	52,79	27	4,20	189	34	5,38	147	13000				
	131	11	0,85	468	14	1,09	364	7250				
	122	12	0,92	436	15	1,17	339	7250				
	105	13	1,05	378	17	1,34	294	7250				
	90,72	15	1,13	325	20	1,45	253	7100				
	82,51	17	1,28	296	22	1,63	230	7100				
	68,90	20	1,50	247	26	1,92	192	7100				
	65,14	21	1,59	234	28	2,04	182	7100	YPM	63 / 80 M 4a	133	37
	63,66	22	1,64	228	28	2,09	178	7100	YPFM		134	39
	58,09	24	1,77	208	31	2,27	162	6900				
	52,64	27	1,95	189	34	2,50	147	6900				
	47,69	29	2,22	171	38	2,84	133	6900				
	43,37	32	2,42	156	42	3,10	121	6900				
	36,22	39	2,89	130	50	3,70	101	6720				
	30,54	46	3,36	109	59	4,31	85	6720				
	66,47	21	0,81	238	27	1,03	185	4250				
	59,64	23	0,92	214	30	1,17	166	4250				
	53,68	26	1,05	192	34	1,34	150	4250				
	48,45	29	1,15	174	37	1,47	135	4250				
	43,81	32	1,28	157	41	1,63	122	4250				
0,55	39,46	35	1,37	141	46	1,76	110	4250	YPM	53 / 80 M 4a	129	24
0,75	35,07	40	1,55	126	51	1,98	98	4250	YPFM		130	26
	31,33	45	1,73	112	57	2,21	87	4250				
	28,11	50	1,95	101	64	2,50	78	4250				
	25,30	55	2,14	91	71	2,73	71	4250				
	22,84	61	2,32	82	79	2,97	64	4250				
	25,75	54	2,14	94	70	2,73	73	3710	YPPM YPFPM	52 / 80 M 4a	129 130	22 24
	22,33	63	2,45	81	81	3,14	63	3710				
	19,56	72	2,86	71	92	3,67	55	3710				
	17,27	81	3,14	63	104	4,01	49	3710				
	15,35	91	3,55	56	117	4,54	43	3710				
	13,72	102	3,95	50	131	5,06	39	3310				
	12,31	114	4,50	45	146	5,76	35	3310				
	11,08	126	4,91	40	162	6,28	31	3310				
	9,997	140	5,41	36	180	6,92	28	3310				
	9,041	155	6,00	33	199	7,68	26	3310	YPM	52 / 80 M 4a	129	22
	8,590	163	6,18	31	210	7,91	24	3000	YPFM		130	24
	7,602	184	7,09	28	237	9,08	22	3000				
	7,236	193	5,14	26	249	6,57	20	3000				
	6,465	217	5,45	24	278	6,98	18	3000				
	5,800	241	6,00	21	310	7,68	16	3000				
	5,221	268	6,27	19	345	8,03	15	3000				
	4,712	297	6,55	17	382	8,38	13	3000				
	4,262	328	7,09	16	422	9,08	12	3000				
	4,049	346	10,36	15	445	13,26	11	3000				
	3,583	391	10,91	13	502	13,96	10	3000				
	5225	0,27	0,77	24414	0,34	0,99	18989	110000				
0,75	4689	0,30	0,86	21910	0,38	1,10	17041	110000	YPM	153 İR 83 / 80 M 4b	179	867
1,1	3094	0,45	1,29	14457	0,58	1,65	11244	110000	YPFM		180	907
	2815	0,50	1,42	13153	0,64	1,82	10230	110000				
	2343	0,60	1,70	10948	0,77	2,18	8515	110000				

P_1 Power *Potencia* [kW] Hp	İ Ratio *Proporción*	50 Hz n_2 Output Speeds *Velocidad De Salida* [r.p.m]	50 Hz S_f Service Factor *Factor De Servicio*	50 Hz M_2 Output Torque *Par De Salida* [Nm]	60 Hz n_2 Output Speeds *Velocidad De Salida* [r.p.m]	60 Hz S_f Service Factor *Factor De Servicio*	60 Hz M_2 Output Torque *Par De Salida* [Nm]	F_{Qlo} Over Loads *Sobrecargas* [N]	Type *Tipo*			kg
	2222	0,63	1,80	10541	0,81	2,30	8198	110000	YPM YPFM	152 İR 83 / 80 M 4b	179 180	857 897
	1988	0,70	2,00	9430	0,91	2,56	7335	110000				
	1791	0,78	2,20	8496	1,0	2,82	6608	110000				
	3628	0,39	0,84	16952	0,50	1,08	13185	75000	YPM YPFM	143 İR 73 / 80 M 4b	171 172	507 542
	3286	0,43	0,93	15354	0,55	1,19	11942	75000				
	2985	0,47	1,03	13948	0,60	1,32	10848	75000				
	2720	0,51	1,13	12709	0,66	1,45	9885	75000				
	2404	0,58	1,22	11233	0,75	1,56	8737	75000				
	2177	0,64	1,34	10172	0,83	1,72	7912	75000				
	2683	0,52	1,13	12727	0,67	1,45	9899	75000	YPM YPFM	143 İR 72 / 80 M 4b	171 172	505 537
	2408	0,58	1,25	11423	0,75	1,60	8884	75000				
	1936	0,72	1,56	9184	0,93	2,00	7143	75000				
	1617	0,87	1,87	7671	1,1	2,39	5966	75000				
	1423	0,98	2,10	6750	1,3	2,69	5250	75000				
	851	1,1	1,88	6375	1,4	2,41	4781	75000	YPPM YPFPM	144 / 90 S 6a	169 170	534 569
	711	1,3	2,20	5325	1,7	2,82	3994	75000				
	625	1,4	2,80	4686	1,9	3,58	3514	75000				
	2368	0,59	0,81	11233	0,76	1,04	8737	61500	YPM YPFM	123 İR 72 / 80 M 4b	165 166	295 325
	2138	0,65	0,90	10142	0,84	1,15	7888	61500				
	1943	0,72	0,99	9217	0,93	1,27	7169	61500				
	1774	0,79	1,08	8415	1,0	1,38	6545	61500				
	1628	0,86	1,19	7723	1,1	1,52	6007	61500				
	1428	0,98	1,31	6774	1,3	1,68	5269	61500				
	1290	1,1	1,47	6119	1,4	1,88	4760	61500				
	761	1,2	1,28	5702	1,6	1,64	4276	61500	YPM YPFM	124 / 90 S 6a	163 164	293 323
	687	1,3	1,42	5149	1,7	1,82	3862	61500				
0,75	625	1,4	1,54	4679	1,9	1,97	3509	61500				
1,1	567	1,6	1,69	4249	2,1	2,16	3187	61500				
	761	1,8	2,00	3665	2,4	2,56	2851	61500	YPM YPFM	124 / 80 M 4b	163 164	292 322
	687	2,0	2,20	3310	2,6	2,82	2575	61500				
	625	2,2	2,40	3008	2,9	3,07	2339	61500				
	629	1,4	0,90	4714	1,9	1,15	3536	31250	YPM YPFM	104 / 90 S 6a	157 158	203 223
	855	1,6	0,99	4117	2,1	1,26	3202	31250	YPM YPFM	104 / 80 M 4b	157 158	201 221
	771	1,8	1,13	3712	2,3	1,45	2887	31250				
	709	2,0	1,23	3412	2,5	1,58	2654	31250				
	629	2,2	1,38	3031	2,9	1,77	2357	31250				
	564	2,5	1,53	2715	3,2	1,96	2112	31250				
	509	2,8	1,73	2451	3,5	2,21	1906	31250				
	462	3,0	1,87	2225	3,9	2,40	1731	31250				
	392	3,6	2,22	1888	4,6	2,84	1468	31250				
	351	4,0	2,42	1689	5,1	3,10	1314	31250				
	294	4,8	2,94	1414	6,1	3,76	1100	31250				
	259	5,4	3,30	1246	7,0	4,22	969	31250				
	270	3,3	2,00	2054	4,4	2,56	1541	31250	YPPM YPFPM	103 / 90 S 6a	155 156	196 216
	252	3,6	2,10	1916	4,8	2,69	1437	31250				
	221	4,1	2,40	1684	5,4	3,07	1263	31250				
	197	4,6	2,80	1495	6,1	3,58	1122	31250				
	181	5,0	3,00	1375	6,6	3,84	1031	31250				
	161	5,6	3,20	1221	7,5	4,10	916	31250				
	863	1,6	0,85	4094	2,1	1,09	3184	25000	YPM YPFM	92 İR 63 / 80 M 4b	153 154	125 128
	772	1,8	0,95	3662	2,3	1,22	2848	25000				
	695	2,0	1,04	3297	2,6	1,33	2564	25000				
	434	2,1	0,77	3251	2,8	0,98	2438	25000	YPM YPFM	94 / 90 S 6a	151 152	124 127

P_1 Power *Potencia* [kW] Hp	İ Ratio *Proporción*	50 Hz n_2 Output Speeds *Velocidad De Salida* [r.p.m]	50 Hz S_f Service Factor *Factor De Servicio*	50 Hz M_2 Output Torque *Par De Salida* [Nm]	60 Hz n_2 Output Speeds *Velocidad De Salida* [r.p.m]	60 Hz S_f Service Factor *Factor De Servicio*	60 Hz M_2 Output Torque *Par De Salida* [Nm]	F_{Q1o} Over Loads *Sobrecargas* [N]	Type *Tipo*			kg
	713	2,0	0,80	3432	2,5	1,02	2669	25000	YPM YPFM	94 / 80 M 4b	151 152	123 126
	652	2,1	0,87	3142	2,8	1,11	2444	25000				
	600	2,3	0,97	2887	3,0	1,24	2246	25000				
	564	2,5	1,00	2716	3,2	1,28	2113	25000				
	518	2,7	1,10	2496	3,5	1,41	1941	25000				
	434	3,2	1,17	2090	4,1	1,49	1625	25000				
	386	3,6	1,30	1857	4,7	1,66	1444	25000				
	359	3,9	1,60	1730	5,0	2,05	1345	25000				
	320	4,4	1,80	1542	5,6	2,30	1200	25000				
	286	3,1	1,28	2174	4,2	1,64	1630	24000	YPPM YPFPM	93 / 90 S 6a	149 150	117 120
	252	3,6	1,48	1919	4,8	1,89	1439	24000	YPM YPFM	93 / 90 S 6a	149 150	117 120
	235	3,8	1,58	1790	5,1	2,02	1343	24000				
	222	4,1	1,68	1688	5,4	2,15	1266	24000				
	213	4,2	1,76	1620	5,6	2,25	1215	24000				
	199	4,5	1,83	1511	6,0	2,34	1134	24000				
	286	4,9	2,00	1398	6,3	2,56	1087	24000	YPM YPFM	93 / 80 M 4b	149 150	114 117
	252	5,5	2,30	1234	7,1	2,94	960	24000				
	235	5,9	2,40	1151	7,6	3,07	895	24000				
	222	6,3	2,60	1085	8,1	3,33	844	24000				
	213	6,6	2,70	1042	8,4	3,46	810	24000				
	199	7,0	2,90	972	9,1	3,71	756	24000				
	382	3,7	0,83	1812	4,7	1,06	1409	18500	YPM YPFM	82 İR 53 / 80 M 4b	147 148	99 105
	343	4,1	0,93	1627	5,2	1,19	1266	18500				
	389	3,6	0,87	1873	4,6	1,11	1457	18500	YPM YPFM	82 İR 52 / 80 M 4b	147 148	99 105
	347	4,0	0,97	1671	5,2	1,24	1300	18500				
	324	4,3	0,96	1560	5,6	1,23	1214	18000	YPM YPFM	84 / 80 M 4b	145 146	96 102
0,75	289	4,8	1,07	1391	6,2	1,36	1082	18000				
1,1	259	5,4	1,20	1249	6,9	1,54	971	18000				
	242	3,7	0,00	1843	5,0	0,00	1382	18000	YPM YPFM	83 / 90 S 6a	143 144	95 101
	209	4,3	0,91	1593	5,7	1,16	1195	18000				
	242	5,8	1,23	1185	7,4	1,57	921	18000	YPM YPFM	83 / 80 M 4b	143 144	92 98
	209	6,7	1,38	1024	8,6	1,77	797	18000				
	202	6,9	1,48	986	8,9	1,89	767	18000				
	174	8,0	1,69	853	10	2,16	663	18000				
	156	9,0	1,90	763	12	2,43	594	18000				
	154	9,1	1,90	752	12	2,43	585	18000				
	138	10	2,10	673	13	2,69	524	18000				
	122	11	2,40	599	15	3,07	466	18000				
	110	13	2,60	536	16	3,33	417	18000				
	98,86	14	2,90	483	18	3,71	376	18000				
	89,02	16	3,30	435	20	4,22	339	18000				
	164	8,5	0,87	804	11	1,11	625	12750	YPM YPFM	73 / 80 M 4b	137 138	59 63
	146	9,6	0,96	712	12	1,23	554	12750				
	129	11	1,10	632	14	1,41	491	12750				
	112	13	1,27	546	16	1,63	425	12750				
	90,29	16	1,76	441	20	2,25	343	12750				
	76,73	18	2,10	375	23	2,69	292	12300				
	69,51	20	2,30	340	26	2,94	264	12300				
	63,22	22	2,50	309	28	3,20	240	12300				
	52,79	27	3,10	258	34	3,97	201	12300				
	44,51	31	3,60	218	40	4,61	169	12300				
	90,72	15	0,83	444	20	1,06	345	6700	YPM YPFM	63 / 80 M 4b	133 134	38 40
	82,51	17	0,94	403	22	1,20	314	6690				
	68,90	20	1,10	337	26	1,41	262	6690				
	65,14	21	1,17	318	28	1,49	248	6690				
	63,66	22	1,20	311	28	1,54	242	6600				

P_1 Power *Potencia* [kW] Hp	İ Ratio *Proporción*	50 Hz n_2 Output Speeds *Velocidad De Salida* [r.p.m]	50 Hz S_f Service Factor *Factor De Servicio*	50 Hz M_2 Output Torque *Par De Salida* [Nm]	60 Hz n_2 Output Speeds *Velocidad De Salida* [r.p.m]	60 Hz S_f Service Factor *Factor De Servicio*	60 Hz M_2 Output Torque *Par De Salida* [Nm]	F_{Qlo} Over Loads *Sobrecargas* [N]	Type *Tipo*			kg
	58,09	24	1,30	284	31	1,66	221	6600				
	52,64	27	1,43	257	34	1,83	200	6600				
	47,69	29	1,63	233	38	2,08	181	6400	YPM	63 / 80 M 4b	133	38
	43,37	32	1,78	212	42	2,27	165	6400	YPFM		134	40
	36,22	39	2,12	177	50	2,72	138	6400				
	30,54	46	2,47	149	59	3,16	116	6400				
	31,54	44	2,60	157	57	3,33	122	6420				
	24,78	56	3,20	123	73	4,10	96	6420	YPM	62 / 80 M 4b	133	34
	23,10	61	3,50	115	78	4,48	89	6420	YPFM		134	36
	20,03	70	4,10	99	90	5,25	77	6420				
	18,14	77	4,40	90	99	5,63	70	6420				
	48,45	29	0,84	237	37	1,08	184	4000				
	43,81	32	0,94	214	41	1,20	167	4000				
	39,46	35	1,01	193	46	1,29	150	4000				
	35,07	40	1,13	171	51	1,45	133	4000	YPM	53 / 80 M 4b	129	25
	31,33	45	1,27	153	57	1,62	119	4000	YPFM		130	27
	28,11	50	1,43	137	64	1,83	107	4000				
	25,30	55	1,57	124	71	2,01	96	4000				
	22,84	61	1,70	112	79	2,18	87	4000				
0,75 1,1	25,75	54	1,57	128	70	2,01	99	3580	YPPM YPFPM	52 / 80 M 4b	129 130	23 25
	22,33	63	1,80	111	81	2,30	86	3580				
	19,56	72	2,10	97	92	2,69	76	3580				
	17,27	81	2,30	86	104	2,94	67	3580				
	15,35	91	2,60	76	117	3,33	59	3580				
	13,72	102	2,90	68	131	3,71	53	3180				
	12,31	114	3,30	61	146	4,22	48	3180				
	11,08	126	3,60	55	162	4,61	43	3180				
	9,997	140	3,97	50	180	5,08	39	3180				
	9,041	155	4,40	45	199	5,63	35	3180	YPM	52 / 80 M 4b	129	23
	8,590	163	4,53	43	210	5,80	33	2870	YPFM		130	25
	7,602	184	5,20	38	237	6,66	29	2870				
	7,236	193	3,77	36	249	4,82	28	2870				
	6,465	217	4,00	32	278	5,12	25	2870				
	5,800	241	4,40	29	310	5,63	22	2870				
	5,221	268	4,60	26	345	5,89	20	2870				
	4,712	297	4,80	23	382	6,14	18	2870				
	4,262	328	5,20	21	422	6,66	16	2870				
	4,049	346	7,60	20	445	9,73	16	2870				
	3,583	391	8,00	18	502	10,24	14	2870				
	3094	0,45	0,88	21203	0,58	1,13	16492	110000	YPM	153 İR 83 / 90 S 4a	179	869
	2815	0,50	0,97	19291	0,64	1,24	15004	110000	YPFM		180	909
	2343	0,60	1,16	16057	0,77	1,48	12489	110000				
	2222	0,63	1,23	15459	0,81	1,57	12024	110000				
	1988	0,70	1,36	13831	0,91	1,74	10758	110000				
	1791	0,78	1,50	12461	1,0	1,92	9692	110000	YPM	152 İR 83 / 90 S 4a	179	859
	1624	0,86	1,70	11299	1,1	2,18	8788	110000	YPFM		180	599
1,1 1,5	1479	0,95	1,84	10290	1,2	2,36	8003	110000				
	1353	1,0	2,00	9413	1,3	2,56	7322	110000				
	1243	1,1	2,20	8648	1,4	2,82	6726	110000				
	2404	0,58	0,83	16475	0,75	1,06	12814	75000	YPM	143 İR 73 / 90 S 4a	171	507
	2177	0,64	0,91	14919	0,83	1,16	11604	75000	YPFM		172	542
	2408	0,58	0,85	16754	0,75	1,09	13031	75000				
	1936	0,72	1,06	13470	0,93	1,36	10476	75000	YPM	143 İR 72 / 90 S 4a	171	507
	1617	0,87	1,27	11250	1,1	1,63	8750	75000	YPFM		172	542
	1423	0,98	1,43	9900	1,3	1,83	7700	75000				

P_1 Power / Potencia [kW] Hp	İ Ratio / Proporción	50 Hz n_2 Output Speeds / Velocidad De Salida [r.p.m]	50 Hz S_f Service Factor / Factor De Servicio	50 Hz M_2 Output Torque / Par De Salida [Nm]	60 Hz n_2 Output Speeds / Velocidad De Salida [r.p.m]	60 Hz S_f Service Factor / Factor De Servicio	60 Hz M_2 Output Torque / Par De Salida [Nm]	F_{Qlo} Over Loads / Sobrecargas [N]	Type / Tipo			kg
	851	1,1	1,28	9350	1,4	1,64	7013	75000	YPPM YPFPM	144 / 90 L 6b	169 170	536 571
	711	1,3	1,53	7810	1,7	1,96	5857	75000				
	625	1,4	1,91	6872	1,9	2,44	5154	75000				
	851	1,6	2,00	6011	2,1	2,56	4675	75000	YPPM YPFPM	144 / 90 S 4a	169 170	534 569
	711	2,0	2,40	5021	2,5	3,07	3905	75000				
	625	2,2	2,90	4418	2,9	3,71	3436	75000				
	1628	0,86	0,81	11327	1,1	1,04	8810	61500	YPM YPFM	123 İR 72 / 90 S 4a	165 166	298 328
	1428	0,98	0,90	9935	1,3	1,15	7727	61500				
	1290	1,1	1,00	8975	1,4	1,28	6981	61500				
	761	1,2	0,88	8362	1,6	1,12	6272	61500	YPM YPFM	124 / 90 L 6b	163 164	295 325
	687	1,3	0,97	7552	1,7	1,24	5664	61500				
	625	1,4	1,05	6862	1,9	1,34	5147	61500				
	567	1,6	1,15	6232	2,1	1,47	4674	61500				
	761	1,8	1,36	5376	2,4	1,75	4181	61500	YPM YPFM	124 / 90 S 4a	163 164	294 324
	687	2,0	1,50	4855	2,6	1,92	3776	61500				
	625	2,2	1,64	4411	2,9	2,09	3431	61500				
	567	2,5	1,84	4006	3,2	2,36	3116	61500				
	512	2,7	2,05	3618	3,5	2,62	2814	61500				
	465	3,0	2,25	3287	3,9	2,88	2557	61500				
	425	3,3	2,39	3002	4,2	3,05	2335	61500				
	390	3,6	2,70	2754	4,6	3,46	2142	61500				
	342	4,1	3,00	2417	5,3	3,84	1880	61500				
	309	4,5	3,30	2183	5,8	4,22	1698	61500				
	709	2,0	0,84	5005	2,5	1,08	3892	30500	YPM YPFM	104 / 90 S 4a	157 158	203 223
	629	2,2	0,94	4445	2,9	1,21	3457	30500				
	564	2,5	1,04	3983	3,2	1,33	3098	30500				
1,1	509	2,8	1,18	3594	3,5	1,51	2795	30500				
1,5	462	3,0	1,28	3263	3,9	1,64	2538	30500				
	392	3,6	1,51	2769	4,6	1,94	2154	30500				
	351	4,0	1,65	2478	5,1	2,11	1927	30500				
	294	4,8	2,00	2073	6,1	2,56	1613	30500				
	259	5,4	2,25	1827	7,0	2,88	1421	30500				
	230	6,1	2,52	1624	7,8	3,23	1263	30500				
	206	6,8	2,86	1453	8,8	3,66	1130	30500				
	270	3,3	1,36	3013	4,4	1,74	2260	30500	YPPM YPFPM	103 / 90 L 6b	155 156	198 218
	252	3,6	1,43	2810	4,8	1,83	2108	30500				
	221	4,1	1,63	2469	5,4	2,09	1852	30500				
	197	4,6	1,91	2193	6,1	2,44	1645	30500				
	181	5,0	2,00	2016	6,6	2,56	1512	30500				
	161	5,6	2,10	1791	7,5	2,69	1343	30500				
	270	5,2	2,10	1937	6,7	2,69	1507	30500	YPPM YPFPM	103 / 90 S 4a	155 156	196 216
	252	5,6	2,30	1807	7,1	2,94	1405	30500				
	221	6,3	2,60	1587	8,1	3,33	1235	30500				
	197	7,1	3,00	1410	9,2	3,84	1097	30500				
	181	7,7	3,10	1296	10,0	3,97	1008	30000				
	161	8,7	3,40	1151	11	4,35	895	30000				
	628	2,2	0,81	4369	2,9	1,04	3398	23000	YPM YPFM	92 İR 63 / 90 S 4a	153 154	128 131
	570	2,5	0,87	3966	3,2	1,11	3084	23000				
	519	2,7	0,95	3611	3,5	1,22	2808	23000				
	470	3,0	1,00	3270	3,8	1,28	2543	23000				
	434	3,2	0,80	3065	4,1	1,02	2384	23000	YPM YPFM	94 / 90 S 4a	151 152	125 128
	386	3,6	0,89	2723	4,7	1,13	2118	23000				
	359	3,9	1,09	2537	5,0	1,40	1973	23000				
	320	4,4	1,23	2262	5,6	1,57	1759	23000				

P_1 Power *Potencia* [kW] Hp	İ Ratio *Proporción*	50 Hz n_2 Output Speeds *Velocidad De Salida* [r.p.m]	50 Hz S_f Service Factor *Factor De Servicio*	50 Hz M_2 Output Torque *Par De Salida* [Nm]	60 Hz n_2 Output Speeds *Velocidad De Salida* [r.p.m]	60 Hz S_f Service Factor *Factor De Servicio*	60 Hz M_2 Output Torque *Par De Salida* [Nm]	F_{Qlo} Over Loads *Sobrecargas* [N]	Type *Tipo*			kg
	252	3,6	1,00	2815	4,8	1,28	2111	23000				
	235	3,8	1,08	2626	5,1	1,38	1969	23000				
	222	4,1	1,14	2476	5,4	1,46	1857	23000	YPM YPFM	93 / 90 L 6b	149 150	119 122
	213	4,2	1,20	2376	5,6	1,54	1782	23000				
	199	4,5	1,25	2217	6,0	1,60	1663	23000				
	286	4,9	1,36	2050	6,3	1,74	1594	23000				
	252	5,5	1,57	1810	7,1	2,01	1407	23000				
	235	5,9	1,63	1688	7,6	2,09	1313	23000				
	222	6,3	1,77	1592	8,1	2,27	1238	23000				
	213	6,6	1,84	1528	8,4	2,36	1188	23000	YPM	93 / 90 S 4a	149	117
	199	7,0	1,98	1425	9,1	2,53	1108	23000	YPFM		150	120
	179	7,8	2,20	1285	10	2,82	999	23000				
	163	8,6	2,40	1165	11	3,07	906	23000				
	144	9,7	2,70	1035	12	3,46	805	23000				
	129	11	3,00	923	14	3,84	718	23000				
	209	6,7	0,91	1502	8,6	1,16	1168	18000				
	174	8,0	1,15	1251	10	1,47	973	18000				
	156	9,0	1,30	1120	12	1,66	871	18000				
	154	9,1	1,30	1103	12	1,66	858	18000				
	138	10	1,45	987	13	1,86	768	18000				
	122	11	1,65	878	15	2,11	683	18000				
	110	13	1,80	786	16	2,30	612	18000	YPM	83 / 90 S 4a	143	95
	98,86	14	2,00	709	18	2,56	551	18000	YPFM		144	101
	89,02	16	2,20	638	20	2,82	497	18000				
	75,07	19	2,80	538	24	3,58	419	17700				
	66,93	21	3,30	480	27	4,22	373	17550				
	60,09	23	3,50	431	30	4,48	335	17500				
1,1	54,26	26	3,90	389	33	4,99	303	17500				
1,5	48,22	29	4,50	346	37	5,76	269	17400				
	112	13	0,86	801	16	1,10	623	12300				
	90,29	16	1,20	647	20	1,54	504	12300				
	76,73	18	1,45	550	23	1,86	428	12300				
	69,51	20	1,60	498	26	2,05	388	12300				
	63,22	22	1,75	453	28	2,24	353	12300				
	52,79	27	2,10	379	34	2,69	294	12000	YPM	73 / 90 S 4a	137	62
	50,03	28	2,20	359	36	2,82	279	12000	YPFM		138	66
	44,51	31	2,50	319	40	3,20	248	12000				
	42,51	33	2,60	305	42	3,33	237	12000				
	37,65	37	2,90	270	48	3,71	210	12000				
	33,42	42	3,30	240	54	4,22	186	12000				
	29,69	47	3,70	213	61	4,74	166	12000				
	32,94	42	3,50	240	55	4,48	187	12000	YPM	72 / 90 S 4a	137	59
	28,00	50	3,90	204	64	4,99	159	12000	YPFM		138	63
	65,14	21	0,80	467	28	1,02	363	6290				
	63,66	22	0,82	456	28	1,05	355	6200				
	58,09	24	0,89	417	31	1,13	324	6200				
	52,64	27	0,98	378	34	1,25	294	6200	YPM	63 / 90 S 4a	133	42
	47,69	29	1,11	342	38	1,42	266	6000	YPFM		134	44
	43,37	32	1,21	311	42	1,55	242	5600				
	36,22	39	1,45	260	50	1,85	202	5550				
	30,54	46	1,68	219	59	2,15	170	5550				
	31,54	44	1,75	230	57	2,24	179	6000	YPPM	62 / 90 S 4a	133	39
	23,10	61	2,40	168	78	3,07	131	6000	YPFPM		134	41
	24,78	56	2,20	180	73	2,82	140	6000				
	20,03	70	2,80	146	90	3,58	113	6000	YPM	62 / 90 S 4a	133	39
	18,14	77	3,00	132	99	3,84	103	5620	YPFM		134	41
	16,50	85	3,30	120	109	4,22	93	5620				

P_1 Power *Potencia* [kW] Hp	İ Ratio *Proporción*	50 Hz n_2 Output Speeds *Velocidad De Salida* [r.p.m]	50 Hz S_f Service Factor *Factor De Servicio*	50 Hz M_2 Output Torque *Par De Salida* [Nm]	60 Hz n_2 Output Speeds *Velocidad De Salida* [r.p.m]	60 Hz S_f Service Factor *Factor De Servicio*	60 Hz M_2 Output Torque *Par De Salida* [Nm]	F_{Qlo} Over Loads *Sobrecargas* [N]	Type *Tipo*			kg
	14,67	95	3,70	107	123	4,74	83	5420	YPM YPFM	62 / 90 S 4a	133 134	39 41
	13,29	105	4,10	97	135	5,25	75	5420				
	12,09	116	4,50	88	149	5,76	68	5420				
	31,33	45	0,86	225	57	1,11	175	4000	YPM YPFM	53 / 90 S 4a	129 130	29 31
	28,11	50	0,98	202	64	1,25	157	4000				
	25,30	55	1,07	181	71	1,37	141	4000				
	22,84	61	1,16	164	79	1,48	127	4000				
	25,75	54	1,07	187	70	1,37	146	3490	YPPM YPFPM	52 / 90 S 4a	129 130	27 29
	22,33	63	1,23	163	81	1,57	126	3750				
	19,56	72	1,43	142	92	1,83	111	3750				
	17,27	81	1,57	126	104	2,01	98	3490	YPM YPFM	52 / 90 S 4a	129 130	27 29
	15,35	91	1,77	112	117	2,27	87	3490				
1,1	13,72	102	1,98	100	131	2,53	78	3490				
1,5	12,31	114	2,25	90	146	2,88	70	3490				
	11,08	126	2,45	81	162	3,14	63	3090				
	9,997	140	2,70	73	180	3,46	57	3090				
	9,041	155	3,00	66	199	3,84	51	3090				
	8,590	163	3,09	63	210	3,96	49	3090				
	7,602	184	3,55	55	237	4,54	43	3090				
	7,236	193	2,57	53	249	3,29	41	2780				
	6,465	217	2,73	47	278	3,49	37	2780				
	5,800	241	3,00	42	310	3,84	33	2780				
	5,221	268	3,14	38	345	4,01	30	2780				
	4,712	297	3,27	34	382	4,19	27	2780				
	4,262	328	3,55	31	422	4,54	24	2780				
	4,049	346	5,18	29	445	6,63	23	2780				
	3,583	391	5,45	26	502	6,98	20	2780				
	2343	0,60	0,85	21896	0,77	1,09	17030	110000	YPM YPFM	153 İR 83 / 90 L 4a	179 180	872 912
	2222	0,63	0,90	21081	0,81	1,15	16396	110000	YPM YPFM	152 İR 83 / 90 L 4a	179 180	862 902
	1988	0,70	1,00	18861	0,91	1,28	14670	110000				
	1791	0,78	1,10	16992	1,0	1,41	13216	110000				
	1624	0,86	1,25	15408	1,1	1,60	11984	110000				
	1479	0,95	1,35	14032	1,2	1,73	10914	110000				
	1353	1,0	1,50	12836	1,3	1,92	9984	110000				
	1243	1,1	1,60	11793	1,4	2,05	9172	110000				
	1057	1,3	1,90	10028	1,7	2,43	7800	110000				
	585	1,5	2,10	8763	2,1	2,69	6573	110000	YPM YPFM	154 / 100 L 6a	177 178	842 882
	528	1,7	2,40	7912	2,3	3,07	5934	110000				
	455	2,0	2,70	6824	2,6	3,46	5118	110000				
1,5	390	2,3	3,20	5842	3,1	4,10	4381	110000				
2,2	348	2,6	3,50	5211	3,5	4,48	3908	110000				
	311	2,9	4,00	4662	3,9	5,12	3496	110000				
	1936	0,72	0,78	18368	0,93	1,00	14286	75000	YPM YPFM	143 İR 72 / 90 L 4a	171 172	510 545
	1617	0,87	0,94	15341	1,1	1,20	11932	75000				
	1423	0,98	1,05	13501	1,3	1,34	10500	75000				
	851	1,1	0,94	12750	1,4	1,20	9563	75000	YPM YPFM	144 / 100 L 6a	169 170	541 576
	711	1,3	1,12	10650	1,7	1,43	7987	75000				
	625	1,4	1,40	9371	1,9	1,79	7029	75000				
	851	1,6	1,46	8197	2,1	1,87	6375	75000	YPPM YPFPM	144 / 90 L 4a	169 170	537 572
	711	2,0	1,76	6846	2,5	2,25	5325	75000				
	625	2,2	2,10	6025	2,9	2,69	4686	75000				
	555	2,5	2,40	5346	3,2	3,07	4158	75000				
	496	2,8	2,70	4773	3,6	3,46	3713	75000				
	445	3,1	3,00	4290	4,0	3,84	3336	75000				
	387	3,6	3,50	3726	4,7	4,48	2898	75000				

P_1 Power *Potencia* [kW] Hp	İ Ratio *Proporción*	50 Hz n_2 Output Speeds *Velocidad De Salida* [r.p.m]	50 Hz S_f Service Factor *Factor De Servicio*	50 Hz M_2 Output Torque *Par De Salida* [Nm]	60 Hz n_2 Output Speeds *Velocidad De Salida* [r.p.m]	60 Hz S_f Service Factor *Factor De Servicio*	60 Hz M_2 Output Torque *Par De Salida* [Nm]	F_{Qlo} Over Loads *Sobrecargas* [N]	Type *Tipo*			kg
	625	1,4	0,77	9357	1,9	0,99	7018	61500	YPM	124 / 100 L 6a	163	300
	567	1,6	0,84	8498	2,1	1,08	6373	61500	YPFM		164	330
	761	1,8	1,00	7331	2,4	1,28	5702	61500				
	687	2,0	1,10	6620	2,6	1,41	5149	61500				
	625	2,2	1,20	6015	2,9	1,54	4679	61500				
	567	2,5	1,35	5463	3,2	1,73	4249	61500				
	512	2,7	1,50	4934	3,5	1,92	3837	61500				
	465	3,0	1,65	4483	3,9	2,11	3487	61500	YPM	124 / 90 L 4a	163	297
	425	3,3	1,75	4094	4,2	2,24	3184	61500	YPFM		164	327
	390	3,6	1,98	3756	4,6	2,53	2921	61500				
	342	4,1	2,20	3296	5,3	2,82	2563	61500				
	309	4,5	2,42	2976	5,8	3,10	2315	61500				
	281	5,0	2,72	2704	6,4	3,48	2103	61500				
	256	5,5	2,94	2470	7,0	3,76	1921	61500				
	250	3,6	2,00	3801	4,8	2,56	2851	61500				
	220	4,1	2,30	3342	5,5	2,94	2506	61500	YPM	123 / 100 L 6a	161	276
	195	4,6	2,60	2970	6,1	3,33	2227	61500	YPFM		162	306
	175	5,1	2,80	2663	6,9	3,58	1997	61500				
	509	2,8	0,86	4901	3,5	1,11	3812	29800				
	462	3,0	0,94	4450	3,9	1,20	3461	29800				
	392	3,6	1,11	3776	4,6	1,42	2937	29800				
	351	4,0	1,21	3378	5,1	1,55	2628	29800	YPM	104 / 90 L 4a	157	206
	294	4,8	1,47	2827	6,1	1,88	2199	29800	YPFM		158	226
	259	5,4	1,65	2492	7,0	2,11	1938	29800				
	230	6,1	1,85	2214	7,8	2,37	1722	29800				
	206	6,8	2,10	1981	8,8	2,68	1541	29800				
	221	4,1	1,20	3367	5,4	1,54	2525	29800				
1,5	197	4,6	1,40	2991	6,1	1,79	2243	29800	YPM	103 / 100 L 6a	155	203
2,2	181	5,0	1,50	2749	6,6	1,92	2062	29800	YPFM		156	223
	161	5,6	1,60	2442	7,5	2,05	1831	29800				
	270	5,2	1,56	2641	6,7	2,00	2054	29800				
	252	5,6	1,67	2464	7,1	2,14	1916	29800				
	221	6,3	1,91	2165	8,1	2,44	1684	29800				
	197	7,1	2,20	1923	9,2	2,82	1495	29800	YPPM	103 / 90 L 4a	155	198
	181	7,7	2,30	1767	10,0	2,94	1375	29700	YPFPM		156	218
	161	8,7	2,50	1570	11	3,20	1221	29700				
	144	9,7	2,90	1406	13	3,71	1094	29700				
	130	11	3,30	1269	14	4,22	987	29700				
	359	3,9	0,80	3460	5,0	1,02	2691	23000	YPM	94 / 90 L 4a	151	128
	320	4,4	0,90	3085	5,6	1,15	2399	23000	YPFM		152	131
	286	4,9	1,00	2795	6,3	1,28	2174	23000				
	252	5,5	1,15	2468	7,1	1,47	1919	23000				
	235	5,9	1,20	2302	7,6	1,54	1790	23000				
	222	6,3	1,30	2171	8,1	1,66	1688	23000				
	213	6,6	1,35	2083	8,4	1,73	1620	23000				
	199	7,0	1,45	1943	9,1	1,86	1511	23000				
	179	7,8	1,60	1752	10	2,05	1363	23000	YPM	93 / 90 L 4a	149	119
	163	8,6	1,75	1589	11	2,24	1236	23000	YPFM		150	122
	144	9,7	1,98	1412	12	2,53	1098	23000				
	129	11	2,20	1259	14	2,82	979	23000				
	116	12	2,50	1130	16	3,20	879	23000				
	104	13	2,70	1020	17	3,46	794	23000				
	92,73	15	3,10	907	19	3,97	705	23000				
	156	9,0	0,95	1527	12	1,22	1187	17800				
	154	9,1	0,95	1504	12	1,22	1170	17750	YPM	83 / 90 L 4a	143	97
	138	10	1,06	1346	13	1,36	1047	17700	YPFM		144	103
	122	11	1,21	1197	15	1,55	931	17550				

P_1 Power *Potencia* [kW] Hp	İ Ratio *Proporción*	50 Hz n_2 Output Speeds *Velocidad De Salida* [r.p.m]	50 Hz S_f Service Factor *Factor De Servicio*	50 Hz M_2 Output Torque *Par De Salida* [Nm]	60 Hz n_2 Output Speeds *Velocidad De Salida* [r.p.m]	60 Hz S_f Service Factor *Factor De Servicio*	60 Hz M_2 Output Torque *Par De Salida* [Nm]	F_{Qlo} Over Loads *Sobrecargas* [N]	Type *Tipo*			kg
	110	13	1,32	1072	16	1,69	834	17400				
	98,86	14	1,46	967	18	1,87	752	17300				
	89,02	16	1,65	871	20	2,11	677	17300				
	75,07	19	2,10	734	24	2,69	571	17150				
	66,93	21	2,40	654	27	3,07	509	17800	YPM YPFM	83 / 90 L 4a	143 144	97 103
	60,09	23	2,60	588	30	3,33	457	17750				
	54,26	26	2,90	531	33	3,71	413	17700				
	48,22	29	3,30	472	37	4,22	367	17550				
	42,58	33	3,70	416	42	4,74	324	17400				
	33,81	41	4,60	331	53	5,89	257	17300				
	90,29	16	0,88	883	20	1,13	687	12000				
	76,73	18	1,06	750	23	1,36	584	12000				
	69,51	20	1,17	680	26	1,50	529	12000				
	63,22	22	1,28	618	28	1,64	481	12000				
	52,79	27	1,54	516	34	1,97	402	12000				
	50,03	28	1,61	489	36	2,06	380	12000	YPM YPFM	73 / 90 L 4a	137 138	64 68
	44,51	31	1,80	435	40	2,30	339	12000				
	42,51	33	1,90	416	42	2,43	323	11800				
	37,65	37	2,10	368	48	2,69	286	11800				
	33,42	42	2,40	327	54	3,07	254	11800				
	29,69	47	2,70	290	61	3,46	226	11800				
	32,94	42	2,60	327	55	3,33	254	11500				
	28,00	50	2,90	278	64	3,71	216	11500				
	24,69	57	3,30	245	73	4,22	191	11500	YPM YPFM	72 / 90 L 4a	137 138	61 65
	21,96	64	3,70	218	82	4,74	170	11500				
	19,89	70	4,20	197	91	5,38	154	11500				
1,5 2,2	47,69	29	0,81	466	38	1,04	363	5750				
	43,37	32	0,89	424	42	1,14	330	5550	YPM YPFM	63 / 90 L 4a	133 134	44 46
	36,22	39	1,06	354	50	1,36	275	5550				
	30,54	46	1,23	299	59	1,58	232	5550				
	31,54	44	1,28	313	57	1,64	244	5560	YPPM YPFPM	62 / 90 L 4a	133 134	41 43
	23,10	61	1,76	229	78	2,25	178	5370				
	24,78	56	1,61	246	73	2,06	191	5370				
	20,03	70	2,10	199	90	2,69	155	5370				
	18,14	77	2,20	180	99	2,82	140	5370				
	16,50	85	2,40	164	109	3,07	127	5370				
	14,67	95	2,70	146	123	3,46	113	5370	YPM YPFM	62 / 90 L 4a	133 134	41 43
	13,29	105	3,00	132	135	3,84	103	5250				
	12,09	116	3,30	120	149	4,22	93	5250				
	11,62	121	3,50	115	155	4,48	90	5250				
	10,09	139	3,70	100	178	4,74	78	5250				
	9,207	152	4,20	91	196	5,38	71	5250				
	8,509	165	4,10	84	212	5,25	66	5200				
	17,27	81	1,15	171	104	1,47	133	3400				
	15,35	91	1,30	152	117	1,66	119	3400				
	13,72	102	1,45	136	131	1,86	106	3400				
	12,31	114	1,65	122	146	2,11	95	3400				
	11,08	126	1,80	110	162	2,30	86	3400				
	9,997	140	1,98	99	180	2,54	77	3000	YPM YPFM	52 / 90 L 4a	129 130	29 31
	9,041	155	2,20	90	199	2,82	70	3000				
	8,590	163	2,27	85	210	2,91	66	3000				
	7,602	184	2,60	75	237	3,33	59	3000				
	7,236	193	1,88	72	249	2,41	56	3000				
	6,465	217	2,00	64	278	2,56	50	2690				
	5,800	241	2,20	58	310	2,82	45	2690				
	5,221	268	2,30	52	345	2,94	40	2690				

P_1 Power *Potencia* [kW] Hp	İ Ratio *Proporción*	50 Hz n_2 Output Speeds *Velocidad De Salida* [r.p.m]	50 Hz S_f Service Factor *Factor De Servicio*	50 Hz M_2 Output Torque *Par De Salida* [Nm]	60 Hz n_2 Output Speeds *Velocidad De Salida* [r.p.m]	60 Hz S_f Service Factor *Factor De Servicio*	60 Hz M_2 Output Torque *Par De Salida* [Nm]	F_{Qlo} Over Loads *Sobrecargas* [N]	Type *Tipo*			kg
1,5 2,2	4,712	297	2,40	47	382	3,07	36	2690	**YPM YPFM**	**52 / 90 L 4a**	129 130	29 31
	4,262	328	2,60	42	422	3,33	33	2690				
	4,049	346	3,80	40	445	4,86	31	2690				
	3,583	391	4,00	36	502	5,12	28	2690				
	1624	0,86	0,85	22598	1,1	1,09	17576	110000	**YPM YPFM**	**152 İR 83 / 100 L 4a**	179 180	864 904
	1479	0,95	0,92	20580	1,2	1,18	16007	110000				
	1353	1,0	1,02	18827	1,3	1,31	14643	110000				
	1243	1,1	1,09	17296	1,4	1,40	13453	110000				
	1057	1,3	1,30	14708	1,7	1,66	11440	110000				
	585	1,5	1,47	12853	2,1	1,88	9640	110000	**YPM YPFM**	**154 / 112 M 6a**	177 178	898 938
	528	1,7	1,63	11604	2,3	2,09	8703	110000				
	455	2,0	1,89	10009	2,6	2,42	7507	110000				
	390	2,3	2,20	8568	3,1	2,82	6426	110000				
	348	4,0	3,80	4913	5,2	4,86	3821	110000	**YPM YPFM**	**154 / 100 L 4a**	177 178	840 880
	311	4,5	0,00	4395	5,8	0,00	3419	110000				
	280	5,0	0,00	3960	6,4	0,00	3080	110000				
	252	5,6	0,00	3558	7,1	0,00	2767	110000				
	232	6,0	0,00	3283	7,7	0,00	2554	110000				
	711	1,3	0,76	15620	1,7	0,97	11715	75000	**YPM YPFM**	**144 / 112 M 6a**	169 170	597 632
	625	1,4	0,95	13745	1,9	1,22	10309	75000				
	851	1,6	1,00	12022	2,1	1,28	9350	75000	**YPM YPFM**	**144 / 100 L 4a**	169 170	539 574
	711	2,0	1,20	10041	2,5	1,54	7810	75000				
	625	2,2	1,45	8836	2,9	1,86	6872	75000				
	555	2,5	1,65	7840	3,2	2,11	6098	75000				
	496	2,8	1,85	7001	3,6	2,37	5445	75000				
	445	3,1	2,00	6292	4,0	2,56	4893	75000				
	387	3,6	2,40	5464	4,7	3,07	4250	75000				
	340	4,1	2,70	4808	5,3	3,46	3740	75000				
	302	4,6	3,00	4267	6,0	3,84	3319	75000				
2,2 3	625	2,2	0,82	8823	2,9	1,05	6862	61500	**YPM YPFM**	**124 / 100 L 4a**	163 164	299 329
	567	2,5	0,92	8012	3,2	1,18	6232	61500				
	512	2,7	1,02	7236	3,5	1,31	5628	61500				
	465	3,0	1,13	6575	3,9	1,44	5114	61500				
	425	3,3	1,19	6005	4,2	1,53	4670	61500				
	390	3,6	1,35	5508	4,6	1,73	4284	61500				
	342	4,1	1,50	4834	5,3	1,92	3760	61500				
	309	4,5	1,65	4365	5,8	2,11	3395	61500				
	281	5,0	1,85	3967	6,4	2,37	3085	61500				
	256	5,5	2,00	3623	7,0	2,56	2818	61500				
	250	3,6	1,36	5574	4,8	1,74	4181	61500	**YPM YPFM**	**123 / 112 M 6a**	161 162	284 314
	220	4,1	1,55	4901	5,5	1,98	3676	61500				
	195	4,6	1,74	4356	6,1	2,23	3267	61500				
	175	5,1	1,94	3905	6,9	2,48	2929	61500				
	250	5,6	2,10	3584	7,2	2,69	2787	61500	**YPM YPFM**	**123 / 100 L 4a**	161 162	275 305
	220	6,4	2,40	3151	8,2	3,07	2450	61500				
	195	7,2	2,70	2800	9,2	3,46	2178	61500				
	175	8,0	3,00	2511	10	3,84	1953	61500				
	158	8,9	3,30	2267	11	4,22	1763	61500				
	144	9,7	3,70	2060	13	4,74	1602	61500				
	351	4,0	0,83	4955	5,1	1,06	3854	29000	**YPM YPFM**	**104 / 100 L 4a**	157 158	208 228
	294	4,8	1,00	4147	6,1	1,28	3225	29000				
	259	5,4	1,13	3654	7,0	1,44	2842	29000				
	197	4,6	0,95	4386	6,1	1,22	3290	29000	**YPM YPFM**	**103 / 112 M 6a**	155 156	211 231
	181	5,0	1,02	4032	6,6	1,31	3024	29000				
	161	5,6	1,10	3581	7,5	1,41	2686	29000				
	270	5,2	1,06	3874	6,7	1,36	3013	29000	**YPPM YPFPM**	**103 / 100 L 4a**	155 156	202 222
	252	5,6	1,14	3613	7,1	1,46	2810	29000				

P_1 Power *Potencia* [kW] Hp	İ Ratio *Proporción*	50 Hz n_2 Output Speeds *Velocidad De Salida* [r.p.m]	50 Hz S_f Service Factor *Factor De Servicio*	50 Hz M_2 Output Torque *Par De Salida* [Nm]	60 Hz n_2 Output Speeds *Velocidad De Salida* [r.p.m]	60 Hz S_f Service Factor *Factor De Servicio*	60 Hz M_2 Output Torque *Par De Salida* [Nm]	F_{Qlo} Over Loads *Sobrecargas* [N]	Type *Tipo*			kg
	221	6,3	1,30	3175	8,1	1,66	2469	29000				
	197	7,1	1,50	2820	9,2	1,92	2193	28800				
	181	7,7	1,56	2592	10,0	2,00	2016	28800				
	161	8,7	1,70	2302	11	2,18	1791	28800				
	144	9,7	2,00	2063	13	2,56	1604	28650	YPM YPFM	103 / 100 L 4a	155 156	202 222
	130	11	2,20	1862	14	2,82	1448	28600				
	118	12	2,50	1690	15	3,20	1315	28500				
	100,00	14	2,90	1434	18	3,71	1115	28500				
	89,48	16	3,00	1283	20	3,84	998	28500				
	199	7,0	0,99	2850	9,1	1,27	2217	22000				
	179	7,8	1,09	2570	10	1,40	1999	22000				
	163	8,6	1,19	2331	11	1,52	1813	22000				
	144	9,7	1,35	2070	12	1,73	1610	22000				
	129	11	1,50	1846	14	1,92	1436	22000				
	116	12	1,70	1657	16	2,18	1289	22000	YPM	93 / 100 L 4a	149	123
	104	13	1,85	1497	17	2,37	1164	22000	YPFM		150	126
	92,73	15	2,20	1330	19	2,82	1034	22000				
	86,39	16	2,30	1239	21	2,94	964	22000				
	77,02	18	2,60	1105	23	3,33	859	22000				
	69,15	20	2,80	992	26	3,58	771	22000				
	62,45	22	3,20	896	29	4,10	697	22000				
	110	13	0,90	1573	16	1,15	1223	17170				
	98,86	14	1,00	1418	18	1,28	1103	17070				
	89,02	16	1,12	1277	20	1,43	993	17070				
	75,07	19	1,43	1077	24	1,83	837	16920				
	66,93	21	1,64	960	27	2,10	747	16870				
2,2	60,09	23	1,77	862	30	2,27	670	16770	YPM	83 / 100 L 4a	143	101
3	54,26	26	1,98	778	33	2,53	605	16770	YPFM		144	107
	48,22	29	2,30	692	37	2,94	538	16770				
	42,58	33	2,50	611	42	3,20	475	16670				
	33,81	41	3,10	485	53	3,97	377	16570				
	30,34	46	3,50	435	59	4,48	338	16470				
	27,31	51	3,90	392	66	4,99	305	16370				
	25,84	54	3,40	376	70	4,35	293	16210				
	23,04	61	3,80	335	78	4,86	261	16150	YPM	82 / 100 L 4a	143	98
	20,69	68	4,20	301	87	5,38	234	16000	YPFM		144	104
	18,68	75	4,80	272	96	6,14	212	16000				
	69,51	20	0,80	997	26	1,02	775	11500				
	63,22	22	0,87	907	28	1,11	705	11500				
	52,79	27	1,05	757	34	1,34	589	11500				
	50,03	28	1,10	717	36	1,41	558	11500				
	44,51	31	1,22	638	40	1,56	496	11500	YPM YPFM	73 / 100 L 4a	137 138	68 72
	42,51	33	1,30	610	42	1,66	474	11500				
	37,65	37	1,48	540	48	1,89	420	11500				
	33,42	42	1,65	479	54	2,11	373	11500				
	29,69	47	1,85	426	61	2,37	331	11500				
	32,94	42	1,77	480	55	2,27	373	11500	YPM	72 / C90 L 4	137	61
	28,00	50	1,98	408	64	2,53	317	11500	YPFM		138	65
	24,69	57	2,30	359	73	2,94	280	11300				
	21,96	64	2,50	320	82	3,20	249	11300				
	19,89	70	2,80	290	91	3,58	225	11300	YPM	72 / 100 L 4a	137	65
	17,56	80	3,20	256	102	4,10	199	11300	YPFM		138	69
	15,61	90	3,60	227	115	4,61	177	11300				
	13,95	100	4,10	203	129	5,25	158	11300				
	30,54	46	0,84	438	59	1,08	341	5350	YPM YPFM	63 / 100 L 4a	133 134	48 50

P_1 Power *Potencia* [kW] Hp	İ Ratio *Proporción*	50 Hz n_2 Output Speeds *Velocidad De Salida* [r.p.m]	50 Hz S_f Service Factor *Factor De Servicio*	50 Hz M_2 Output Torque *Par De Salida* [Nm]	60 Hz n_2 Output Speeds *Velocidad De Salida* [r.p.m]	60 Hz S_f Service Factor *Factor De Servicio*	60 Hz M_2 Output Torque *Par De Salida* [Nm]	F_{Qlo} Over Loads *Sobrecargas* [N]	Type *Tipo*			kg
	31,54	44	0,87	459	57	1,11	357	4680	YPPM	62 / 100 L 4a	133	45
	23,10	61	1,20	336	78	1,54	262	4680	YPFPM		134	47
	24,78	56	1,10	361	73	1,41	281	4680	YPM YPFM	62 / C90 L 4	133 134	45 47
	20,03	70	1,40	292	90	1,79	227	4680				
	18,14	77	1,50	264	99	1,92	205	4630				
	16,50	85	1,65	240	109	2,11	187	4580				
	14,67	95	1,85	214	123	2,37	166	4530				
	13,29	105	2,00	194	135	2,56	151	4530				
	12,09	116	2,20	176	149	2,82	137	4530				
	11,62	121	2,40	169	155	3,07	132	4530	YPM	62 / 100 L 4a	133	45
	10,09	139	2,50	147	178	3,20	114	4430	YPFM		134	47
	9,207	152	2,90	134	196	3,71	104	4430				
	8,509	165	2,80	124	212	3,58	96	4430				
	8,128	172	3,30	118	221	4,22	92	4250				
	7,198	194	3,70	105	250	4,74	82	4250				
2,2	6,388	219	4,20	93	282	5,38	72	4250				
3	5,677	247	4,70	83	317	6,02	64	4250				
	15,35	91	0,89	224	117	1,13	174	3500	YPM	52 / C90 L 4	129	29
	7,236	193	1,28	105	249	1,64	82	3000	YPFM		130	31
	13,72	102	0,99	200	131	1,27	155	3320				
	12,31	114	1,13	179	146	1,44	139	3320				
	11,08	126	1,23	161	162	1,57	125	3320				
	9,997	140	1,35	146	180	1,73	113	2920				
	9,041	155	1,50	132	199	1,92	102	2920				
	8,590	163	1,55	125	210	1,98	97	2920				
	7,602	184	1,77	111	237	2,27	86	2920	YPM	52 / 100 L 4a	129	33
	6,465	217	1,36	94	278	1,75	73	2920	YPFM		130	35
	5,800	241	1,50	84	310	1,92	66	2610				
	5,221	268	1,57	76	345	2,01	59	2610				
	4,712	297	1,64	69	382	2,09	53	2610				
	4,262	328	1,77	62	422	2,27	48	2610				
	4,049	346	2,59	59	445	3,32	46	2610				
	3,583	391	2,73	52	502	3,49	41	2610				
	585	1,5	1,08	17527	2,1	1,38	13145	110000				
	528	1,7	1,20	15823	2,3	1,54	11867	110000	YPM	154 / 132 S 6b	177	867
	455	2,0	1,39	13649	2,6	1,78	10237	110000	YPFM		178	907
	390	2,3	1,61	11683	3,1	2,06	8763	110000				
	348	4,0	2,80	6700	5,2	3,58	5211	110000				
	311	4,5	3,10	5994	5,8	3,97	4662	110000				
	280	5,0	3,40	5401	6,4	4,35	4200	110000				
	252	5,6	3,80	4852	7,1	4,86	3773	110000	YPM	154 / 100 L 4b	177	847
	232	6,0	0,00	4477	7,7	0,00	3482	110000	YPFM		178	887
	209	6,7	0,00	4034	8,6	0,00	3137	110000				
3	188	7,4	0,00	3624	9,6	0,00	2819	110000				
4	165	8,5	0,00	3180	11	0,00	2473	110000				
	905	1,5	0,82	17172	2,0	1,05	13356	75000	YPM	143 İR 72 / 100 L 4b	171	519
	786	1,8	0,95	14914	2,3	1,22	11600	75000	YPFM		172	554
	711	2,0	0,88	13692	2,5	1,13	10650	75000				
	625	2,2	1,06	12049	2,9	1,36	9371	75000				
	555	2,5	1,21	10691	3,2	1,55	8316	75000				
	496	2,8	1,35	9547	3,6	1,73	7425	75000	YPM	144 / 100 L 4b	169	546
	445	3,1	1,50	8580	4,0	1,92	6673	75000	YPFM		170	581
	387	3,6	1,76	7451	4,7	2,25	5796	75000				
	340	4,1	1,98	6557	5,3	2,53	5100	75000				
	302	4,6	2,20	5818	6,0	2,82	4525	75000				

P_1 Power *Potencia* [kW] Hp	İ Ratio *Proporción*	50 Hz n_2 Output Speeds *Velocidad De Salida* [r.p.m]	50 Hz S_f Service Factor *Factor De Servicio*	50 Hz M_2 Output Torque *Par De Salida* [Nm]	60 Hz n_2 Output Speeds *Velocidad De Salida* [r.p.m]	60 Hz S_f Service Factor *Factor De Servicio*	60 Hz M_2 Output Torque *Par De Salida* [Nm]	F_{Qlo} Over Loads *Sobrecargas* [N]	Type *Tipo*		kg
	270	5,2	2,50	5198	6,7	3,20	4043	75000			
	256	5,5	2,60	4924	7,0	3,33	3830	75000	YPM YPFM	144 / 100 L 4b	169 546
	228	6,1	2,90	4399	7,9	3,71	3421	75000			170 581
	205	6,8	3,20	3951	8,8	4,10	3073	75000			
	465	3,0	0,83	8965	3,9	1,06	6973	61500			
	425	3,3	0,88	8188	4,2	1,12	6369	61500			
	390	3,6	0,99	7511	4,6	1,27	5842	61500			
	342	4,1	1,10	6591	5,3	1,41	5127	61500	YPM YPFM	124 / 100 L 4b	163 305
	309	4,5	1,21	5953	5,8	1,55	4630	61500			164 335
	281	5,0	1,36	5409	6,4	1,74	4207	61500			
	256	5,5	1,47	4940	7,0	1,88	3842	61500			
	250	3,6	0,00	7601	4,8	0,00	5701	61500	YPM		161 300
	220	4,1	0,00	6683	5,5	0,00	5012	61500	YPFM	123 / 132 S 6b	162 330
	250	5,6	1,54	4887	7,2	1,97	3801	61500			
	220	6,4	1,76	4296	8,2	2,25	3342	61500			
	195	7,2	1,98	3818	9,2	2,53	2970	61500			
	175	8,0	2,20	3423	10	2,82	2663	61500	YPM		161 278
	158	8,9	2,40	3092	11	3,07	2405	61500	YPFM	123 / 100 L 4b	162 308
	144	9,7	2,70	2809	13	3,46	2185	61500			
	131	11	3,00	2566	14	3,84	1996	61500			
	120	12	3,20	2354	15	4,10	1831	61500			
	106	13	3,50	2065	17	4,48	1606	61500			
	221	6,3	0,95	4329	8,1	1,22	3367	28000			
	197	7,1	1,10	3845	9,2	1,41	2991	28000			
	181	7,7	1,15	3535	10,0	1,47	2749	28000			
	161	8,7	1,25	3140	11	1,60	2442	28000			
	144	9,7	1,47	2813	13	1,88	2188	27500			
	130	11	1,65	2539	14	2,11	1974	27500	YPM		155 205
3	118	12	1,84	2305	15	2,36	1793	27500	YPFM	103 / 100 L 4b	156 225
4	100,00	14	2,10	1956	18	2,69	1521	27500			
	89,48	16	2,20	1750	20	2,82	1361	27500			
	74,89	19	2,70	1465	24	3,46	1139	27500			
	65,99	21	3,10	1291	27	3,97	1004	27200			
	58,65	24	3,50	1147	31	4,48	892	27200			
	144	9,7	0,99	2823	12	1,27	2196	21000			
	129	11	1,10	2517	14	1,41	1958	21000			
	116	12	1,25	2260	16	1,60	1758	21000			
	104	13	1,35	2041	17	1,73	1587	21000			
	92,73	15	1,58	1814	19	2,02	1411	21000			
	86,39	16	1,69	1690	21	2,16	1314	21000	YPM		149 126
	77,02	18	1,91	1506	23	2,44	1172	21000	YPFM	93 / 100 L 4b	150 129
	69,15	20	2,10	1352	26	2,69	1052	20900			
	62,45	22	2,30	1221	29	2,94	950	20900			
	55,49	25	2,60	1085	32	3,33	844	20800			
	49,80	28	2,90	974	36	3,71	758	20800			
	44,90	31	3,20	878	40	4,10	683	20700			
	89,02	16	0,83	1741	20	1,06	1354	16920			
	75,07	19	1,05	1468	24	1,34	1142	16920			
	66,93	21	1,20	1309	27	1,54	1018	16870			
	60,09	23	1,30	1175	30	1,66	914	16770			
	54,26	26	1,45	1061	33	1,86	825	16770			
	48,22	29	1,65	943	37	2,11	733	16770	YPM		143 104
	42,58	33	1,85	833	42	2,37	648	16920	YPFM	83 / 100 L 4b	144 110
	33,81	41	2,30	661	53	2,94	514	16920			
	30,34	46	2,60	593	59	3,33	461	16870			
	27,31	51	2,90	534	66	3,71	415	16770			
	24,65	57	3,20	482	73	4,10	375	16770			
	22,29	63	3,50	436	81	4,48	339	16770			

P_1 Power *Potencia* [kW] Hp	İ Ratio *Proporción*	50 Hz n_2 Output Speeds *Velocidad De Salida* [r.p.m]	50 Hz S_f Service Factor *Factor De Servicio*	50 Hz M_2 Output Torque *Par De Salida* [Nm]	60 Hz n_2 Output Speeds *Velocidad De Salida* [r.p.m]	60 Hz S_f Service Factor *Factor De Servicio*	60 Hz M_2 Output Torque *Par De Salida* [Nm]	F_{Qlo} Over Loads *Sobrecargas* [N]	Type *Tipo*			kg
	25,84	54	2,50	513	70	3,20	399	16000				
	23,04	61	2,80	457	78	3,58	356	15800				
	20,69	68	3,10	411	87	3,97	319	15500				
	18,68	75	3,50	371	96	4,48	288	15300	YPM YPFM	82 / 100 L 4b	143 144	101 107
	16,60	84	3,90	330	108	4,99	256	15100				
	14,90	94	4,30	296	121	5,50	230	15000				
	13,43	104	4,80	267	134	6,14	207	15000				
	50,03	28	0,80	978	36	1,02	761	11300				
	44,51	31	0,90	870	40	1,15	677	11300				
	42,51	33	0,95	831	42	1,22	647	11300	YPM	73 / 100 L 4b	137	71
	37,65	37	1,08	736	48	1,38	573	11300	YPFM		138	75
	33,42	42	1,21	654	54	1,55	508	11300				
	29,69	47	1,35	581	61	1,73	452	11300				
	24,69	57	1,65	490	73	2,11	381	11000				
	21,96	64	1,85	436	82	2,37	339	11000				
	19,89	70	2,10	395	91	2,69	307	11000				
	17,56	80	2,30	349	102	2,94	271	11000				
	15,61	90	2,60	310	115	3,33	241	11000	YPM YPFM	72 / 100 L 4b	137 138	68 72
	13,95	100	3,00	277	129	3,84	215	11000				
	12,51	112	3,30	248	144	4,22	193	11000				
	11,26	124	3,60	224	160	4,61	174	11000				
	10,17	138	4,00	202	177	5,12	157	11000				
	20,03	70	1,03	398	90	1,32	309	4780				
	18,14	77	1,10	360	99	1,41	280	4830				
	16,50	85	1,21	328	109	1,55	255	4730				
	14,67	95	1,35	291	123	1,73	227	4630				
	13,29	105	1,50	264	135	1,92	205	4630				
	12,09	116	1,65	240	149	2,11	187	4530				
	11,62	121	1,75	231	155	2,24	179	4530	YPM	62 / 100 L 4b	133	48
	10,09	139	1,85	200	178	2,37	156	4530	YPFM		134	50
	9,207	152	2,10	183	196	2,69	142	4530				
	8,509	165	2,00	169	212	2,56	131	4330				
	8,128	172	2,40	161	221	3,07	126	4330				
	7,198	194	2,70	143	250	3,46	111	4330				
	6,388	219	3,00	127	282	3,84	99	4330				
	5,677	247	3,40	113	317	4,35	88	4330				
3 4	12,31	114	0,83	244	146	1,06	190	3320				
	11,08	126	0,90	220	162	1,15	171	3320				
	9,997	140	0,99	198	180	1,27	154	2920				
	9,041	155	1,10	180	199	1,41	140	2920				
	8,590	163	1,13	171	210	1,45	133	2920				
	7,602	184	1,30	151	237	1,66	117	2920	YPM	52 / 100 L 4b	129	36
	6,465	217	1,00	128	278	1,28	100	2810	YPFM		130	38
	5,800	241	1,10	115	310	1,41	90	2810				
	5,221	268	1,15	104	345	1,47	81	2810				
	4,712	297	1,20	94	382	1,54	73	2810				
	4,262	328	1,30	85	422	1,66	66	2810				
	4,049	346	1,90	80	445	2,43	63	2810				
	908	1,5	0,83	22972	2,0	1,06	17867	110000	YPM YPFM	152 İR 83 / 112 M 4b	179 180	876 916
4 5,5	585	1,5	0,81	23369	2,1	1,04	17527	110000				
	528	1,7	0,90	21098	2,3	1,15	15823	110000	YPM	154 / 132 M 6a	177	872
	455	2,0	1,00	18198	2,6	1,28	13649	110000	YPFM		178	912
	390	2,3	1,21	15578	3,1	1,55	11683	110000				

P_1 Power *Potencia* [kW] Hp	İ Ratio *Proporción*	50 Hz n_2 Output Speeds *Velocidad De Salida* [r.p.m]	50 Hz S_f Service Factor *Factor De Servicio*	50 Hz M_2 Output Torque *Par De Salida* [Nm]	60 Hz n_2 Output Speeds *Velocidad De Salida* [r.p.m]	60 Hz S_f Service Factor *Factor De Servicio*	60 Hz M_2 Output Torque *Par De Salida* [Nm]	F_{Qlo} Over Loads *Sobrecargas* [N]	Type *Tipo*			kg
4 5,5	585	2,4	1,27	15023	3,1	1,63	11685	110000	YPM YPFM	154 / 112 M 4b	177 178	853 893
	528	2,7	1,38	13563	3,4	1,77	10549	110000				
	455	3,1	1,60	11699	4,0	2,05	9099	110000				
	390	3,6	1,87	10014	4,6	2,39	7789	110000				
	348	4,0	2,10	8933	5,2	2,69	6948	110000				
	311	4,5	2,30	7992	5,8	2,94	6216	110000				
	280	5,0	2,60	7201	6,4	3,33	5601	110000				
	252	5,6	2,90	6469	7,1	3,71	5031	110000				
	232	6,0	3,10	5969	7,7	3,97	4643	110000				
	209	6,7	3,50	5378	8,6	4,48	4183	110000				
	188	7,4	3,70	4832	9,6	4,74	3758	110000				
	625	2,2	0,80	16065	2,9	1,02	12495	75000	YPM YPFM	144 / 112 M 4b	169 170	552 587
	555	2,5	0,88	14255	3,2	1,13	11087	75000				
	496	2,8	1,01	12729	3,6	1,29	9900	75000				
	445	3,1	1,13	11439	4,0	1,45	8897	75000				
	387	3,6	1,32	9935	4,7	1,69	7727	75000				
	340	4,1	1,48	8743	5,3	1,89	6800	75000				
	302	4,6	1,68	7758	6,0	2,15	6034	75000				
	270	5,2	1,87	6930	6,7	2,39	5390	75000				
	256	5,5	1,98	6565	7,0	2,53	5106	75000				
	228	6,1	2,20	5865	7,9	2,82	4562	75000				
	205	6,8	2,40	5268	8,8	3,07	4098	75000				
	198	4,5	1,50	8045	6,1	1,92	6034	75000	YPM YPFM	143 / 132 M 6a	167 168	522 557
	178	5,1	1,68	7222	6,7	2,15	5416	75000				
	161	5,6	1,86	6531	7,5	2,38	4898	75000				
	134	6,7	2,20	5455	8,9	2,82	4091	75000				
	118	7,6	2,80	4800	10	3,58	3600	75000				
	342	4,1	0,83	8789	5,3	1,06	6836	61500	YPM YPFM	124 / 112 M 4b	163 164	311 341
	309	4,5	0,91	7937	5,8	1,16	6173	61500				
	281	5,0	1,02	7212	6,4	1,30	5609	61500				
	256	5,5	1,10	6587	7,0	1,41	5123	61500				
	250	5,6	1,15	6516	7,2	1,47	5068	61500	YPM YPFM	123 / 112 M 4b	161 162	285 315
	220	6,4	1,32	5728	8,2	1,69	4455	61500				
	195	7,2	1,49	5091	9,2	1,91	3960	61500				
	175	8,0	1,65	4565	10	2,11	3550	61500				
	158	8,9	1,81	4122	11	2,32	3206	61500				
	144	9,7	2,00	3746	13	2,56	2913	61500				
	131	11	2,30	3421	14	2,94	2661	61500				
	120	12	2,40	3138	15	3,07	2441	61500				
	106	13	2,60	2754	17	3,33	2142	61500				
	95,38	15	2,90	2487	19	3,71	1934	61500				
	86,66	16	3,20	2260	21	4,10	1758	61500				
	79,15	18	3,50	2064	23	4,48	1605	61500				
	161	8,7	0,94	4186	11	1,20	3256	27800	YPM YPFM	103 / 112 M 4b	155 156	212 232
	144	9,7	1,10	3751	13	1,41	2917	27800				
	130	11	1,24	3385	14	1,59	2633	27800				
	118	12	1,38	3073	15	1,77	2390	27700				
	100,00	14	1,62	2608	18	2,07	2028	27700				
	89,48	16	1,68	2333	20	2,15	1815	27600				
	74,89	19	2,00	1953	24	2,56	1519	27800				
	65,99	21	2,30	1721	27	2,94	1338	27800				
	58,65	24	2,70	1529	31	3,46	1189	27800				
	52,48	27	2,90	1368	34	3,71	1064	27700				
	47,22	30	3,30	1231	38	4,22	958	27700				
	42,69	33	3,70	1113	42	4,74	866	27600				

P_1 Power *Potencia* [kW] Hp	İ Ratio *Proporción*	50 Hz n_2 Output Speeds *Velocidad De Salida* [r.p.m]	50 Hz S_f Service Factor *Factor De Servicio*	50 Hz M_2 Output Torque *Par De Salida* [Nm]	60 Hz n_2 Output Speeds *Velocidad De Salida* [r.p.m]	60 Hz S_f Service Factor *Factor De Servicio*	60 Hz M_2 Output Torque *Par De Salida* [Nm]	F_{Qlo} Over Loads *Sobrecargas* [N]	Type *Tipo*			kg
	116	12	0,94	3013	16	1,20	2344	20800				
	104	13	1,02	2721	17	1,31	2117	20800				
	92,73	15	1,18	2418	19	1,51	1881	20800				
	86,39	16	1,26	2253	21	1,61	1752	20800				
	77,02	18	1,43	2008	23	1,83	1562	20800				
	69,15	20	1,54	1803	26	1,97	1403	20650	YPM YPFM	93 / 112 M 4b	149 150	133 136
	62,45	22	1,76	1628	29	2,25	1267	20650				
	55,49	25	1,92	1447	32	2,46	1126	20500				
	49,80	28	2,10	1299	36	2,69	1010	20500				
	44,90	31	2,40	1171	40	3,07	911	20400				
	40,62	34	2,60	1059	44	3,33	824	20400				
	36,87	38	2,90	961	49	3,71	748	20000				
	33,54	42	3,20	875	54	4,10	680	20000				
	31,96	44	3,00	846	56	3,84	658	19500	YPM YPFM	92 / 112 M 4b	149 150	130 133
	28,84	49	3,30	763	62	4,22	594	19000				
	26,19	53	3,90	693	69	4,99	539	19000				
	66,93	21	0,90	1745	27	1,15	1357	15750				
	60,09	23	0,98	1567	30	1,25	1219	15750				
	54,26	26	1,09	1415	33	1,40	1101	15700				
	48,22	29	1,24	1257	37	1,59	978	15700				
	42,58	33	1,39	1110	42	1,78	864	15700	YPM YPFM	83 / 112 M 4b	143 144	111 117
	33,81	41	1,72	882	53	2,20	686	15600				
	30,34	46	1,95	791	59	2,50	615	15600				
	27,31	51	2,10	712	66	2,69	554	15600				
	24,65	57	2,40	643	73	3,07	500	15600				
	22,29	63	2,60	581	81	3,33	452	15600				
4	25,84	54	1,87	684	70	2,39	532	15200				
5,5	23,04	61	2,10	610	78	2,69	474	15200				
	20,69	68	2,30	548	87	2,94	426	15200				
	18,68	75	2,60	495	96	3,33	385	14850				
	16,60	84	2,90	439	108	3,71	342	14850	YPM YPFM	82 / 112 M 4b	143 144	108 114
	14,90	94	3,20	394	121	4,10	307	14800				
	13,43	104	3,60	356	134	4,61	277	14800				
	11,94	117	3,90	316	151	4,99	246	14550				
	11,57	121	3,90	306	156	4,99	238	14450				
	11,03	127	4,40	292	163	5,63	227	14450				
	10,45	134	4,20	277	172	5,38	215	14350				
	24,69	57	1,23	654	73	1,57	508	11000				
	21,96	64	1,39	581	82	1,78	452	11000				
	19,89	70	1,57	526	91	2,01	409	11000				
	17,56	80	1,76	465	102	2,25	362	11000				
	15,61	90	1,98	413	115	2,53	321	11000				
	13,95	100	2,20	369	129	2,82	287	11000				
	12,51	112	2,40	331	144	3,07	258	11000				
	11,26	124	2,70	298	160	3,46	232	11000				
	10,17	138	3,00	269	177	3,84	209	10850	YPM YPFM	72 / 112 M 4b	137 138	75 79
	9,193	152	3,40	243	196	4,35	189	10850				
	8,326	168	3,70	220	216	4,74	171	10850				
	7,831	179	3,20	207	230	4,10	161	10850				
	7,548	185	4,10	200	238	5,25	155	11000				
	6,996	200	3,40	185	257	4,35	144	11000				
	6,277	223	3,70	166	287	4,74	129	11000				
	5,650	248	3,90	150	319	4,99	116	11000				
	5,100	275	4,10	135	353	5,25	105	11000				
	4,612	304	4,30	122	390	5,50	95	11000				

P_1 Power *Potencia* [kW] Hp	İ Ratio *Proporción*	50 Hz n_2 Output Speeds *Velocidad De Salida* [r.p.m]	50 Hz S_f Service Factor *Factor De Servicio*	50 Hz M_2 Output Torque *Par De Salida* [Nm]	60 Hz n_2 Output Speeds *Velocidad De Salida* [r.p.m]	60 Hz S_f Service Factor *Factor De Servicio*	60 Hz M_2 Output Torque *Par De Salida* [Nm]	F_{Qlo} Over Loads *Sobrecargas* [N]	Type *Tipo*			kg
4 5,5	16,50	85	0,91	437	109	1,16	340	4280	**YPM YPFM**	**62 / 112 M 4b**	133 134	48 50
	14,67	95	1,01	388	123	1,29	302	4430				
	13,29	105	1,12	352	135	1,43	274	4330				
	12,09	116	1,23	320	149	1,57	249	4330				
	11,62	121	1,31	308	155	1,68	239	4230				
	10,09	139	1,38	267	178	1,77	208	4230				
	9,207	152	1,60	244	196	2,05	190	4230				
	8,509	165	1,54	225	212	1,97	175	4230				
	8,128	172	1,81	215	221	2,32	167	4180				
	7,198	194	2,00	191	250	2,56	148	4130				
	6,388	219	2,30	169	282	2,94	132	4030				
	5,677	247	2,60	150	317	3,33	117	4030				
5,5 7,5	390	2,3	0,88	21420	3,1	1,13	16065	110000	**YPM YPFM**	**154 / 132 M 6b**	177 178	885 925
	585	2,4	0,92	20657	3,1	1,18	16066	110000	**YPM YPFM**	**154 / 132 S 4c**	177 178	864 904
	528	2,7	1,00	18649	3,4	1,28	14505	110000				
	455	3,1	1,16	16086	4,0	1,48	12511	110000				
	390	3,6	1,36	13770	4,6	1,74	10710	110000				
	348	4,0	1,52	12283	5,2	1,95	9554	110000				
	311	4,5	1,68	10989	5,8	2,15	8547	110000				
	280	5,0	1,88	9901	6,4	2,41	7701	110000				
	252	5,6	2,10	8895	7,1	2,69	6918	110000				
	232	6,0	2,20	8208	7,7	2,82	6384	110000				
	209	6,7	2,50	7395	8,6	3,20	5752	110000				
	188	7,4	2,70	6644	9,6	3,46	5167	110000				
	165	8,5	3,20	5829	11	4,10	4534	110000				
	147	9,5	3,50	5203	12	4,48	4047	110000				
	445	3,1	0,82	15729	4,0	1,05	12234	75000	**YPM YPFM**	**144 / 132 S 4c**	169 170	563 598
	387	3,6	0,96	13661	4,7	1,23	10625	75000				
	340	4,1	1,08	12021	5,3	1,38	9350	75000				
	302	4,6	1,22	10667	6,0	1,56	8296	75000				
	270	5,2	1,36	9529	6,7	1,74	7411	75000				
	256	5,5	1,14	9027	7,0	1,46	7021	75000				
	228	6,1	1,60	8064	7,9	2,05	6272	75000				
	205	6,8	1,76	7244	8,8	2,25	5634	75000				
	198	4,5	1,09	11062	6,1	1,40	8296	75000	**YPM YPFM**	**143 / 132 M 6b**	167 168	522 557
	178	5,1	1,22	9930	6,7	1,56	7448	75000				
	161	5,6	1,35	8980	7,5	1,73	6735	75000				
	134	6,7	1,60	7500	8,9	2,05	5625	75000				
	118	7,6	2,00	6600	10	2,56	4950	75000				
	198	7,1	1,70	7111	9,1	2,18	5531	75000	**YPM YPFM**	**143 / 132 S 4c**	167 168	501 536
	178	7,9	1,91	6384	10	2,44	4965	75000				
	161	8,7	2,10	5773	11	2,69	4490	75000				
	134	10	2,60	4821	13	3,33	3750	75000				
	118	12	3,10	4243	15	3,97	3300	75000				
	105	13	3,50	3765	17	4,48	2928	75000				
	256	5,5	0,80	9057	7,0	1,02	7044	61000	**YPM YPFM**	**124 / 132 S 4c**	163 164	322 352
	220	6,4	0,96	7876	8,2	1,23	6126	61000	**YPM YPFM**	**123 / C112 M 4**	161 162	286 316
	195	7,2	1,08	7000	9,2	1,38	5445	60900	**YPM YPFM**	**123 / 132 S 4c**	161 162	298 328
	175	8,0	1,20	6276	10	1,54	4882	60900				
	158	8,9	1,32	5668	11	1,69	4409	60900				
	144	9,7	1,48	5150	13	1,89	4006	60900				
	131	11	1,64	4704	14	2,10	3658	60900				
	120	12	1,75	4315	15	2,24	3356	60900				

P_1 Power *Potencia* [kW] Hp	İ Ratio *Proporción*	50 Hz n_2 Output Speeds *Velocidad De Salida* [r.p.m]	50 Hz S_f Service Factor *Factor De Servicio*	50 Hz M_2 Output Torque *Par De Salida* [Nm]	60 Hz n_2 Output Speeds *Velocidad De Salida* [r.p.m]	60 Hz S_f Service Factor *Factor De Servicio*	60 Hz M_2 Output Torque *Par De Salida* [Nm]	F_{Qlo} Over Loads *Sobrecargas* [N]	Type *Tipo*			kg
	106	13	1,91	3787	17	2,44	2945	60500				
	95,38	15	2,10	3420	19	2,69	2660	60500				
	86,66	16	2,30	3107	21	2,94	2417	60500				
	79,15	18	2,50	2838	23	3,20	2207	60500	YPM	123 / 132 S 4c	161	298
	72,60	19	2,80	2603	25	3,58	2025	60500	YPFM		162	328
	64,73	22	3,20	2321	28	4,10	1805	60500				
	57,16	24	3,60	2050	31	4,61	1594	60500				
	50,81	28	4,00	1822	35	5,12	1417	60500				
	130	11	0,90	4654	14	1,15	3620	27500	YPM YPFM	103 / C112 M 4	155 156	225 245
	118	12	1,00	4226	15	1,28	3287	27500				
	100,00	14	1,18	3585	18	1,51	2789	27400				
	89,48	16	1,22	3208	20	1,56	2495	27400				
	74,89	19	1,50	2685	24	1,92	2088	27300				
	65,99	21	1,70	2366	27	2,18	1840	27200				
	58,65	24	1,95	2103	31	2,50	1636	27100	YPM	103 / 132 S 4c	155	225
	52,48	27	2,16	1882	34	2,76	1463	26900	YPFM		156	245
	47,22	30	2,40	1693	38	3,07	1317	26750				
	42,69	33	2,70	1531	42	3,46	1191	26600				
	35,28	40	3,20	1265	51	4,10	984	26600				
	32,20	43	3,40	1155	56	4,35	898	26600				
	28,84	49	0,00	1034	62	0,00	804	26500				
	86,39	16	0,92	3098	21	1,18	2409	19400	YPM	93 / C112 M 4	149	134
	77,02	18	1,04	2762	23	1,33	2148	19400	YPFM		150	137
	69,15	20	1,12	2479	26	1,43	1928	19400				
	62,45	22	1,28	2239	29	1,64	1742	19400				
	55,49	25	1,40	1990	32	1,79	1548	19300				
5,5	49,80	28	1,56	1786	36	2,00	1389	19300				
	44,90	31	1,76	1610	40	2,25	1252	19150	YPM	93 / 132 S 4c	149	146
7,5	40,62	34	1,92	1456	44	2,46	1133	19150	YPFM		150	149
	36,87	38	2,10	1322	49	2,69	1028	18750				
	33,54	42	2,30	1203	54	2,94	935	18750				
	30,57	46	2,50	1096	59	3,20	853	18500				
	27,91	50	2,80	1001	64	3,58	778	18500				
	31,96	44	2,20	1163	56	2,82	905	18500	YPM	92 / C112 M 4	149	131
	28,84	49	2,40	1050	62	3,07	817	18500	YPFM		150	134
	26,19	53	2,80	953	69	3,58	741	18500	YPM	92 / 132 S 4c	149	143
	21,90	64	3,10	797	82	3,97	620	18000	YPFM		150	146
	42,58	33	1,00	1527	42	1,28	1187	15300				
	33,81	41	1,25	1212	53	1,60	943	15100				
	30,34	46	1,42	1088	59	1,82	846	15000	YPM	83 / 132 S 4c	143	124
	27,31	51	1,55	979	66	1,98	762	15000	YPFM		144	130
	24,65	57	1,75	884	73	2,24	687	15000				
	22,29	63	1,91	799	81	2,44	622	15000				
	25,84	54	1,36	941	70	1,74	732	14950	YPM	82 / C112 M 4	143	121
	23,04	61	1,52	839	78	1,95	652	14950	YPFM		144	127
	20,69	68	1,69	753	87	2,16	586	14950				
	18,68	75	1,91	680	96	2,44	529	14950				
	16,60	84	2,10	604	108	2,69	470	14950				
	14,90	94	2,30	542	121	2,94	422	14600				
	13,43	104	2,60	489	134	3,33	380	14600	YPM	82 / 132 S 4c	143	121
	11,94	117	2,90	434	151	3,71	338	14550	YPFM		144	127
	11,57	121	2,90	421	156	3,71	328	14550				
	11,03	127	3,20	401	163	4,10	312	14300				
	10,45	134	3,00	380	172	3,84	296	14200				
	10,03	140	3,70	365	179	4,74	284	14200				
	9,285	151	3,60	338	194	4,61	263	14100				

P_1 Power *Potencia* [kW] Hp	İ Ratio *Proporción*	50 Hz n_2 Output Speeds *Velocidad De Salida* [r.p.m]	50 Hz S_f Service Factor *Factor De Servicio*	50 Hz M_2 Output Torque *Par De Salida* [Nm]	60 Hz n_2 Output Speeds *Velocidad De Salida* [r.p.m]	60 Hz S_f Service Factor *Factor De Servicio*	60 Hz M_2 Output Torque *Par De Salida* [Nm]	F_{Qlo} Over Loads *Sobrecargas* [N]	Type *Tipo*			kg
	8,333	168	3,60	303	216	4,61	236	14100				
	7,512	186	3,90	273	240	4,99	213	13800				
	6,667	210	4,00	243	270	5,12	189	13800				
	6,168	227	4,00	225	292	5,12	175	13600	YPM YPFM	82 / 132 S 4c	143 144	121 127
	5,612	249	4,20	204	321	5,38	159	13500				
	5,115	274	4,40	186	352	5,63	145	13500				
	4,670	300	4,60	170	385	5,89	132	13300				
	4,268	328	4,80	155	422	6,14	121	13000				
	24,69	57	0,90	899	73	1,15	699	10500				
	21,96	64	1,00	799	82	1,28	622	10500	YPM YPFM	72 / C112 M 4	137 138	76 80
	19,89	70	1,15	724	91	1,47	563	10500				
	17,56	80	1,28	639	102	1,64	497	10500				
	15,61	90	1,44	568	115	1,84	442	10500				
5,5	13,95	100	1,64	508	129	2,10	395	10500				
7,5	12,51	112	1,80	455	144	2,30	354	10200				
	11,26	124	2,00	410	160	2,56	319	10200				
	10,17	138	2,20	370	177	2,82	288	10200				
	9,193	152	2,50	335	196	3,20	260	10200				
	8,326	168	2,70	303	216	3,46	236	10200	YPM YPFM	72 / 132 S 4c	137 138	88 92
	7,831	179	2,30	285	230	2,94	222	10000				
	7,548	185	3,00	275	238	3,84	214	10000				
	6,996	200	2,50	255	257	3,20	198	10000				
	6,277	223	2,70	228	287	3,46	178	10000				
	5,650	248	2,80	206	319	3,58	160	10000				
	5,100	275	3,00	186	353	3,84	144	10000				
	4,612	304	3,10	168	390	3,97	131	10000				
	4,177	335	3,30	152	431	4,22	118	10000				
	3,787	370	3,40	138	475	4,35	107	10000				
	455	3,1	0,85	21935	4,0	1,09	17061	110000				
	390	3,6	1,00	18777	4,6	1,28	14604	110000				
	348	4,0	1,11	16750	5,2	1,42	13028	110000				
	311	4,5	1,23	14984	5,8	1,57	11655	110000				
	280	5,0	1,38	13501	6,4	1,77	10501	110000				
	252	5,6	1,52	12129	7,1	1,95	9434	110000	YPM YPFM	154 / 132 M 4b	177 178	871 911
	232	6,0	1,64	11192	7,7	2,10	8705	110000				
	209	6,7	1,84	10085	8,6	2,36	7844	110000				
	188	7,4	2,00	9060	9,6	2,56	7046	110000				
	165	8,5	2,30	7949	11	2,94	6183	110000				
	147	9,5	2,60	7095	12	3,33	5518	110000				
	260	3,5	0,94	19742	4,6	1,20	14807	110000				
	234	3,9	1,05	17762	5,1	1,34	13322	110000				
	210	4,3	1,20	15991	5,7	1,54	11993	110000				
7,5	191	4,7	1,32	14494	6,3	1,69	10871	110000				
11	168	5,4	1,50	12762	7,2	1,92	9572	110000				
	150	6,0	1,67	11439	8,0	2,14	8579	110000	YPM YPFM	153 / 160 M 6b	175 176	836 876
	136	6,6	1,85	10327	8,8	2,37	7745	110000				
	117	7,7	2,10	8908	10	2,69	6681	110000				
	100	9,0	2,40	7625	12	3,07	5719	110000				
	89,43	10	2,70	6802	13	3,46	5101	110000				
	80,01	11	3,10	6085	15	3,97	4564	110000				
	72,09	12	3,40	5483	17	4,35	4112	110000				
	64,76	14	3,80	4926	19	4,86	3694	110000				
	340	4,1	0,79	16393	5,3	1,01	12750	75000				
	302	4,6	0,90	14546	6,0	1,15	11313	75000				
	270	5,2	1,00	12994	6,7	1,28	10106	75000	YPM YPFM	144 / 132 M 4b	169 170	570 605
	256	5,5	1,05	12310	7,0	1,34	9574	75000				
	228	6,1	1,17	10996	7,9	1,50	8553	75000				
	205	6,8	1,29	9878	8,8	1,65	7683	75000				

P_1 Power *Potencia* [kW] Hp	İ Ratio *Proporción*	50 Hz n_2 Output Speeds *Velocidad De Salida* [r.p.m]	50 Hz S_f Service Factor *Factor De Servicio*	50 Hz M_2 Output Torque *Par De Salida* [Nm]	60 Hz n_2 Output Speeds *Velocidad De Salida* [r.p.m]	60 Hz S_f Service Factor *Factor De Servicio*	60 Hz M_2 Output Torque *Par De Salida* [Nm]	F_{Qlo} Over Loads *Sobrecargas* [N]	Type *Tipo*			kg
	178	5,1	0,90	13541	6,7	1,15	10156	75000				
	161	5,6	0,99	12245	7,5	1,27	9184	75000	**YPM**	**143 / 160 M 6b**	167	533
	134	6,7	1,17	10227	8,9	1,50	7671	75000	**YPFM**		168	568
	118	7,6	1,49	9000	10	1,91	6750	75000				
	198	7,1	1,25	9697	9,1	1,60	7542	75000				
	178	7,9	1,40	8705	10	1,79	6771	75000				
	161	8,7	1,54	7872	11	1,97	6122	75000				
	134	10	1,93	6575	13	2,47	5114	75000	**YPM**		167	508
	118	12	2,30	5786	15	2,94	4500	75000	**YPFM**	**143 / 132 M 4b**	168	543
	105	13	2,60	5134	17	3,33	3993	75000				
	93,80	15	2,90	4586	19	3,71	3567	75000				
	84,26	17	3,20	4120	21	4,10	3204	75000				
	73,18	19	3,70	3578	25	4,74	2783	75000				
	175	8,0	0,88	8559	10	1,13	6657	60000				
	158	8,9	0,97	7729	11	1,24	6012	60000				
	144	9,7	1,08	7023	13	1,38	5462	59000				
	131	11	1,20	6414	14	1,54	4989	59000				
	120	12	1,28	5884	15	1,64	4576	58000				
	106	13	1,40	5163	17	1,79	4016	57500				
	95,38	15	1,56	4663	19	2,00	3627	57000	**YPM**		161	309
	86,66	16	1,72	4237	21	2,20	3295	57000	**YPFM**	**123 / 132 M 4b**	162	339
	79,15	18	1,87	3870	23	2,39	3010	57000				
	72,60	19	2,10	3550	25	2,69	2761	55000				
	64,73	22	2,30	3165	28	2,94	2462	55000				
	57,16	24	2,60	2795	31	3,33	2174	55000				
	50,81	28	2,90	2484	35	3,71	1932	55000				
	45,39	31	3,40	2219	40	4,35	1726	55000				
7,5	40,73	34	3,70	1991	44	4,74	1549	55000				
11	89,48	16	0,90	4375	20	1,15	3403	27000				
	74,89	19	1,10	3661	24	1,41	2848	27000				
	65,99	21	1,25	3227	27	1,60	2510	26900				
	58,65	24	1,43	2867	31	1,83	2230	26900				
	52,48	27	1,58	2566	34	2,02	1996	26750				
	47,22	30	1,76	2309	38	2,25	1796	26650	**YPM**		155	236
	42,69	33	1,98	2087	42	2,53	1623	26550	**YPFM**	**103 / 132 M 4b**	156	256
	35,28	40	2,30	1725	51	2,94	1341	26400				
	32,20	43	2,50	1575	56	3,20	1225	27000				
	28,84	49	2,80	1410	62	3,58	1097	27000				
	24,18	58	3,40	1182	74	4,35	920	26900				
	20,39	69	4,00	997	88	5,12	776	26900				
	26,38	53	3,20	1309	68	4,10	1018	26000	**YPM**		155	231
	24,31	58	3,60	1207	74	4,61	939	26000	**YPFM**	**102 / 132 M 4b**	156	251
	55,49	25	1,03	2713	32	1,32	2110	18800				
	49,80	28	1,14	2435	36	1,46	1894	18800				
	44,90	31	1,29	2195	40	1,65	1707	18650				
	40,62	34	1,41	1986	44	1,80	1545	18650	**YPM**		149	157
	36,87	38	1,55	1802	49	1,98	1402	18250	**YPFM**	**93 / 132 M 4b**	150	160
	33,54	42	1,70	1640	54	2,18	1275	18250				
	30,57	46	1,88	1495	59	2,41	1163	18000				
	27,91	50	2,10	1365	64	2,69	1061	18000				
	26,19	53	2,10	1300	69	2,69	1011	18000				
	21,90	64	2,30	1087	82	2,94	846	18500				
	21,34	66	2,80	1059	84	3,58	824	18500	**YPM**		149	154
	18,81	74	3,10	934	96	3,97	726	18000	**YPFM**	**92 / 132 M 4b**	150	157
	16,72	84	3,40	830	108	4,35	645	18000				
	14,96	94	3,80	742	120	4,86	577	17700				

P_1 Power / Potencia [kW] Hp	İ Ratio / Proporción	50 Hz n_2 Output Speeds / Velocidad De Salida [r.p.m]	50 Hz S_f Service Factor / Factor De Servicio	50 Hz M_2 Output Torque / Par De Salida [Nm]	60 Hz n_2 Output Speeds / Velocidad De Salida [r.p.m]	60 Hz S_f Service Factor / Factor De Servicio	60 Hz M_2 Output Torque / Par De Salida [Nm]	F_{Qlo} Over Loads / Sobrecargas [N]	Type / Tipo			kg
7,5 11	33,81	**41**	0,92	1653	**53**	1,18	1286	14900	**YPM YPFM**	**83 / 132 M 4b**	143 144	135 141
	30,34	**46**	1,04	1483	**59**	1,33	1154	14800				
	27,31	**51**	1,14	1335	**66**	1,46	1039	14800				
	24,65	**57**	1,28	1205	**73**	1,64	937	14800				
	22,29	**63**	1,40	1090	**81**	1,79	848	14800				
	20,69	**68**	1,24	1027	**87**	1,59	799	14800	**YPM YPFM**	**82 / 132 M 4b**	143 144	132 138
	18,68	**75**	1,40	927	**96**	1,79	721	14450				
	16,60	**84**	1,56	824	**108**	2,00	641	14450				
	14,90	**94**	1,72	739	**121**	2,20	575	14400				
	13,43	**104**	1,92	667	**134**	2,46	518	14400				
	11,94	**117**	2,10	592	**151**	2,69	461	14400				
	11,57	**121**	2,10	574	**156**	2,69	447	14050				
	11,03	**127**	2,30	547	**163**	2,94	426	14050				
	10,45	**134**	2,20	519	**172**	2,82	403	13950				
	10,03	**140**	2,70	498	**179**	3,46	387	13950				
	9,285	**151**	2,70	461	**194**	3,46	358	13650				
	8,333	**168**	2,70	414	**216**	3,46	322	13650				
	7,512	**186**	2,90	373	**240**	3,71	290	13450				
	6,667	**210**	2,90	331	**270**	3,71	257	13350				
	6,168	**227**	2,90	306	**292**	3,71	238	13350				
	5,612	**249**	3,10	279	**321**	3,97	217	13150				
	5,115	**274**	3,20	254	**352**	4,10	197	12850				
	4,670	**300**	3,40	232	**385**	4,35	180	12600				
	4,268	**328**	3,50	212	**422**	4,48	165	12350				
	17,56	**80**	0,94	872	**102**	1,20	678	10000	**YPM YPFM**	**72 / 132 M 4b**	137 138	99 103
	15,61	**90**	1,05	775	**115**	1,34	603	10000				
	13,95	**100**	1,20	692	**129**	1,54	538	10000				
	12,51	**112**	1,32	621	**144**	1,69	483	10000				
	11,26	**124**	1,46	559	**160**	1,87	435	10000				
	10,17	**138**	1,60	505	**177**	2,05	392	10000				
	9,193	**152**	1,81	456	**196**	2,32	355	9700				
	8,326	**168**	1,97	413	**216**	2,52	321	9700				
	7,831	**179**	1,70	389	**230**	2,18	302	9700				
	7,548	**185**	2,20	375	**238**	2,82	291	10000				
	6,996	**200**	1,81	347	**257**	2,32	270	10000				
	6,277	**223**	1,97	312	**287**	2,52	242	10000				
	5,650	**248**	2,10	280	**319**	2,69	218	10000				
	5,100	**275**	2,20	253	**353**	2,82	197	10000				
	4,612	**304**	2,30	229	**390**	2,94	178	10000				
	4,177	**335**	2,40	207	**431**	3,07	161	9700				
	3,787	**370**	2,50	188	**475**	3,20	146	9700				
11 15	342	**4,1**	0,81	23763	**5,3**	1,04	18482	110000	**YPM YPFM**	**153 İR 92 / 160 M 4b**	181 182	955 995
	310	**4,5**	0,89	21566	**5,8**	1,14	16774	110000				
	282	**5,0**	0,98	19621	**6,4**	1,25	15261	110000				
	235	**6,0**	1,18	16328	**7,7**	1,51	12699	110000				
	196	**7,1**	1,41	13647	**9,2**	1,80	10614	110000				
	191	**4,7**	0,90	21258	**6,3**	1,15	15943	110000	**YPM YPFM**	**153 / 160 L 6b**	175 176	863 903
	168	**5,4**	1,02	18718	**7,2**	1,31	14039	110000				
	150	**6,0**	1,13	16777	**8,0**	1,45	12583	110000				
	260	**5,4**	1,00	18614	**6,9**	1,28	14478	110000	**YPM YPFM**	**153 / 160 M 4b**	175 176	846 886
	234	**6,0**	1,11	16747	**7,7**	1,42	13026	110000				
	210	**6,7**	1,27	15077	**8,6**	1,63	11727	110000				
	191	**7,3**	1,40	13666	**9,4**	1,79	10629	110000				
	168	**8,3**	1,59	12033	**11**	2,04	9359	110000				
	150	**9,3**	1,77	10785	**12**	2,27	8388	110000				
	136	**10**	1,96	9737	**13**	2,51	7573	110000				
	117	**12**	2,20	8399	**15**	2,82	6532	110000				

P_1 Power *Potencia* [kW] Hp	İ Ratio *Proporción*	50 Hz n_2 Output Speeds *Velocidad De Salida* [r.p.m]	50 Hz S_f Service Factor *Factor De Servicio*	50 Hz M_2 Output Torque *Par De Salida* [Nm]	60 Hz n_2 Output Speeds *Velocidad De Salida* [r.p.m]	60 Hz S_f Service Factor *Factor De Servicio*	60 Hz M_2 Output Torque *Par De Salida* [Nm]	F_{Qlo} Over Loads *Sobrecargas* [N]	Type *Tipo*			kg
	100	14	2,60	7189	18	3,33	5592	110000				
	89,43	16	2,90	6413	20	3,71	4988	110000	YPM YPFM	153 / 160 M 4b	175 176	846 886
	80,01	17	3,20	5737	22	4,10	4462	110000				
	72,09	19	3,60	5169	25	4,61	4021	110000				
	225	6,2	0,89	15654	8,0	1,14	12176	75000				
	204	6,9	0,95	14193	8,8	1,22	11039	75000	YPM YPFM	143 İR 82 / 160 M 4b	173 174	650 685
	156	9,0	1,25	10854	12	1,60	8442	75000				
	142	9,9	1,35	9880	13	1,73	7684	75000				
	134	6,7	0,80	15000	8,9	1,02	11250	75000	YPM YPFM	143 / 160 L 6b	167 168	620 655
	118	7,6	1,02	13200	10	1,31	9900	75000				
	178	7,9	0,95	12767	10	1,22	9930	75000				
	161	8,7	1,05	11545	11	1,34	8980	75000				
	134	10	1,32	9643	13	1,69	7500	75000				
	118	12	1,57	8486	15	2,01	6600	75000				
	105	13	1,77	7529	17	2,27	5856	75000	YPM	143 / 160 M 4b	167	545
	93,80	15	1,98	6726	19	2,53	5232	75000	YPFM		168	580
	84,26	17	2,20	6042	21	2,82	4699	75000				
	73,18	19	2,50	5248	25	3,20	4081	75000				
	64,40	22	2,80	4618	28	3,58	3592	75000				
	57,14	25	3,20	4097	32	4,10	3187	75000				
	106	13	0,95	7573	17	1,22	5890	57140				
	95,38	15	1,06	6839	19	1,36	5320	56640				
	86,66	16	1,17	6214	21	1,50	4833	56640				
	79,15	18	1,27	5676	23	1,63	4414	56640				
	72,60	19	1,42	5206	25	1,82	4049	54640				
	64,73	22	1,58	4642	28	2,02	3610	54640				
	57,16	24	1,79	4099	31	2,29	3188	54640				
11	50,81	28	2,00	3643	35	2,56	2834	54640	YPM YPFM	123 / 160 M 4b	161 162	363 393
15	45,39	31	2,30	3255	40	2,94	2532	54640				
	40,73	34	2,50	2920	44	3,20	2271	57140				
	36,66	38	2,80	2629	49	3,58	2045	56640				
	33,09	42	3,10	2373	54	3,97	1845	56640				
	29,92	47	3,40	2146	60	4,35	1669	56640				
	27,10	52	3,80	1943	66	4,86	1512	54640				
	24,57	57	0,00	1762	73	0,00	1370	54640				
	29,50	47	3,30	2148	61	4,22	1671	54300	YPM	122 / 160 M 4b	161	358
	26,68	52	3,90	1942	67	4,99	1511	54300	YPFM		162	388
	58,65	24	0,97	4206	31	1,24	3271	26000				
	52,48	27	1,08	3763	34	1,38	2927	25750				
	47,22	30	1,20	3386	38	1,54	2634	25650				
	42,69	33	1,35	3061	42	1,73	2381	25300				
	35,28	40	1,60	2530	51	2,05	1967	25100	YPM YPFM	103 / 160 M 4b	155 156	258 278
	32,20	43	1,74	2309	56	2,23	1796	25000				
	28,84	49	1,94	2068	62	2,48	1608	24900				
	24,18	58	2,30	1734	74	2,94	1349	24600				
	20,39	69	2,70	1462	88	3,46	1137	24300				
	26,38	53	2,20	1920	68	2,82	1494	24300				
	24,31	58	2,40	1770	74	3,07	1377	24300				
	20,78	67	2,80	1513	87	3,58	1176	24100	YPM	102 / 160 M 4b	155	253
	18,48	76	3,20	1345	97	4,10	1046	24000	YPFM		156	273
	16,55	85	3,60	1205	109	4,61	937	23800				
	14,90	94	4,00	1085	121	5,12	844	23600				
	40,62	34	0,96	2913	44	1,23	2266	17450				
	36,87	38	1,06	2644	49	1,36	2056	17450	YPM	93 / 160 M 4b	149	211
	33,54	42	1,16	2405	54	1,48	1871	17000	YPFM		150	214
	30,57	46	1,28	2192	59	1,64	1705	17000				
	27,91	50	1,40	2001	64	1,79	1557	17000				

P_1 Power *Potencia* [kW] Hp	İ Ratio *Proporción*	50 Hz n_2 Output Speeds *Velocidad De Salida* [r.p.m]	50 Hz S_f Service Factor *Factor De Servicio*	50 Hz M_2 Output Torque *Par De Salida* [Nm]	60 Hz n_2 Output Speeds *Velocidad De Salida* [r.p.m]	60 Hz S_f Service Factor *Factor De Servicio*	60 Hz M_2 Output Torque *Par De Salida* [Nm]	F_{Qlo} Over Loads *Sobrecargas* [N]	Type *Tipo*			kg
	26,19	53	1,40	1906	69	1,79	1483	17200	YPM YPFM	92 / C132 M 4	149 150	208 211
	21,90	64	1,55	1595	82	1,98	1240	17200				
	21,34	66	1,91	1554	84	2,44	1209	16700	YPM YPFM	92 / 160 M 4b	149 150	208 211
	18,81	74	2,10	1369	96	2,69	1065	16700				
	16,72	84	2,30	1217	108	2,94	946	16300				
	14,96	94	2,60	1089	120	3,33	847	16300				
	13,46	104	2,90	980	134	3,71	762	16200				
	12,17	115	3,20	886	148	4,10	689	16200				
	20,69	68	0,85	1506	87	1,09	1171	14500	YPM YPFM	82 / C132 M 4	143 144	134 140
	18,68	75	0,95	1360	96	1,22	1058	14501				
	11,57	121	1,45	842	156	1,86	655	14502				
	10,45	134	1,52	761	172	1,95	592	14100				
	16,60	84	1,06	1209	108	1,36	940	14500	YPM YPFM	82 / 160 M 4b	143 144	134 140
	14,90	94	1,17	1085	121	1,50	844	14100				
	13,43	104	1,30	978	134	1,66	760	14100				
	11,94	117	1,45	869	151	1,86	676	14000				
	11,03	127	1,60	803	163	2,05	624	13770				
	10,03	140	1,85	730	179	2,37	568	13770				
	9,285	151	1,82	676	194	2,33	526	13600				
11	8,333	168	1,82	607	216	2,33	472	13600				
15	7,512	186	1,96	547	240	2,51	425	13300				
	6,667	210	2,00	485	270	2,56	378	13300				
	6,168	227	2,00	449	292	2,56	349	13100				
	5,612	249	2,10	409	321	2,69	318	13000				
	5,115	274	2,20	372	352	2,82	290	13000				
	4,670	300	2,30	340	385	2,94	264	12800				
	4,268	328	2,40	311	422	3,07	242	12500				
	12,51	112	0,90	911	144	1,15	708	9500	YPM YPFM	72 / C132 M 4	137 138	101 105
	11,26	124	1,00	820	160	1,28	638	9500				
	10,17	138	1,09	740	177	1,40	576	9500				
	9,193	152	1,23	669	196	1,57	521	9500				
	8,326	168	1,35	606	216	1,73	471	9350				
	7,831	179	1,16	570	230	1,48	443	9350				
	7,548	185	1,49	550	238	1,91	427	9350				
	6,996	200	1,24	509	257	1,59	396	9350				
	6,277	223	1,35	457	287	1,73	355	9350				
	5,650	248	1,42	411	319	1,82	320	9000				
	5,100	275	1,49	371	353	1,91	289	9000				
	4,612	304	1,56	336	390	2,00	261	9000				
	4,177	335	1,64	304	431	2,10	237	9000				
	3,787	370	1,70	276	475	2,18	214	9000				
	235	6,0	0,86	22265	7,7	1,10	17317	110000	YPM YPFM	153 İR 92 / 160 L 4a	181 182	975 1015
	196	7,1	1,03	18610	9,2	1,32	14474	110000				
	234	6,0	0,81	22837	7,7	1,04	17762	110000	YPM YPFM	153 / 160 L 4a	175 176	866 906
	210	6,7	0,93	20560	8,6	1,19	15991	110000				
	191	7,3	1,02	18635	9,4	1,31	14494	110000				
	168	8,3	1,16	16409	11	1,48	12762	110000				
15	150	9,3	1,30	14707	12	1,66	11439	110000				
20	136	10	1,43	13278	13	1,83	10327	110000				
	117	12	1,61	11453	15	2,06	8908	110000				
	100	14	1,90	9804	18	2,43	7625	110000				
	89,43	16	2,10	8745	20	2,69	6802	110000				
	80,01	17	2,30	7824	22	2,94	6085	110000				
	72,09	19	2,60	7049	25	3,33	5483	110000				
	64,76	22	2,90	6333	28	3,71	4926	110000				
	56,82	25	3,40	5556	32	4,35	4322	110000				

P_1 Power *Potencia* [kW] Hp	İ Ratio *Proporción*	50 Hz n_2 Output Speeds *Velocidad De Salida* [r.p.m]	50 Hz S_f Service Factor *Factor De Servicio*	50 Hz M_2 Output Torque *Par De Salida* [Nm]	60 Hz n_2 Output Speeds *Velocidad De Salida* [r.p.m]	60 Hz S_f Service Factor *Factor De Servicio*	60 Hz M_2 Output Torque *Par De Salida* [Nm]	F_{Qlo} Over Loads *Sobrecargas* [N]	Type *Tipo*			kg
	156	9,0	0,92	14800	12	1,18	11511	75000	YPM YPFM	143 İR 82 / 160 L 4a	173 174	655 690
	142	9,9	0,99	13472	13	1,27	10478	75000				
	134	10	0,97	13150	13	1,24	10227	75000	YPM YPFM	143 / 160 L 4a	167 168	565 600
	118	12	1,15	11571	15	1,47	9000	75000				
	105	13	1,30	10267	17	1,66	7986	75000				
	93,80	15	1,45	9172	19	1,86	7134	75000				
	84,26	17	1,61	8239	21	2,06	6408	75000				
	73,18	19	1,83	7156	25	2,34	5566	75000				
	64,40	22	2,00	6297	28	2,56	4898	75000				
	57,14	25	2,30	5587	32	2,94	4346	75000				
	51,05	27	2,60	4991	35	3,33	3882	75000				
	48,36	29	2,70	4729	37	3,46	3678	75000				
	43,20	32	3,10	4224	42	3,97	3285	75000				
	79,15	18	0,93	7739	23	1,19	6020	55670	YPM YPFM	123 / 160 L 4a	161 162	395 425
	72,60	19	1,04	7100	25	1,33	5522	53670				
	64,73	22	1,16	6330	28	1,48	4923	53670				
	57,16	24	1,31	5590	31	1,68	4348	53670				
	50,81	28	1,47	4968	35	1,88	3864	53670				
	45,39	31	1,69	4439	40	2,16	3452	53670				
	40,73	34	1,83	3982	44	2,34	3097	53670				
	36,66	38	2,00	3585	49	2,56	2788	53380				
	33,09	42	2,30	3236	54	2,94	2517	53380				
	29,92	47	2,50	2926	60	3,20	2276	53380				
	27,10	52	2,80	2650	66	3,58	2061	53330				
	24,57	57	3,00	2402	73	3,84	1869	53000				
	29,50	47	2,40	2929	61	3,07	2278	53380	YPM YPFM	122 / 160 L 4a	161 162	390 420
	26,68	52	2,90	2649	67	3,71	2060	53330				
15	22,28	63	3,40	2212	81	4,35	1721	53000				
20	19,61	71	3,70	1947	92	4,74	1514	53000				
	42,69	33	0,99	4175	42	1,27	3247	23100	YPM YPFM	103 / 160 L 4a	155 156	273 293
	35,28	40	1,17	3449	51	1,50	2683	22850				
	32,20	43	1,27	3149	56	1,63	2449	22500				
	28,84	49	1,42	2820	62	1,82	2193	21950				
	24,18	58	1,70	2365	74	2,18	1839	21650				
	20,39	69	2,00	1994	88	2,56	1551	21300				
	26,38	53	1,62	2619	68	2,07	2037	22450	YPM YPFM	102 / 160 L 4a	155 156	268 288
	24,31	58	1,80	2413	74	2,30	1877	22100				
	20,78	67	2,10	2063	87	2,69	1604	21800				
	18,48	76	2,30	1834	97	2,94	1427	21650				
	16,55	85	2,60	1643	109	3,33	1278	21250				
	14,90	94	2,90	1479	121	3,71	1151	20800				
	13,48	104	3,20	1338	134	4,10	1041	20550				
	12,25	114	3,50	1216	147	4,48	946	20350				
	11,16	125	3,80	1108	161	4,86	862	20000				
	10,20	137	3,80	1013	176	4,86	788	19800				
	9,322	150	3,90	925	193	4,99	720	19600				
	8,414	166	3,90	835	214	4,99	650	19450				
	26,19	53	1,03	2600	69	1,32	2022	13600	YPPM YPFPM	92 / 160 L 4a	149 150	240 243
	21,90	64	1,14	2174	82	1,46	1691	13600				
	21,34	66	1,40	2119	84	1,79	1648	13100				
	18,81	74	1,55	1867	96	1,98	1452	13100	YPM YPFM	92 / 160 L 4a	149 150	240 243
	16,72	84	1,70	1659	108	2,18	1291	12700				
	14,96	94	1,90	1485	120	2,43	1155	12700				
	13,46	104	2,20	1336	134	2,82	1039	12650				
	12,17	115	2,40	1208	148	3,07	939	12650				
	11,04	127	2,60	1096	163	3,33	853	12600				
	10,05	139	2,80	998	179	3,58	776	12600				

P_1 Power *Potencia* [kW] Hp	İ Ratio *Proporción*	50 Hz n_2 Output Speeds *Velocidad De Salida* [r.p.m]	50 Hz S_f Service Factor *Factor De Servicio*	50 Hz M_2 Output Torque *Par De Salida* [Nm]	60 Hz n_2 Output Speeds *Velocidad De Salida* [r.p.m]	60 Hz S_f Service Factor *Factor De Servicio*	60 Hz M_2 Output Torque *Par De Salida* [Nm]	F_{Qlo} Over Loads *Sobrecargas* [N]	Type *Tipo*			kg
	9,179	153	3,10	911	196	3,97	709	12300				
	8,398	167	3,10	834	214	3,97	648	11550				
	7,697	182	3,20	764	234	4,10	594	11400				
	6,491	216	3,30	644	277	4,22	501	11150	YPM YPFM	92 / 160 L 4a	149 150	240 243
	5,968	235	3,40	592	302	4,35	461	11000				
	5,490	255	3,50	545	328	4,48	424	11000				
	4,115	340	3,80	409	437	4,86	318	10500				
	14,90	94	0,85	1479	121	1,09	1150	14500				
	13,43	104	0,95	1333	134	1,22	1037	14100				
15	11,94	117	1,06	1185	151	1,36	922	14100				
	11,03	127	1,17	1095	163	1,50	851	14000				
20	10,03	140	1,36	996	179	1,74	775	13770				
	9,285	151	1,33	922	194	1,70	717	13770				
	8,333	168	1,33	827	216	1,70	643	13600	YPM	82 / 160 L 4a	143	134
	7,512	186	1,43	746	240	1,83	580	13600	YPFM		144	140
	6,667	210	1,46	662	270	1,87	515	13300				
	6,168	227	1,46	612	292	1,87	476	13300				
	5,612	249	1,54	557	321	1,97	433	13100				
	5,115	274	1,61	508	352	2,06	395	13000				
	4,670	300	1,68	464	385	2,15	361	13000				
	4,268	328	1,76	424	422	2,25	330	12800				
	191	7,3	0,83	22983	9,4	1,06	17876	110000				
	168	8,3	0,94	20238	11	1,20	15740	110000				
	150	9,3	1,05	18139	12	1,34	14108	110000				
	136	10	1,16	16376	13	1,48	12737	110000				
	117	12	1,30	14125	15	1,66	10986	110000				
	100	14	1,55	12091	18	1,98	9404	110000				
	89,43	16	1,72	10786	20	2,20	8389	110000	YPM YPFM	153 / 180 M 4b	175 176	906 946
	80,01	17	1,90	9649	22	2,43	7505	110000				
	72,09	19	2,10	8694	25	2,69	6762	110000				
	64,76	22	2,40	7810	28	3,07	6075	110000				
	56,82	25	2,70	6853	32	3,46	5330	110000				
	50,72	28	3,10	6117	35	3,97	4757	110000				
	45,52	31	3,40	5489	40	4,35	4269	110000				
	105	13	1,05	12663	17	1,34	9849	75000				
	93,80	15	1,18	11313	19	1,51	8799	75000				
	84,26	17	1,31	10162	21	1,68	7904	75000				
	73,18	19	1,48	8826	25	1,89	6864	75000				
18,5	64,40	22	1,66	7766	28	2,12	6040	75000				
	57,14	25	1,90	6891	32	2,43	5360	75000	YPM YPFM	143 / 180 M 4b	167 168	605 640
25	51,05	27	2,10	6156	35	2,69	4788	75000				
	48,36	29	2,20	5832	37	2,82	4536	75000				
	43,20	32	2,50	5210	42	3,20	4052	75000				
	38,80	36	2,80	4680	46	3,58	3640	75000				
	35,02	40	3,10	4223	51	3,97	3285	75000				
	64,73	22	0,94	7807	28	1,20	6072	52000				
	57,16	24	1,06	6894	31	1,36	5362	52000				
	50,81	28	1,20	6128	35	1,54	4766	51500				
	45,39	31	1,37	5475	40	1,75	4258	51500				
	40,73	34	1,49	4912	44	1,91	3820	51200	YPM YPFM	123 / 180 M 4b	161 162	415 445
	36,66	38	1,66	4421	49	2,12	3439	51090				
	33,09	42	1,86	3990	54	2,38	3104	51000				
	29,92	47	2,00	3609	60	2,56	2807	50500				
	27,10	52	2,30	3269	66	2,94	2542	50500				
	24,57	57	2,40	2963	73	3,07	2305	50000				
	29,50	47	1,96	3612	61	2,51	2810	50000	YPPM YPFPM	122 / 180 M 4b	161 162	400 430

P_1 Power *Potencia* [kW] Hp	İ Ratio *Proporción*	50 Hz n_2 Output Speeds *Velocidad De Salida* [r.p.m]	50 Hz S_f Service Factor *Factor De Servicio*	50 Hz M_2 Output Torque *Par De Salida* [Nm]	60 Hz n_2 Output Speeds *Velocidad De Salida* [r.p.m]	60 Hz S_f Service Factor *Factor De Servicio*	60 Hz M_2 Output Torque *Par De Salida* [Nm]	F_{Qlo} Over Loads *Sobrecargas* [N]	Type *Tipo*			kg
	26,68	52	2,30	3267	67	2,94	2541	50000				
	22,28	63	2,70	2728	81	3,46	2122	49000				
	19,61	71	3,00	2401	92	3,84	1867	48500	YPM	122 / 180 M 4b	161	410
	17,40	80	3,30	2130	103	4,22	1657	48000	YPFM		162	440
	15,54	90	3,70	1903	116	4,74	1480	47000				
	13,96	100	4,00	1709	129	5,12	1330	47000				
	24,18	58	1,38	2917	74	1,77	2268	20300	YPM	103 / 180 M 4b	155	295
	20,39	69	1,62	2460	88	2,07	1913	20000	YPFM		156	315
	26,38	53	1,31	3230	68	1,68	2512	20300	YPPM YPFPM	102 / 180 M 4b	155 156	290 310
	24,31	58	1,46	2977	74	1,87	2315	20000				
	20,78	67	1,72	2544	87	2,20	1979	19750				
	18,48	76	1,92	2262	97	2,46	1760	19600				
	16,55	85	2,10	2026	109	2,69	1576	19500				
	14,90	94	2,30	1824	121	2,94	1419	19400				
	13,48	104	2,60	1651	134	3,33	1284	19300				
	12,25	114	2,80	1500	147	3,58	1166	19150				
	11,16	125	3,00	1367	161	3,84	1063	19000	YPM	102 / 180 M 4b	155	290
	10,20	137	3,00	1249	176	3,84	971	19000	YPFM		156	310
18,5	9,322	150	3,20	1141	193	4,10	888	18850				
25	8,414	166	3,20	1030	214	4,10	801	18700				
	7,609	184	3,30	932	237	4,22	725	20000				
	6,891	203	3,20	844	261	4,10	656	19750				
	6,247	224	3,50	765	288	4,48	595	19600				
	5,724	245	3,70	701	314	4,74	545	19500				
	5,184	270	4,00	635	347	5,12	494	19400				
	18,81	74	1,26	2303	96	1,61	1791	11300	YPPM	92 / 180 M 4b	149	260
	16,72	84	1,38	2047	108	1,77	1592	10900	YPFPM		150	263
	14,96	94	1,54	1831	120	1,97	1424	10900				
	13,46	104	1,74	1648	134	2,23	1282	10800				
	12,17	115	1,91	1490	148	2,44	1159	10800				
	11,04	127	2,10	1352	163	2,69	1052	10700				
	10,05	139	2,30	1231	179	2,94	957	10700				
	9,179	153	2,50	1124	196	3,20	874	10500	YPM	92 / 180 M 4b	149	260
	8,398	167	2,50	1028	214	3,20	800	10000	YPFM		150	263
	7,697	182	2,60	942	234	3,33	733	9600				
	6,491	216	2,70	795	277	3,46	618	9600				
	5,968	235	2,80	731	302	3,58	568	9250				
	5,490	255	2,80	672	328	3,58	523	9250				
	4,115	340	3,10	504	437	3,97	392	9000				
	168	8,3	0,80	24066	11	1,02	18718	110000				
	150	9,3	0,88	21570	12	1,13	16777	110000				
	136	10	0,98	19474	13	1,25	15146	110000				
	117	12	1,10	16798	15	1,41	13065	110000				
	100	14	1,30	14379	18	1,66	11183	110000				
	89,43	16	1,45	12827	20	1,86	9976	110000				
	80,01	17	1,60	11475	22	2,05	8925	110000				
22	72,09	19	1,80	10339	25	2,30	8041	110000	YPM	153 / 180 L 4a	175	921
30	64,76	22	2,00	9288	28	2,56	7224	110000	YPFM		176	961
	56,82	25	2,30	8149	32	2,94	6338	110000				
	50,72	28	2,60	7274	35	3,33	5657	110000				
	45,52	31	2,80	6528	40	3,58	5077	110000				
	41,03	34	3,20	5885	44	4,10	4577	110000				
	37,13	38	3,50	5324	48	4,48	4141	110000				
	33,69	42	3,90	4832	53	4,99	3758	110000				

P_1 Power / Potencia [kW] Hp	İ Ratio / Proporción	50 Hz n_2 Output Speeds / Velocidad De Salida [r.p.m]	50 Hz S_f Service Factor / Factor De Servicio	50 Hz M_2 Output Torque / Par De Salida [Nm]	60 Hz n_2 Output Speeds / Velocidad De Salida [r.p.m]	60 Hz S_f Service Factor / Factor De Servicio	60 Hz M_2 Output Torque / Par De Salida [Nm]	F_{Qlo} Over Loads / Sobrecargas [N]	Type / Tipo			kg
	93,80	15	0,99	13453	19	1,27	10463	75000				
	84,26	17	1,10	12084	21	1,41	9399	75000				
	73,18	19	1,25	10495	25	1,60	8163	75000				
	64,40	22	1,40	9236	28	1,79	7183	75000				
	57,14	25	1,60	8195	32	2,05	6374	75000				
	51,05	27	1,80	7321	35	2,30	5694	75000	YPM YPFM	143 / 180 L 4a	167 168	620 655
	48,36	29	1,85	6935	37	2,37	5394	75000				
	43,20	32	2,10	6195	42	2,69	4819	75000				
	38,80	36	2,40	5565	46	3,07	4329	75000				
	35,02	40	2,60	5022	51	3,33	3906	75000				
	31,72	44	2,80	4549	57	3,58	3538	75000				
	28,82	49	3,10	4133	62	3,97	3215	75000				
	27,09	52	2,60	3944	66	3,33	3068	75000	YPM YPFM	142 / 180 L 4a	167 168	612 647
	24,16	58	2,90	3518	74	3,71	2736	75000				
	21,71	64	3,20	3161	83	4,10	2458	75000				
	57,16	24	0,90	8198	31	1,15	6376	50330				
	50,81	28	1,00	7287	35	1,28	5668	49830				
	45,39	31	1,15	6510	40	1,47	5064	49830				
	40,73	34	1,25	5841	44	1,60	4543	49530	YPM YPFM	123 / 180 L 4b	161 162	440 470
	36,66	38	1,40	5258	49	1,79	4089	49420				
	33,09	42	1,57	4745	54	2,01	3691	49330				
	29,92	47	1,70	4292	60	2,18	3338	48830				
	27,10	52	1,90	3887	66	2,43	3023	48830				
	24,57	57	2,00	3524	73	2,56	2741	48330				
	26,68	52	1,95	3885	67	2,50	3021	48030				
	22,28	63	2,30	3245	81	2,94	2524	47030				
	19,61	71	2,60	2855	92	3,33	2221	46530				
22	17,40	80	2,80	2533	103	3,58	1970	46030	YPM YPFM	122 / 180 L 4b	161 162	435 465
30	15,54	90	3,10	2263	116	3,97	1760	45030				
	13,96	100	3,40	2033	129	4,35	1581	45030				
	12,60	111	4,00	1835	143	5,12	1427	44000				
	11,41	123	4,40	1662	158	5,63	1292	43200				
	10,37	135	4,90	1510	174	6,27	1174	43000				
	24,31	58	1,23	3540	74	1,57	2753	18800				
	20,78	67	1,45	3025	87	1,86	2353	18600				
	18,48	76	1,62	2690	97	2,07	2093	18400				
	16,55	85	1,81	2409	109	2,32	1874	18150				
	14,90	94	2,00	2170	121	2,56	1687	18000				
	13,48	104	2,20	1963	134	2,82	1527	17900				
	12,25	114	2,40	1783	147	3,07	1387	17750				
	11,16	125	2,60	1625	161	3,33	1264	17450	YPM YPFM	102 / 180 L 4b	155 156	304 324
	10,20	137	2,60	1485	176	3,33	1155	17200				
	9,322	150	2,70	1357	193	3,46	1056	17000				
	8,414	166	2,70	1225	214	3,46	953	16850				
	7,609	184	2,80	1108	237	3,58	862	16600				
	6,891	203	2,70	1003	261	3,46	780	16400				
	6,247	224	3,00	910	288	3,84	707	16150				
	5,724	245	3,10	833	314	3,97	648	16000				
	5,184	270	3,40	755	347	4,35	587	16000				
	4,700	298	3,80	684	383	4,86	532	16000				
	14,96	94	1,30	2178	120	1,66	1694	9700				
	13,46	104	1,47	1960	134	1,88	1524	9600				
	12,17	115	1,60	1772	148	2,05	1378	9600	YPM YPFM	92 / 180 L 4b	149 150	285 288
	11,04	127	1,77	1608	163	2,27	1251	9500				
	10,05	139	1,91	1464	179	2,44	1139	9500				
	9,179	153	2,10	1336	196	2,69	1039	9300				
	8,398	167	2,10	1223	214	2,69	951	8800				

P_1 Power *Potencia* [kW] Hp	İ Ratio *Proporción*	50 Hz n_2 Output Speeds *Velocidad De Salida* [r.p.m]	50 Hz S_f Service Factor *Factor De Servicio*	50 Hz M_2 Output Torque *Par De Salida* [Nm]	60 Hz n_2 Output Speeds *Velocidad De Salida* [r.p.m]	60 Hz S_f Service Factor *Factor De Servicio*	60 Hz M_2 Output Torque *Par De Salida* [Nm]	F_{Qlo} Over Loads *Sobrecargas* [N]	Type *Tipo*			kg
22 30	7,697	182	2,20	1121	234	2,82	872	8400	**YPM YPFM**	**92 / 180 L 4b**	149 150	285 288
	6,491	216	2,30	945	277	2,94	735	8400				
	5,968	235	2,30	869	302	2,94	676	8200				
	5,490	255	2,40	799	328	3,07	622	8050				
	4,115	340	2,60	599	437	3,33	466	8000				
30 40	117	12	0,80	22906	15	1,02	17816	110000	**YPM YPFM**	**153 / 200 L 4c**	175 176	936 976
	100	14	0,95	19607	18	1,22	15250	110000				
	89,43	16	1,06	17491	20	1,36	13604	110000				
	80,01	17	1,17	15647	22	1,50	12170	110000				
	72,09	19	1,32	14099	25	1,69	10966	110000				
	64,76	22	1,46	12666	28	1,87	9851	110000				
	56,82	25	1,70	11113	32	2,18	8643	110000				
	50,72	28	1,90	9919	35	2,43	7715	110000				
	45,52	31	2,10	8901	40	2,69	6923	110000				
	41,03	34	2,30	8024	44	2,94	6241	110000				
	37,13	38	2,60	7261	48	3,33	5647	110000				
	33,69	42	2,90	6589	53	3,71	5125	110000				
	30,65	46	3,10	5995	59	3,97	4663	110000				
	25,51	55	3,70	4989	71	4,74	3880	110000				
	64,40	22	1,03	12594	28	1,32	9795	75000	**YPM YPFM**	**143 / 200 L 4c**	167 168	635 670
	57,14	25	1,17	11175	32	1,50	8692	75000				
	51,05	27	1,32	9983	35	1,69	7765	75000				
	48,36	29	1,35	9457	37	1,73	7355	75000				
	43,20	32	1,54	8448	42	1,97	6571	75000				
	38,80	36	1,72	7589	46	2,20	5903	75000				
	35,02	40	1,90	6848	51	2,43	5326	75000				
	31,72	44	2,10	6203	57	2,69	4825	75000				
	28,82	49	2,30	5636	62	2,94	4384	75000				
	26,25	53	2,50	5134	69	3,20	3993	75000				
	23,20	60	2,70	4538	78	3,46	3529	75000				
	21,02	67	3,00	4110	86	3,84	3197	75000				
	27,09	52	1,91	5378	66	2,44	4183	75000	**YPM YPFM**	**142 / 200 L 4c**	167 168	627 662
	24,16	58	2,10	4798	74	2,69	3731	75000				
	21,71	64	2,40	4310	83	3,07	3352	75000				
	19,05	74	2,70	3782	95	3,46	2941	75000				
	17,00	82	2,90	3375	106	3,71	2625	75000				
	16,12	87	3,10	3200	112	3,97	2489	75000				
	40,73	34	0,92	7965	44	1,18	6195	47530	**YPM YPFM**	**123 / 200 L 4c**	161 162	495 525
	36,66	38	1,03	7170	49	1,32	5577	47420				
	33,09	42	1,15	6471	54	1,47	5033	47330				
	29,92	47	1,25	5852	60	1,60	4552	46830				
	27,10	52	1,40	5300	66	1,79	4123	46830				
	24,57	57	1,50	4805	73	1,92	3737	46330				
	19,61	71	1,87	3893	92	2,39	3028	45960	**YPM YPFM**	**122 / 200 L 4c**	161 162	490 520
	17,40	80	2,10	3455	103	2,69	2687	45460				
	15,54	90	2,30	3086	116	2,94	2400	44460				
	13,96	100	2,50	2772	129	3,20	2156	44460				
	12,60	111	2,90	2502	143	3,71	1946	43430				
	11,41	123	3,20	2266	158	4,10	1762	42630				
	10,37	135	3,60	2059	174	4,61	1601	42430				
	9,445	148	3,90	1875	191	4,99	1459	42400				
	8,621	162	4,20	1712	209	5,38	1331	42000				
	8,268	169	4,20	1642	218	5,38	1277	42000				
	7,461	188	4,70	1481	241	6,02	1152	42000				
	6,758	207	5,10	1342	266	6,53	1044	41300				
	6,140	228	5,10	1219	293	6,53	948	41100				

P_1 Power *Potencia* [kW] Hp	İ Ratio *Proporción*	50 Hz n_2 Output Speeds *Velocidad De Salida* [r.p.m]	50 Hz S_f Service Factor *Factor De Servicio*	50 Hz M_2 Output Torque *Par De Salida* [Nm]	60 Hz n_2 Output Speeds *Velocidad De Salida* [r.p.m]	60 Hz S_f Service Factor *Factor De Servicio*	60 Hz M_2 Output Torque *Par De Salida* [Nm]	F_{Qlo} Over Loads *Sobrecargas* [N]	Type *Tipo*			kg
	5,593	250	5,10	1110	322	6,53	864	40500				
	5,105	274	5,10	1014	353	6,53	788	40500				
	4,667	300	5,20	927	386	6,66	721	40000	YPM YPFM	122 / 200 L 4c	161 162	490 520
	4,272	328	5,20	848	421	6,66	660	40000				
	3,914	358	5,20	777	460	6,66	604	40000				
	14,90	94	1,46	2959	121	1,87	2301	15800				
	13,48	104	1,61	2677	134	2,06	2082	15700				
	12,25	114	1,76	2432	147	2,25	1891	15450				
	11,16	125	1,90	2216	161	2,43	1724	15250				
30	10,20	137	1,90	2025	176	2,43	1575	15000				
40	9,322	150	1,98	1851	193	2,53	1440	14750				
	8,414	166	1,98	1671	214	2,53	1299	14600	YPM YPFM	102 / 200 L 4c	155 156	336 356
	7,609	184	2,00	1511	237	2,56	1175	14400				
	6,891	203	2,00	1368	261	2,56	1064	14100				
	6,247	224	2,20	1240	288	2,82	965	13700				
	5,724	245	2,30	1136	314	2,94	884	13550				
	5,184	270	2,50	1029	347	3,20	801	13400				
	4,700	298	2,80	933	383	3,58	726	13200				
	80,01	17	0,95	19298	22	1,22	15010	110000				
	72,09	19	1,07	17388	25	1,37	13524	110000				
	64,76	22	1,19	15621	28	1,52	12150	110000				
	56,82	25	1,37	13706	32	1,75	10660	110000				
	50,72	28	1,54	12233	35	1,97	9515	110000				
	45,52	31	1,70	10978	40	2,18	8539	110000	YPM YPFM	153 / 225 S 4a	175 176	1075 1115
	41,03	34	1,90	9897	44	2,43	7698	110000				
	37,13	38	2,10	8955	48	2,69	6965	110000				
	33,69	42	2,30	8127	53	2,94	6321	110000				
	30,65	46	2,50	7394	59	3,20	5751	110000				
	25,51	55	3,00	6153	71	3,84	4785	110000				
	21,32	66	3,60	5143	84	4,61	4000	110000				
	64,40	22	0,83	15533	28	1,06	12081	75000				
	57,14	25	0,95	13782	32	1,22	10720	75000				
	51,05	27	1,07	12312	35	1,37	9576	75000				
	48,36	29	1,10	11664	37	1,41	9072	75000				
	43,20	32	1,25	10420	42	1,60	8104	75000				
	38,80	36	1,40	9360	46	1,79	7280	75000	YPM YPFM	143 / 225 S 4a	167 168	774 809
37	35,02	40	1,55	8446	51	1,98	6569	75000				
50	31,72	44	1,69	7650	57	2,16	5950	75000				
	28,82	49	1,87	6951	62	2,39	5406	75000				
	26,25	53	2,00	6332	69	2,56	4925	75000				
	23,20	60	2,20	5597	78	2,82	4353	75000				
	21,02	67	2,40	5069	86	3,07	3943	75000				
	27,09	52	1,55	6633	66	1,98	5159	75000				
	24,16	58	1,74	5917	74	2,23	4602	75000				
	21,71	64	1,93	5316	83	2,47	4134	75000				
	19,05	74	2,20	4664	95	2,82	3628	75000	YPM YPFM	142 / 225 S 4a	167 168	766 801
	17,00	82	2,40	4163	106	3,07	3238	75000				
	16,12	87	2,50	3947	112	3,20	3070	75000				
	14,39	97	3,10	3523	125	3,97	2740	75000				
	12,91	108	3,50	3162	139	4,48	2459	75000				
	19,61	71	1,52	4802	92	1,95	3735	37070				
	17,40	80	1,66	4261	103	2,12	3314	37070				
	15,54	90	1,84	3806	116	2,36	2961	37070				
	13,96	100	2,00	3419	129	2,56	2659	35570	YPM YPFM	122 / 225 S 4a	161 162	525 555
	12,60	111	2,40	3085	143	3,07	2400	35570				
	11,41	123	2,60	2795	158	3,33	2174	35570				
	10,37	135	2,90	2539	174	3,71	1975	35570				

P_1 Power *Potencia* [kW] Hp	İ Ratio *Proporción*	50 Hz n_2 Output Speeds *Velocidad De Salida* [r.p.m]	50 Hz S_f Service Factor *Factor De Servicio*	50 Hz M_2 Output Torque *Par De Salida* [Nm]	60 Hz n_2 Output Speeds *Velocidad De Salida* [r.p.m]	60 Hz S_f Service Factor *Factor De Servicio*	60 Hz M_2 Output Torque *Par De Salida* [Nm]	F_{Qlo} Over Loads *Sobrecargas* [N]	Type *Tipo*			kg
37 50	9,445	148	3,20	2313	191	4,10	1799	34070	**YPM YPFM**	**122 / 225 S 4a**	161 162	525 555
	8,621	162	3,40	2111	209	4,35	1642	34070				
	8,268	169	3,40	2025	218	4,35	1575	34070				
	7,461	188	3,80	1827	241	4,86	1421	34070				
	6,758	207	4,10	1655	266	5,25	1287	34070				
	6,140	228	4,10	1504	293	5,25	1169	32570				
	5,593	250	4,10	1370	322	5,25	1065	32570				
	5,105	274	4,10	1250	353	5,25	972	32570				
	4,667	300	4,20	1143	386	5,38	889	32570				
	4,272	328	4,20	1046	421	5,38	814	32570				
	3,914	358	4,20	958	460	5,38	745	32570				
45 60	64,76	22	0,98	18998	28	1,25	14777	110000	**YPM YPFM**	**153 / 225 M 4c**	175 176	1091 1131
	56,82	25	1,13	16669	32	1,45	12965	110000				
	50,72	28	1,26	14878	35	1,61	11572	110000				
	45,52	31	1,40	13352	40	1,79	10385	110000				
	41,03	34	1,56	12037	44	2,00	9362	110000				
	37,13	38	1,72	10891	48	2,20	8471	110000				
	33,69	42	1,90	9884	53	2,43	7688	110000				
	30,65	46	2,10	8992	59	2,69	6994	110000				
	25,51	55	2,50	7483	71	3,20	5820	110000				
	21,32	66	3,00	6255	84	3,84	4865	110000				
	28,27	50	2,30	8419	64	2,94	6548	110000	**YPM YPFM**	**152 / 225 M 4c**	175 176	1081 1121
	24,20	58	2,50	7207	74	3,20	5606	110000				
	21,65	65	2,90	6448	83	3,71	5015	110000				
	19,51	72	3,10	5809	92	3,97	4518	110000				
	48,36	29	0,90	14186	37	1,15	11033	75000	**YPM YPFM**	**143 / 225 M 4c**	167 168	790 825
	43,20	32	1,03	12672	42	1,32	9856	75000				
	38,80	36	1,15	11383	46	1,47	8854	75000				
	35,02	40	1,27	10272	51	1,63	7989	75000				
	31,72	44	1,39	9304	57	1,78	7237	75000				
	28,82	49	1,54	8454	62	1,97	6575	75000				
	26,25	53	1,68	7701	69	2,15	5989	75000				
	23,20	60	1,83	6807	78	2,34	5294	75000				
	21,02	67	2,00	6165	86	2,56	4795	75000				
	27,09	52	1,04	8067	66	1,33	6274	75000	**YPM YPFM**	**142 / 225 M 4c**	167 168	782 817
	24,16	58	1,43	7196	74	1,83	5597	75000				
	21,71	64	1,59	6465	83	2,04	5028	75000				
	19,05	74	1,80	5672	95	2,30	4412	75000				
	17,00	82	1,97	5063	106	2,52	3938	75000				
	16,12	87	2,10	4800	112	2,69	3734	75000				
	14,39	97	2,50	4285	125	3,20	3332	75000				
	12,91	108	2,80	3845	139	3,58	2991	75000				
	11,64	120	3,10	3466	155	3,97	2696	75000				
	10,53	133	3,40	3136	171	4,35	2439	75000				
	9,557	146	3,50	2846	188	4,48	2214	75000				
	8,695	161	3,80	2590	207	4,86	2014	75000				
	7,712	182	4,00	2297	233	5,12	1786	75000				
	6,978	201	4,10	2078	258	5,25	1616	75000				
	6,333	221	4,10	1886	284	5,25	1467	75000				
	19,61	71	1,25	5840	92	1,60	4542	34500	**YPM YPFM**	**122 / 225 M 4c**	161 162	570 600
	17,40	80	1,37	5182	103	1,75	4031	34500				
	15,54	90	1,52	4629	116	1,95	3601	34500				
	13,96	100	1,66	4158	129	2,12	3234	33000				
	12,60	111	1,96	3753	143	2,51	2919	33000				
	11,41	123	2,20	3399	158	2,82	2643	33000				
	10,37	135	2,40	3088	174	3,07	2402	33000				
	9,445	148	2,60	2813	191	3,33	2188	31500				

P_1 Power *Potencia* [kW] Hp	İ Ratio *Proporción*	50 Hz n_2 Output Speeds *Velocidad De Salida* [r.p.m]	50 Hz S_f Service Factor *Factor De Servicio*	50 Hz M_2 Output Torque *Par De Salida* [Nm]	60 Hz n_2 Output Speeds *Velocidad De Salida* [r.p.m]	60 Hz S_f Service Factor *Factor De Servicio*	60 Hz M_2 Output Torque *Par De Salida* [Nm]	F_{Qlo} Over Loads *Sobrecargas* [N]	Type *Tipo*			kg
45 60	8,621	162	2,80	2568	209	3,58	1997	31500	**YPM YPFM**	**122 / 225 M 4c**	161 162	570 600
	8,268	169	2,80	2462	218	3,58	1915	31500				
	7,461	188	3,10	2222	241	3,97	1728	31500				
	6,758	207	3,40	2013	266	4,35	1565	31500				
	6,140	228	3,40	1829	293	4,35	1422	30000				
	5,593	250	3,40	1666	322	4,35	1296	30000				
	5,105	274	3,40	1520	353	4,35	1183	30000				
	4,667	300	3,50	1390	386	4,48	1081	30000				
	4,272	328	3,50	1272	421	4,48	990	30000				
	3,914	358	3,50	1166	460	4,48	907	30000				
55 75	56,82	25	0,93	20374	32	1,19	15846	110000	**YPM YPFM**	**153 / 250 M 4c**	175 176	1181 1221
	50,72	28	1,03	18184	35	1,32	14143	110000				
	45,52	31	1,14	16319	40	1,46	12693	110000				
	41,03	34	1,27	14712	44	1,63	11442	110000				
	37,13	38	1,41	13311	48	1,80	10353	110000				
	33,69	42	1,56	12081	53	2,00	9396	110000				
	30,65	46	1,68	10991	59	2,15	8548	110000				
	25,51	55	2,00	9146	71	2,56	7113	110000				
	21,32	66	2,40	7645	84	3,07	5946	110000				
	28,27	50	1,88	10290	64	2,41	8004	110000	**YPM YPFM**	**152 / 250 M 4c**	175 176	1171 1211
	24,20	58	2,10	8809	74	2,69	6851	110000				
	21,65	65	2,40	7880	83	3,07	6129	110000				
	19,51	72	2,60	7100	92	3,33	5522	110000				
	17,68	79	2,90	6436	102	3,71	5006	110000				
	16,11	87	3,20	5863	112	4,10	4560	110000				
	14,74	95	3,50	5364	122	4,48	4172	110000				
	35,02	40	1,04	12555	51	1,33	9765	75000	**YPM YPFM**	**143 / 250 M 4c**	167 168	880 915
	31,72	44	1,14	11372	57	1,46	8845	75000				
	28,82	49	1,26	10333	62	1,61	8036	75000				
	26,25	53	1,38	9412	69	1,77	7320	75000				
	23,20	60	1,50	8319	78	1,92	6471	75000				
	21,02	67	1,66	7536	86	2,12	5861	75000				
	24,16	58	1,17	8796	74	1,50	6841	75000	**YPM YPFM**	**142 / 250 M 4c**	167 168	872 907
	21,71	64	1,30	7902	83	1,66	6146	75000				
	19,05	74	1,48	6933	95	1,89	5392	75000				
	17,00	82	1,61	6188	106	2,06	4813	75000				
	16,12	87	1,68	5867	112	2,15	4563	75000				
	14,39	97	2,10	5237	125	2,69	4073	75000				
	12,91	108	2,30	4700	139	2,94	3655	75000				
	11,64	120	2,50	4237	155	3,20	3295	75000				
	10,53	133	2,80	3833	171	3,58	2982	75000				
	9,557	146	2,90	3479	188	3,71	2706	75000				
	8,695	161	3,10	3165	207	3,97	2462	75000				
	7,712	182	3,30	2807	233	4,22	2183	75000				
	6,978	201	3,30	2540	258	4,22	1976	75000				
	6,333	221	3,30	2305	284	4,22	1793	75000				
	5,761	243	3,40	2097	312	4,35	1631	75000				
	4,795	292	3,40	1745	375	4,35	1358	75000				
	4,007	349	3,60	1459	449	4,61	1134	75000				
75 100	45,52	31	0,84	22254	40	1,08	17308	110000	**YPM YPFM**	**153 / 280 S 4**	175 176	1311 1351
	41,03	34	0,94	20061	44	1,20	15603	110000				
	37,13	38	1,04	18151	48	1,33	14118	110000				
	33,69	42	1,14	16473	53	1,46	12813	110000				
	30,65	46	1,23	14987	59	1,57	11657	110000				
	25,51	55	1,50	12472	71	1,92	9700	110000				
	21,32	66	1,79	10424	84	2,29	8108	110000				

P_1 Power *Potencia* [kW] Hp	İ Ratio *Proporción*	50 Hz n_2 Output Speeds *Velocidad De Salida* [r.p.m]	50 Hz S_f Service Factor *Factor De Servicio*	50 Hz M_2 Output Torque *Par De Salida* [Nm]	60 Hz n_2 Output Speeds *Velocidad De Salida* [r.p.m]	60 Hz S_f Service Factor *Factor De Servicio*	60 Hz M_2 Output Torque *Par De Salida* [Nm]	F_{Qlo} Over Loads *Sobrecargas* [N]	Type *Tipo*			kg
	17,68	79	2,10	8776	102	2,69	6826	110000				
	16,11	87	2,30	7996	112	2,94	6219	110000				
	14,74	95	2,50	7315	122	3,20	5689	110000	**YPM**	**152 / 280 S 4**	175	1301
	13,53	103	2,80	6717	133	3,58	5225	110000	**YPFM**		176	1341
	11,52	122	3,30	5716	156	4,22	4446	110000				
	9,891	142	3,80	4910	182	4,86	3819	110000				
	28,82	49	0,92	14090	62	1,18	10959	75000				
	26,25	53	1,01	12834	69	1,29	9982	75000	**YPM**	**143 / 280 S 4**	167	1010
	23,20	60	1,10	11345	78	1,41	8824	75000	**YPFM**		168	1045
	21,02	67	1,22	10276	86	1,56	7992	75000				
	21,71	64	0,95	10775	83	1,22	8380	75000				
	19,05	74	1,08	9454	95	1,38	7353	75000				
75	17,00	82	1,18	8438	106	1,51	6563	75000				
100	16,12	87	1,23	8001	112	1,57	6223	75000				
	14,39	97	1,53	7141	125	1,96	5554	75000				
	12,91	108	1,73	6409	139	2,21	4985	75000				
	11,64	120	1,87	5777	155	2,39	4493	75000				
	10,53	133	2,10	5227	171	2,69	4066	75000	**YPM**	**142 / 280 S 4**	167	1002
	9,557	146	2,10	4744	188	2,69	3690	75000	**YPFM**		168	1037
	8,695	161	2,30	4316	207	2,94	3357	75000				
	7,712	182	2,40	3828	233	3,07	2977	75000				
	6,978	201	2,50	3464	258	3,20	2694	75000				
	6,333	221	2,50	3144	284	3,20	2445	75000				
	5,761	243	2,50	2860	312	3,20	2224	75000				
	4,795	292	2,50	2380	375	3,20	1851	75000				
	4,007	349	2,60	1989	449	3,33	1547	75000				
	33,69	42	0,95	19768	53	1,22	15375	110000				
	30,65	46	1,02	17985	59	1,31	13988	110000	**YPM**	**153 / 280 M 4**	175	1376
	25,51	55	1,25	14966	71	1,60	11640	110000	**YPFM**		176	1416
	21,32	66	1,49	12509	84	1,91	9729	110000				
	17,68	79	1,77	10532	102	2,27	8191	110000				
	16,11	87	1,95	9595	112	2,50	7463	110000				
	14,74	95	2,10	8778	122	2,69	6827	110000	**YPM**	**152 / 280 M 4**	175	1366
	13,53	103	2,30	8061	133	2,94	6270	110000	**YPFM**		176	1406
	11,52	122	2,70	6859	156	3,46	5335	110000				
	9,891	142	3,10	5892	182	3,97	4582	110000				
	23,20	60	0,92	13614	78	1,18	10588	75000	**YPM**	**143 / 280 M 4**	167	1075
	21,02	67	1,01	12331	86	1,29	9591	75000	**YPFM**		168	1110
90	19,05	74	0,90	11345	95	1,15	8824	75000				
	17,00	82	0,98	10126	106	1,25	7876	75000				
120	16,12	87	1,03	9601	112	1,32	7467	75000				
	14,39	97	1,27	8569	125	1,63	6665	75000				
	12,91	108	1,44	7690	139	1,84	5981	75000				
	11,64	120	1,56	6933	155	2,00	5392	75000				
	10,53	133	1,73	6273	171	2,21	4879	75000				
	9,557	146	1,77	5693	188	2,27	4428	75000	**YPM**	**142 / 280 M 4**	167	1067
	8,695	161	1,90	5179	207	2,43	4028	75000	**YPFM**		168	1102
	7,712	182	2,00	4594	233	2,56	3573	75000				
	6,978	201	2,10	4156	258	2,69	3233	75000				
	6,333	221	2,10	3772	284	2,69	2934	75000				
	5,761	243	2,10	3432	312	2,69	2669	75000				
	4,795	292	2,10	2856	375	2,69	2221	75000				
	4,007	349	2,20	2387	449	2,82	1856	75000				
110	30,65	46	0,84	21981	59	1,08	17096	110000	**YPM**	**153 / 315 S 4**	175	1545
	25,51	55	1,02	18292	71	1,31	14227	110000	**YPFM**		176	1585
150	21,32	66	1,22	15289	84	1,56	11892	110000				

P_1 Power *Potencia* [kW] Hp	İ Ratio *Proporción*	50 Hz n_2 Output Speeds *Velocidad De Salida* [r.p.m]	50 Hz S_f Service Factor *Factor De Servicio*	50 Hz M_2 Output Torque *Par De Salida* [Nm]	60 Hz n_2 Output Speeds *Velocidad De Salida* [r.p.m]	60 Hz S_f Service Factor *Factor De Servicio*	60 Hz M_2 Output Torque *Par De Salida* [Nm]	F_{Qlo} Over Loads *Sobrecargas* [N]	Type *Tipo*			kg
110 150	17,68	79	1,45	12872	102	1,86	10012	110000	**YPM YPFM**	**152 / 315 S 4**	175 176	1535 1575
	16,11	87	1,60	11727	112	2,05	9121	110000				
	14,74	95	1,75	10729	122	2,24	8345	110000				
	13,53	103	1,90	9852	133	2,43	7663	110000				
	11,52	122	2,20	8383	156	2,82	6520	110000				
	9,891	142	2,60	7201	182	3,33	5601	110000				
132 180	17,68	79	1,20	15446	102	1,54	12014	110000	**YPM YPFM**	**152 / 315 M 4a**	175 176	1612 1652
	16,11	87	1,33	14072	112	1,70	10945	110000				
	14,74	95	1,45	12875	122	1,86	10014	110000				
	13,53	103	1,58	11823	133	2,02	9195	110000				
	11,52	122	1,84	10060	156	2,36	7824	110000				
	9,891	142	2,10	8641	182	2,69	6721	110000				
160 220	16,11	87	1,10	17057	112	1,41	13267	110000	**YPM YPFM**	**152 / 315 M 4b**	175 176	1633 1673
	14,74	95	1,20	15605	122	1,54	12138	110000				
	13,53	103	1,30	14331	133	1,66	11146	110000				
	11,52	122	1,51	12194	156	1,93	9484	110000				
	9,891	142	1,78	10474	182	2,28	8146	110000				
185 250	13,53	103	1,13	16570	133	1,45	12888	110000	**YPM YPFM**	**152 / 315 L 4a**	175 176	1713 1753
	11,52	122	1,31	14099	156	1,68	10966	110000				
	9,891	142	1,55	12110	182	1,98	9419	110000				
200 270	11,52	122	1,21	15242	156	1,55	11855	110000	**YPM YPFM**	**152 / 315 L 4b**	175 176	1766 1806
	9,891	142	1,43	13092	182	1,83	10183	110000				

Service Factor *Factor De Servicio* $S_f = 1$	İ Ratio *Proporción*	50 Hz P_1 Power *Potencia* [kW]	50 Hz n_2 Output Speeds *Velocidad De Salida* [r.p.m] (n_1=1400rpm)	60 Hz P_1 Power *Potencia* [kW]	60 Hz n_2 Output Speeds *Velocidad De Salida* [r.p.m] (n_1=1800rpm)	M_2 Output Torque *Par De Salida* [Nm]	F_{Q1} Over Loads *Sobrecargas* [N]	F_{Q1o} Over Loads *Sobrecargas* [N]	Type *Tipo*			kg
200 Nm	7251	0,00	0,19	0,01	0,25	200	390	4500	**YP YPF**	**53 İR 43**	131 132	28 29
	6352	0,01	0,22	0,01	0,28	200	390	4500				
	5772	0,01	0,24	0,01	0,31	200	390	4500				
	5097	0,01	0,27	0,01	0,35	200	390	4500				
	4530	0,01	0,31	0,01	0,40	200	390	4500				
	4048	0,01	0,35	0,01	0,44	200	390	4500				
	3631	0,01	0,39	0,01	0,50	200	390	4500				
	3269	0,01	0,43	0,01	0,55	200	390	4500				
	2950	0,01	0,47	0,01	0,61	200	390	4500				
	2668	0,01	0,52	0,02	0,67	200	390	4500				
	2403	0,01	0,58	0,02	0,75	200	390	4500				
	2136	0,02	0,66	0,02	0,84	200	390	4500				
	1908	0,02	0,73	0,02	0,94	200	390	4500				
	1712	0,02	0,82	0,02	1,1	200	390	4500				
	1541	0,02	0,91	0,03	1,2	200	390	4500				
	1391	0,02	1,0	0,03	1,3	200	390	4500				
	1360	0,02	1,0	0,03	1,3	200	390	4500	**YP YPF**	**52 İR 43**	131 132	28 29
	1191	0,03	1,2	0,03	1,5	200	390	4500				
	1052	0,03	1,3	0,04	1,7	200	390	4500				
	934	0,03	1,5	0,04	1,9	200	390	4500				
	835	0,04	1,7	0,05	2,2	200	390	4500				
	749	0,04	1,9	0,05	2,4	200	390	4500				
	675	0,05	2,1	0,06	2,7	200	390	4500				
	609	0,05	2,3	0,07	3,0	200	390	4500				
	551	0,06	2,5	0,07	3,3	200	390	4500				
	523	0,06	2,7	0,08	3,4	200	390	4500				
	463	0,07	3,0	0,09	3,9	200	390	4500				
	394	0,08	3,6	0,10	4,6	200	390	4500				
	318	0,10	4,4	0,13	5,7	200	390	4500				
	1339	0,02	1,0	0,03	1,3	200	390	4500	**YP YPF**	**53 İR 42**	131 132	27 28
	1173	0,03	1,2	0,03	1,5	200	390	4500				
	1066	0,03	1,3	0,04	1,7	200	390	4500				
	941	0,03	1,5	0,04	1,9	200	390	4500				
	836	0,04	1,7	0,05	2,2	200	390	4500				
	747	0,04	1,9	0,05	2,4	200	390	4500				
	654	0,05	2,1	0,06	2,8	200	390	4500				
	587	0,05	2,4	0,07	3,1	200	390	4500				
	517	0,06	2,7	0,08	3,5	200	390	4500				
	420	0,08	3,3	0,10	4,3	200	390	4500				
	380	0,08	3,7	0,11	4,7	200	390	4500				
	352	0,09	4,0	0,12	5,1	200	390	4500				
	316	0,10	4,4	0,13	5,7	200	390	4500				
	284	0,11	4,9	0,14	6,3	200	390	4500				
	257	0,12	5,4	0,16	7,0	200	390	4500				
	249	0,13	5,6	0,16	7,2	200	390	4500				
	225	0,14	6,2	0,18	8,0	200	390	4500				
	198	0,16	7,1	0,21	9,1	200	390	4500				
	171	0,18	8,2	0,24	11	200	390	4500				
	154	0,21	9,1	0,26	12	200	390	4500				
	137	0,23	10	0,30	13	200	390	4500				
	123	0,26	11	0,33	15	200	390	4500				
	110	0,29	13	0,37	16	200	390	4500				
	98,0	0,32	14	0,41	18	200	390	4500				
	137,31	0,22	10	0,29	13	200	475	4500	**YP YPF**	**53**	129 130	18 20
	119,07	0,26	12	0,33	15	200	475	4500				
	104,31	0,29	13	0,38	17	200	475	4500				
	94,78	0,32	15	0,42	19	200	475	4500				

Service Factor *Factor De Servicio* $S_f = 1$	i Ratio *Proporción*	50 Hz P_1 Power *Potencia* [kW]	50 Hz n_2 Output Speeds *Velocidad De Salida* [r.p.m] (n_1=1400rpm)	60 Hz P_1 Power *Potencia* [kW]	60 Hz n_2 Output Speeds *Velocidad De Salida* [r.p.m] (n_1=1800rpm)	M_2 Output Torque *Par De Salida* [Nm]	F_{Q1} Over Loads *Sobrecargas* [N]	F_{Q1o} Over Loads *Sobrecargas* [N]	Type *Tipo*			kg
200 Nm	83,71	0,37	17	0,47	22	200	475	4500	**YP YPF**	**53**	129 130	18 20
	74,40	0,41	19	0,53	24	200	475	4500				
	66,47	0,46	21	0,59	27	200	475	4500				
	59,64	0,51	23	0,66	30	200	475	4500				
	53,68	0,57	26	0,73	34	200	475	4500				
	48,45	0,63	29	0,81	37	200	475	4500				
	43,81	0,70	32	0,90	41	200	475	4500				
	39,46	0,78	35	1,00	46	200	475	4500				
	35,07	0,87	40	1,1	51	200	475	4500				
	31,33	0,98	45	1,3	57	200	475	4500				
	28,11	1,1	50	1,4	64	200	475	4500				
	25,30	1,2	55	1,6	71	200	475	4500				
	22,84	1,3	61	1,7	79	200	475	4500				
	25,75	1,2	54	1,5	70	200	475	4500	**YP YPF**	**52**	129 130	16 18
	22,33	1,4	63	1,7	81	200	475	4500				
	19,56	1,5	72	2,0	92	200	475	4500				
	17,27	1,7	81	2,2	104	200	475	4500				
	15,35	2,0	91	2,5	117	200	475	4000				
	13,72	2,2	102	2,8	131	200	475	4000				
	12,31	2,5	114	3,2	146	200	475	4000				
	11,08	2,7	126	3,5	162	200	475	4000				
	10,00	3,0	140	3,9	180	200	475	4000				
	9,04	3,3	155	4,3	199	200	475	4000				
	8,59	3,5	163	4,5	210	200	475	4000				
	7,60	4,0	184	5,1	237	200	475	3500				
	7,24	4,2	193	5,4	249	200	475	3500				
	6,47	4,7	217	6,0	278	200	475	3500				
	5,80	5,2	241	6,7	310	200	475	3500				
	5,22	5,8	268	7,4	345	200	475	3500				
	4,71	6,4	297	8,2	382	200	475	3500				
	4,26	7,1	328	9,1	422	200	475	3500				
	4,05	7,5	346	9,6	445	200	475	3500				
	3,58	8,4	391	10,8	502	200	475	3500				
400 Nm	11636	0,01	0,12	0,01	0,15	400	390	7000	**YP YPF**	**63 İR 43**	135 136	39 41
	11047	0,01	0,13	0,01	0,16	400	390	7000				
	9603	0,01	0,15	0,01	0,19	400	390	7000				
	7948	0,01	0,18	0,01	0,23	400	390	7000				
	7409	0,01	0,19	0,01	0,24	400	390	7000				
	6489	0,01	0,22	0,01	0,28	400	390	7000				
	5626	0,01	0,25	0,01	0,32	400	390	7000				
	4838	0,01	0,29	0,02	0,37	400	390	7000				
	4400	0,01	0,32	0,02	0,41	400	390	7000				
	3876	0,02	0,36	0,02	0,46	400	390	7000				
	3237	0,02	0,43	0,03	0,56	400	390	7000				
	3060	0,02	0,46	0,03	0,59	400	390	7000				
	2729	0,02	0,51	0,03	0,66	400	390	7000				
	2473	0,03	0,57	0,03	0,73	400	390	7000				
	1996	0,03	0,70	0,04	0,90	400	390	7000				
	2566	0,02	0,55	0,03	0,70	400	390	7000	**YP YPF**	**62 İR 43**	135 136	36 38
	2209	0,03	0,63	0,04	0,81	400	390	7000				
	1920	0,03	0,73	0,04	0,94	400	390	7000				
	1682	0,04	0,83	0,05	1,1	400	390	7000				
	1509	0,04	0,93	0,05	1,2	400	390	7000				
	1407	0,04	1,00	0,06	1,3	400	390	7000				
	1220	0,05	1,1	0,07	1,5	400	390	7000				
	1105	0,06	1,3	0,07	1,6	400	390	7000				
	1005	0,06	1,4	0,08	1,8	400	390	7000				

Service Factor *Factor De Servicio* $S_f = 1$	İ Ratio *Proporción*	50 Hz P_1 Power *Potencia* [kW]	50 Hz n_2 Output Speeds *Velocidad De Salida* [r.p.m] (n_1=1400rpm)	60 Hz P_1 Power *Potencia* [kW]	60 Hz n_2 Output Speeds *Velocidad De Salida* [r.p.m] (n_1=1800rpm)	M_2 Output Torque *Par De Salida* [Nm]	F_{Q1} Over Loads *Sobrecargas* [N]	F_{Qlo} Over Loads *Sobrecargas* [N]	Type *Tipo*			kg
400 Nm	893	0,07	1,6	0,09	2,0	400	390	7000	YP YPF	62 İR 43	135 136	36 38
	809	0,08	1,7	0,10	2,2	400	390	7000				
	707	0,09	2,0	0,12	2,5	400	390	7000				
	619	0,10	2,3	0,13	2,9	400	390	7000				
	538	0,12	2,6	0,15	3,3	400	390	7000				
	491	0,13	2,9	0,17	3,7	400	390	7000				
	433	0,15	3,2	0,19	4,2	400	390	7000				
	382	0,17	3,7	0,21	4,7	400	390	7000				
	338	0,19	4,1	0,24	5,3	400	390	7000				
	300	0,21	4,7	0,27	6,0	400	390	7000				
	267	0,24	5,2	0,30	6,7	400	390	7000				
	1867	0,03	0,75	0,04	0,96	400	390	7000	YP YPF	63 İR 42	135 136	38 40
	1773	0,04	0,79	0,05	1,0	400	390	7000				
	1467	0,04	0,95	0,06	1,2	400	390	7000				
	1368	0,05	1,0	0,06	1,3	400	390	7000				
	1198	0,05	1,2	0,07	1,5	400	390	7000				
	1055	0,06	1,3	0,08	1,7	400	390	7000				
	915	0,07	1,5	0,09	2,0	400	390	7000				
	787	0,08	1,8	0,10	2,3	400	390	7000				
	715	0,09	2,0	0,11	2,5	400	390	7000				
	598	0,11	2,3	0,14	3,0	400	390	7000				
	552	0,11	2,5	0,15	3,3	400	390	7000				
	457	0,14	3,1	0,18	3,9	400	390	7000				
	366	0,17	3,8	0,22	4,9	400	390	7000				
	333	0,19	4,2	0,24	5,4	400	390	7000				
	278	0,23	5,0	0,29	6,5	400	390	7000				
	234	0,27	6,0	0,35	7,7	400	390	7000				
	210	0,30	6,7	0,39	8,6	400	390	7000				
	186	0,34	7,5	0,44	9,7	400	390	7000				
	169	0,37	8,3	0,48	11	400	390	7000				
	150	0,42	9,3	0,54	12	400	390	7000				
	133	0,48	11	0,61	14	400	390	7000				
	118	0,54	12	0,69	15	400	390	7000				
	355	0,18	3,9	0,23	5,1	400	390	7000	YP YPF	62 İR 42	135 136	35 37
	279	0,22	5,0	0,29	6,5	400	390	7000				
	260	0,24	5,4	0,31	6,9	400	390	7000				
	225	0,28	6,2	0,36	8,0	400	390	7000				
	204	0,31	6,9	0,39	8,8	400	390	7000				
	179	0,35	7,8	0,45	10	400	390	7000				
	162	0,38	8,6	0,49	11	400	390	7000				
	144	0,43	9,7	0,56	13	400	390	7000				
	131	0,48	11	0,61	14	400	390	7000				
	190,17	0,32	7,4	0,41	9,5	400	590	7000	YP YPF	63	133 134	32 34
	177,47	0,35	7,9	0,44	10	400	590	7000				
	166,10	0,37	8,4	0,47	11	400	590	7000				
	157,69	0,39	8,9	0,50	11	400	590	7000				
	130,52	0,47	11	0,60	14	400	590	7000				
	121,67	0,50	12	0,65	15	400	590	7000				
	105,48	0,58	13	0,75	17	400	590	7000				
	90,72	0,68	15	0,87	20	400	590	7000				
	82,51	0,74	17	0,96	22	400	590	7000				
	68,90	0,89	20	1,1	26	400	590	7000				
	65,14	0,94	21	1,2	28	400	590	7000				
	63,66	0,96	22	1,2	28	400	590	7000				
	58,09	1,1	24	1,4	31	400	590	7000				

Service Factor *Factor De Servicio* $S_f = 1$	i Ratio *Proporción*	50 Hz P_1 Power *Potencia* [kW]	50 Hz n_2 Output Speeds *Velocidad De Salida* [r.p.m] (n_1=1400rpm)	60 Hz P_1 Power *Potencia* [kW]	60 Hz n_2 Output Speeds *Velocidad De Salida* [r.p.m] (n_1=1800rpm)	M_2 Output Torque *Par De Salida* [Nm]	F_{Q1} Over Loads *Sobrecargas* [N]	F_{Q1o} Over Loads *Sobrecargas* [N]	Type *Tipo*			kg
400 Nm	52,64	1,2	27	1,5	34	400	590	7000	**YP YPF**	**63**	133 134	32 34
	47,69	1,3	29	1,7	38	400	590	7000				
	43,37	1,4	32	1,8	42	400	590	7000				
	36,22	1,7	39	2,2	50	400	590	7000				
	30,54	2,0	46	2,6	59	400	590	7000				
	31,54	1,9	44	2,5	57	400	590	6350	**YP YPF**	**62**	133 134	29 31
	24,78	2,4	56	3,1	73	400	590	6350				
	23,10	2,6	61	3,4	78	400	590	6350				
	20,03	3,0	70	3,9	90	400	590	6350				
	18,14	3,3	77	4,3	99	400	590	6350				
	16,50	3,7	85	4,7	109	400	590	6350				
	14,67	4,1	95	5,3	123	400	590	6350				
	13,29	4,5	105	5,8	135	400	590	6350				
	12,09	5,0	116	6,4	149	400	590	6350				
	11,62	5,2	121	6,7	155	400	590	6350				
	10,09	6,0	139	7,7	178	400	590	6350				
	9,21	6,6	152	8,4	196	400	590	6350				
	8,51	7,1	165	9,1	212	400	590	6350				
	8,13	7,4	172	9,6	221	400	590	6350				
	7,20	8,4	194	10,8	250	400	590	6350				
	6,39	9,5	219	12,2	282	400	590	6350				
	5,68	10,6	247	13,7	317	400	590	6350				
800 Nm	19587	0,01	0,07	0,01	0,09	800	475	13500	**YP YPF**	**73 İR 53**	141 142	66 70
	16495	0,01	0,08	0,01	0,11	800	475	13500				
	14304	0,01	0,10	0,01	0,13	800	475	13500				
	12691	0,01	0,11	0,01	0,14	800	475	13500				
	11240	0,01	0,12	0,01	0,16	800	475	13500				
	9972	0,01	0,14	0,02	0,18	800	475	13500				
	8621	0,01	0,16	0,02	0,21	800	475	13500				
	6967	0,02	0,20	0,02	0,26	800	475	13500				
	5921	0,02	0,24	0,03	0,30	800	475	13500				
	5364	0,02	0,26	0,03	0,34	800	475	13500				
	4914	0,03	0,28	0,03	0,37	800	475	13500				
	3972	0,03	0,35	0,04	0,45	800	475	13500				
	3375	0,04	0,41	0,05	0,53	800	475	13500				
	3058	0,04	0,46	0,05	0,59	800	475	13500				
	2781	0,05	0,50	0,06	0,65	800	475	13500				
	2322	0,06	0,60	0,07	0,78	800	475	13500				
	2178	0,06	0,64	0,08	0,83	800	475	13500				
	1981	0,06	0,71	0,08	0,91	800	475	13500				
	1654	0,08	0,85	0,10	1,1	800	475	13500				
	3481	0,04	0,40	0,05	0,52	800	475	13500	**YP YPF**	**72 İR 53**	141 142	63 67
	2958	0,04	0,47	0,05	0,61	800	475	13500				
	2609	0,05	0,54	0,06	0,69	800	475	13500				
	2320	0,05	0,60	0,07	0,78	800	475	13500				
	2160	0,06	0,65	0,08	0,83	800	475	13500				
	1905	0,07	0,73	0,09	0,94	800	475	13500				
	1694	0,07	0,83	0,10	1,1	800	475	13500				
	1534	0,08	0,91	0,11	1,2	800	475	13500				
	1355	0,09	1,0	0,12	1,3	800	475	13500				
	1204	0,11	1,2	0,14	1,5	800	475	13500				
	1076	0,12	1,3	0,15	1,7	800	475	13500				
	965	0,13	1,5	0,17	1,9	800	475	13500				
	875	0,14	1,6	0,19	2,1	800	475	13500				
	772	0,16	1,8	0,21	2,3	800	475	13500				

Service Factor *Factor De Servicio* $S_f = 1$	İ Ratio *Proporción*	50 Hz P_1 Power *Potencia* [kW]	50 Hz n_2 Output Speeds *Velocidad De Salida* [r.p.m] (n_1=1400rpm)	60 Hz P_1 Power *Potencia* [kW]	60 Hz n_2 Output Speeds *Velocidad De Salida* [r.p.m] (n_1=1800rpm)	M_2 Output Torque *Par De Salida* [Nm]	F_{Q1} Over Loads *Sobrecargas* [N]	F_{Q1o} Over Loads *Sobrecargas* [N]	Type *Tipo*			kg
800 Nm	686	0,18	2,0	0,24	2,6	800	475	13500	YP YPF	72 İR 53	141 142	63 67
	613	0,21	2,3	0,27	2,9	800	475	13500				
	550	0,23	2,5	0,30	3,3	800	475	13500				
	495	0,26	2,8	0,33	3,6	800	475	13500				
	447	0,28	3,1	0,36	4,0	800	475	13500				
	404	0,31	3,5	0,40	4,5	800	475	13500				
	2503	0,05	0,56	0,06	0,72	800	475	13500	YP YPF	73 İR 52	141 142	65 69
	2220	0,06	0,63	0,07	0,81	800	475	13500				
	1919	0,07	0,73	0,08	0,94	800	475	13500				
	1551	0,08	0,90	0,10	1,2	800	475	13500				
	1318	0,10	1,1	0,12	1,4	800	475	13500				
	1194	0,11	1,2	0,14	1,5	800	475	13500				
	1086	0,12	1,3	0,15	1,7	800	475	13500				
	907	0,14	1,5	0,18	2,0	800	475	13500				
	840	0,15	1,7	0,19	2,1	800	475	13500				
	702	0,18	2,0	0,23	2,6	800	475	13500				
	665	0,19	2,1	0,24	2,7	800	475	13500				
	591	0,21	2,4	0,28	3,0	800	475	13500				
	565	0,22	2,5	0,29	3,2	800	475	13500				
	500	0,25	2,8	0,33	3,6	800	475	13500				
	566	0,22	2,5	0,28	3,2	800	475	13500	YP YPF	72 İR 52	141 142	62 66
	482,98	0,26	2,9	0,33	3,7	800	475	13500	YP YPF	74	139 140	39 43
	428,50	0,29	3,3	0,37	4,2	800	475	13500				
	370,44	0,34	3,8	0,43	4,9	800	475	13500				
	299,38	0,42	4,7	0,54	6,0	800	475	13500				
	254,24	0,49	5,5	0,63	7,1	800	475	13500				
	230,48	0,54	6,1	0,70	7,8	800	475	13500				
	212,23	0,58	6,6	0,74	8,5	800	590	13500	YP YPF	73	137 138	53 57
	198,05	0,62	7,1	0,80	9,1	800	590	13500				
	185,37	0,66	7,6	0,85	9,7	800	590	13500				
	164,46	0,75	8,5	0,96	11	800	590	13500				
	145,66	0,84	9,6	1,1	12	800	590	13500				
	129,23	0,95	11	1,2	14	800	590	13500				
	111,72	1,1	13	1,4	16	800	590	13500				
	90,29	1,4	16	1,7	20	800	590	12500				
	76,73	1,6	18	2,1	23	800	590	12500				
	69,51	1,8	20	2,3	26	800	590	12500				
	63,22	1,9	22	2,5	28	800	590	12500				
	52,79	2,3	27	3,0	34	800	590	12500				
	50,03	2,5	28	3,2	36	800	590	12500				
	44,51	2,8	31	3,5	40	800	590	12000				
	42,51	2,9	33	3,7	42	800	590	12000				
	37,65	3,3	37	4,2	48	800	590	12000				
	33,42	3,7	42	4,7	54	800	590	12000				
	29,69	4,1	47	5,3	61	800	590	12000				
	32,94	3,7	42	4,7	55	800	590	12000	YP YPF	72	137 138	50 54
	28,00	4,3	50	5,6	64	800	590	12000				
	24,69	4,9	57	6,3	73	800	590	12000				
	21,96	5,5	64	7,1	82	800	590	12000				
	19,89	6,1	70	7,8	91	800	590	12000				
	17,56	6,9	80	8,8	102	800	590	12000				
	15,61	7,7	90	10,0	115	800	590	12000				
	13,95	8,7	100	11,1	129	800	590	11000				
	12,51	9,7	112	12,4	144	800	590	11000				
	11,26	10,7	124	13,8	160	800	590	11000				
	10,17	11,9	138	15,3	177	800	590	11000				

Service Factor *Factor De Servicio* $S_f = 1$	i Ratio *Proporción*	50 Hz P_1 Power *Potencia* [kW]	50 Hz n_2 Output Speeds *Velocidad De Salida* [r.p.m] (n_1=1400rpm)	60 Hz P_1 Power *Potencia* [kW]	60 Hz n_2 Output Speeds *Velocidad De Salida* [r.p.m] (n_1=1800rpm)	M_2 Output Torque *Par De Salida* [Nm]	F_{Q1} Over Loads *Sobrecargas* [N]	F_{Qlo} Over Loads *Sobrecargas* [N]	Type *Tipo*			kg
800 Nm	9,19	13,1	152	16,9	196	800	590	11000	**YP**	**72**	137	50
	8,33	14,5	168	18,7	216	800	590	11000				
	7,83	15,4	179	19,8	230	800	590	10500				
	7,55	16,0	185	20,6	238	800	590	10500				
	7,00	17,3	200	22,2	257	800	590	10500				
	6,28	19,3	223	24,8	287	800	590	10000	**YPF**		138	54
	5,65	21,4	248	27,5	319	800	590	10000				
	5,10	23,7	275	30,5	353	800	590	10000				
	4,61	26,2	304	33,7	390	800	590	10000				
	4,18	28,9	335	37,2	431	800	590	10000				
	3,79	31,9	370	41,0	475	800	590	10000				
1500 Nm	21318	0,01	0,07	0,01	0,08	1500	475	17250	**YP**	**83 İR 53**	147	95
	18430	0,01	0,08	0,02	0,10	1500	475	17250				
	15520	0,02	0,09	0,02	0,12	1500	475	17250				
	13459	0,02	0,10	0,02	0,13	1500	475	17250				
	11791	0,02	0,12	0,03	0,15	1500	475	17250				
	10554	0,02	0,13	0,03	0,17	1500	475	17250				
	9308	0,03	0,15	0,03	0,19	1500	475	17250				
	8437	0,03	0,17	0,04	0,21	1500	475	17250				
	7547	0,03	0,19	0,04	0,24	1500	475	17250				
	6712	0,04	0,21	0,05	0,27	1500	475	17250				
	6010	0,04	0,23	0,05	0,30	1500	475	17250	**YPF**		148	101
	5420	0,04	0,26	0,06	0,33	1500	475	17250				
	4786	0,05	0,29	0,06	0,38	1500	475	17250				
	4349	0,06	0,32	0,07	0,41	1500	475	17250				
	3944	0,06	0,35	0,08	0,46	1500	475	17250				
	3302	0,07	0,42	0,09	0,55	1500	475	17250				
	2944	0,08	0,48	0,11	0,61	1500	475	17250				
	2643	0,09	0,53	0,12	0,68	1500	475	17250				
	2387	0,10	0,59	0,13	0,75	1500	475	17250				
	2121	0,11	0,66	0,15	0,85	1500	475	17250				
	2730	0,09	0,51	0,11	0,66	1500	475	17250	**YP**	**82 İR 53**	147	92
	2299	0,10	0,61	0,13	0,78	1500	475	17250				
	2050	0,12	0,68	0,15	0,88	1500	475	17250				
	1778	0,13	0,79	0,17	1,0	1500	475	17250				
	1558	0,15	0,90	0,20	1,2	1500	475	17250				
	1263	0,19	1,1	0,24	1,4	1500	475	17250	**YPF**		148	98
	1115	0,21	1,3	0,27	1,6	1500	475	17250				
	1013	0,23	1,4	0,30	1,8	1500	475	17250				
	918	0,26	1,5	0,33	2,0	1500	475	17250				
	822	0,29	1,7	0,37	2,2	1500	475	17250				
	1884	0,13	0,74	0,16	0,96	1500	475	17250	**YP**	**83 İR 52**	147	94
	1699	0,14	0,82	0,18	1,1	1500	475	17250				
	1540	0,15	0,91	0,20	1,2	1500	475	17250				
	1290	0,18	1,1	0,24	1,4	1500	475	17250				
	1130	0,21	1,2	0,27	1,6	1500	475	17250				
	998	0,24	1,4	0,31	1,8	1500	475	17250	**YPF**		148	100
	890	0,27	1,6	0,34	2,0	1500	475	17250				
	799	0,30	1,8	0,38	2,3	1500	475	17250				
	721	0,33	1,9	0,42	2,5	1500	475	17250				
	641	0,37	2,2	0,48	2,8	1500	475	17250				
	663,81	0,35	2,1	0,45	2,7	1500	475	17250	**YP**	**84**	141	76
	594,20	0,39	2,4	0,51	3,0	1500	475	17250				
	528,44	0,44	2,6	0,57	3,4	1500	475	17250	**YPF**		142	82
	473,20	0,49	3,0	0,63	3,8	1500	475	17250				

Service Factor *Factor De Servicio* $S_f = 1$	İ Ratio *Proporción*	50 Hz P_1 Power *Potencia* [kW]	50 Hz n_2 Output Speeds *Velocidad De Salida* [r.p.m] (n_1=1400rpm)	60 Hz P_1 Power *Potencia* [kW]	60 Hz n_2 Output Speeds *Velocidad De Salida* [r.p.m] (n_1=1800rpm)	M_2 Output Torque *Par De Salida* [Nm]	F_{Q1} Over Loads *Sobrecargas* [N]	F_{Qlo} Over Loads *Sobrecargas* [N]	Type *Tipo*			kg
1500 Nm	426,64	0,55	3,3	0,70	4,2	1500	475	17250	YP YPF	84	145 146	76 82
	384,21	0,61	3,6	0,78	4,7	1500	475	17250				
	323,97	0,72	4,3	0,93	5,6	1500	475	17250				
	288,84	0,81	4,8	1,0	6,2	1500	475	17250				
	259,33	0,90	5,4	1,2	6,9	1500	475	17250				
	242,30	0,95	5,8	1,2	7,4	1500	1200	17250	YP YPF	83	143 144	83 89
	209,47	1,1	6,7	1,4	8,6	1500	1200	17250				
	201,75	1,1	6,9	1,5	8,9	1500	1200	17250				
	174,42	1,3	8,0	1,7	10	1500	1200	17250				
	156,13	1,5	9,0	1,9	12	1500	1200	17250				
	153,81	1,5	9,1	1,9	12	1500	1200	17250				
	137,68	1,7	10	2,1	13	1500	1200	17250				
	122,44	1,9	11	2,4	15	1500	1200	17250				
	109,64	2,1	13	2,7	16	1500	1200	17250				
	98,86	2,3	14	3,0	18	1500	1200	17250				
	89,02	2,6	16	3,3	20	1500	1200	17250				
	75,07	3,1	19	3,9	24	1500	1200	17250				
	66,93	3,4	21	4,4	27	1500	1200	17250				
	60,09	3,8	23	4,9	30	1500	1200	17250				
	54,26	4,2	26	5,5	33	1500	1200	17250				
	48,22	4,8	29	6,1	37	1500	1200	17250				
	42,58	5,4	33	6,9	42	1500	1200	17250				
	33,81	6,8	41	8,7	53	1500	1200	17250				
	30,34	7,6	46	9,8	59	1500	1200	17250				
	27,31	8,4	51	10,8	66	1500	1200	17250				
	24,65	9,3	57	12,0	73	1500	1200	17250				
	22,29	10,3	63	13,3	81	1500	1200	17250				
	25,84	8,8	54	11,3	70	1500	1200	14500	YP YPF	82	143 144	80 86
	23,04	9,8	61	12,6	78	1500	1200	14500				
	20,69	11,0	68	14,1	87	1500	1200	14500				
	18,68	12,1	75	15,6	96	1500	1200	14500				
	16,60	13,7	84	17,6	108	1500	1200	14500				
	14,90	15,2	94	19,6	121	1500	1200	14500				
	13,43	16,9	104	21,7	134	1500	1200	14500				
	11,94	19,0	117	24,4	151	1500	1200	14500				
	11,57	19,6	121	25,2	156	1500	1200	14500				
	11,03	20,6	127	26,4	163	1500	1200	14500				
	10,45	21,7	134	27,9	172	1500	1200	14500				
	10,03	22,6	140	29,0	179	1500	1200	14500				
	9,29	24,4	151	31,4	194	1500	1200	14500				
	8,33	27,2	168	35,0	216	1500	1200	14500				
	7,51	30,2	186	38,8	240	1500	1200	14500				
	6,67	34,0	210	43,7	270	1500	1200	14500				
	6,17	36,7	227	47,2	292	1500	1200	14500				
	5,61	40,4	249	51,9	321	1500	1200	14500				
	5,12	44,3	274	57,0	352	1500	1200	14500				
	4,67	48,5	300	62,4	385	1500	1200	14500				
	4,27	53,1	328	68,3	422	1500	1200	14500				
3000 Nm	22924	0,02	0,06	0,03	0,08	3000	590	25000	YP YPF	93 İR 63	153 154	137 140
	20793	0,02	0,07	0,03	0,09	3000	590	25000				
	18471	0,03	0,08	0,03	0,10	3000	590	25000				
	16468	0,03	0,09	0,04	0,11	3000	590	25000				
	13798	0,03	0,10	0,04	0,13	3000	590	25000				
	12460	0,04	0,11	0,05	0,14	3000	590	25000				
	11072	0,04	0,13	0,06	0,16	3000	590	25000				
	10315	0,05	0,14	0,06	0,17	3000	590	25000				
	9197	0,05	0,15	0,07	0,20	3000	590	25000				

Service Factor *Factor De Servicio* $S_f = 1$	i Ratio *Proporción*	50 Hz P_1 Power *Potencia* [kW]	50 Hz n_2 Output Speeds *Velocidad De Salida* [r.p.m] (n_1=1400rpm)	60 Hz P_1 Power *Potencia* [kW]	60 Hz n_2 Output Speeds *Velocidad De Salida* [r.p.m] (n_1=1800rpm)	M_2 Output Torque *Par De Salida* [Nm]	F_{Q1} Over Loads *Sobrecargas* [N]	F_{Q1o} Over Loads *Sobrecargas* [N]	Type *Tipo*			kg
3000 Nm	8257	0,06	0,17	0,07	0,22	3000	590	25000	**YP** **YPF**	**93 İR 63**	153 154	137 140
	7457	0,06	0,19	0,08	0,24	3000	590	25000				
	6372	0,08	0,22	0,10	0,28	3000	590	25000				
	5744	0,08	0,24	0,11	0,31	3000	590	25000				
	5198	0,09	0,27	0,12	0,35	3000	590	25000				
	4717	0,10	0,30	0,13	0,38	3000	590	25000				
	4402	0,11	0,32	0,14	0,41	3000	590	25000				
	4005	0,12	0,35	0,15	0,45	3000	590	25000				
	3650	0,13	0,38	0,17	0,49	3000	590	25000				
	3571	0,13	0,39	0,17	0,50	3000	590	25000				
	3333	0,14	0,42	0,19	0,54	3000	590	25000				
	4089	0,12	0,34	0,15	0,44	3000	590	25000	**YP** **YPF**	**92 İR 63**	153 154	134 137
	3690	0,13	0,38	0,17	0,49	3000	590	25000				
	3350	0,14	0,42	0,18	0,54	3000	590	25000				
	2802	0,17	0,50	0,22	0,64	3000	590	25000				
	2731	0,17	0,51	0,22	0,66	3000	590	25000				
	2548	0,19	0,55	0,24	0,71	3000	590	25000				
	2246	0,21	0,62	0,27	0,80	3000	590	25000				
	1996	0,24	0,70	0,31	0,90	3000	590	25000				
	1789	0,27	0,78	0,34	1,0	3000	590	25000				
	1607	0,30	0,87	0,38	1,1	3000	590	25000				
	1453	0,33	0,96	0,42	1,2	3000	590	25000				
	1319	0,36	1,1	0,46	1,4	3000	590	25000				
	1200	0,40	1,2	0,51	1,5	3000	590	25000				
	1096	0,43	1,3	0,56	1,6	3000	590	25000				
	863	0,55	1,6	0,71	2,1	3000	590	25000				
	772	0,61	1,8	0,79	2,3	3000	590	25000				
	3852	0,12	0,36	0,16	0,47	3000	590	25000	**YP** **YPF**	**93 İR 62**	153 154	132 135
	3400	0,14	0,41	0,18	0,53	3000	590	25000				
	2870	0,17	0,49	0,21	0,63	3000	590	25000				
	2678	0,18	0,52	0,23	0,67	3000	590	25000				
	2190	0,22	0,64	0,28	0,82	3000	590	25000				
	1945	0,24	0,72	0,31	0,93	3000	590	25000				
	1734	0,27	0,81	0,35	1,0	3000	590	25000				
	1557	0,30	0,90	0,39	1,2	3000	590	25000				
	1249	0,38	1,1	0,49	1,4	3000	590	25000				
	1164	0,41	1,2	0,52	1,5	3000	590	25000				
	1038	0,46	1,3	0,59	1,7	3000	590	25000				
	932	0,51	1,5	0,65	1,9	3000	590	25000				
	842	0,56	1,7	0,72	2,1	3000	590	25000				
	748	0,63	1,9	0,82	2,4	3000	590	25000				
	781,59	0,60	1,8	0,77	2,3	3000	590	25000	**YP** **YPF**	**94**	151 152	129 132
	712,53	0,66	2,0	0,84	2,5	3000	590	25000				
	652,38	0,72	2,1	0,92	2,8	3000	590	25000				
	599,52	0,78	2,3	1,0	3,0	3000	590	25000				
	563,99	0,83	2,5	1,1	3,2	3000	590	25000				
	518,29	0,90	2,7	1,2	3,5	3000	590	25000				
	433,91	1,1	3,2	1,4	4,1	3000	590	25000				
	385,58	1,2	3,6	1,6	4,7	3000	590	25000				
	359,21	1,3	3,9	1,7	5,0	3000	590	25000				
	320,26	1,5	4,4	1,9	5,6	3000	590	25000				
	285,83	1,6	4,9	2,1	6,3	3000	1550	25000	**YP** **YPF**	**93**	149 150	115 118
	252,35	1,8	5,5	2,3	7,1	3000	1550	25000				
	235,39	2,0	5,9	2,5	7,6	3000	1550	25000				
	222,00	2,1	6,3	2,7	8,1	3000	1550	25000				
	213,04	2,2	6,6	2,8	8,4	3000	1550	25000				
	198,72	2,3	7,0	3,0	9,1	3000	1550	25000				
	179,17	2,6	7,8	3,3	10	3000	1550	25000				

Service Factor *Factor De Servicio* $S_f = 1$	İ Ratio *Proporción*	50 Hz P_1 Power *Potencia* [kW]	50 Hz n_2 Output Speeds *Velocidad De Salida* [r.p.m] (n_1=1400rpm)	60 Hz P_1 Power *Potencia* [kW]	60 Hz n_2 Output Speeds *Velocidad De Salida* [r.p.m] (n_1=1800rpm)	M_2 Output Torque *Par De Salida* [Nm]	F_{Q1} Over Loads *Sobrecargas* [N]	F_{Q1o} Over Loads *Sobrecargas* [N]	Type *Tipo*			kg
	162,51	2,8	8,6	3,6	11	3000	1550	25000				
	144,37	3,2	9,7	4,1	12	3000	1550	25000				
	128,71	3,6	11	4,6	14	3000	1550	25000				
	115,56	4,0	12	5,1	16	3000	1550	25000				
	104,36	4,4	13	5,7	17	3000	1550	25000				
	92,73	5,0	15	6,4	19	3000	1550	25000				
	86,39	5,3	16	6,8	21	3000	1550	25000				
	77,02	6,0	18	7,7	23	3000	1550	25000				
	69,15	6,7	20	8,6	26	3000	1550	25000	YP	93	149	115
	62,45	7,4	22	9,5	29	3000	1550	25000	YPF		150	118
	55,49	8,3	25	10,7	32	3000	1550	25000				
	49,80	9,2	28	11,9	36	3000	1550	25000				
	44,90	10,3	31	13,2	40	3000	1550	25000				
	40,62	11,3	34	14,6	44	3000	1550	25000				
	36,87	12,5	38	16,0	49	3000	1550	25000				
	33,54	13,7	42	17,6	54	3000	1550	25000				
	30,57	15,1	46	19,4	59	3000	1550	25000				
	27,91	16,5	50	21,2	64	3000	1550	25000				
3000 Nm	31,96	14,2	44	18,2	56	3000	1550	21000				
	28,84	15,7	49	20,2	62	3000	1550	21000				
	26,19	17,3	53	22,3	69	3000	1550	21000				
	21,90	20,7	64	26,6	82	3000	1550	21000				
	21,34	21,2	66	27,3	84	3000	1550	21000				
	18,81	24,1	74	31,0	96	3000	1550	21000				
	16,72	27,1	84	34,9	108	3000	1550	21000				
	14,96	30,3	94	39,0	120	3000	1550	21000				
	13,46	33,7	104	43,3	134	3000	1550	21000	YP	92	149	112
	12,17	37,3	115	47,9	148	3000	1550	21000	YPF		150	115
	11,04	41,0	127	52,8	163	3000	1550	21000				
	10,05	45,1	139	58,0	179	3000	1550	21000				
	9,18	49,4	153	63,5	196	3000	1550	21000				
	8,40	54,0	167	69,4	214	3000	1550	21000				
	7,70	58,9	182	75,7	234	3000	1550	21000				
	6,49	69,8	216	89,8	277	3000	1550	21000				
	5,97	76,0	235	97,7	302	3000	1550	21000				
	5,49	82,6	255	106	328	3000	1550	21000				
	4,12	110	340	142	437	3000	1550	21000				
	28324	0,02	0,05	0,03	0,06	4300	590	30000				
	26432	0,03	0,05	0,03	0,07	4300	590	30000				
	23476	0,03	0,06	0,04	0,08	4300	590	30000				
	21582	0,03	0,06	0,04	0,08	4300	590	30000				
	19168	0,04	0,07	0,05	0,09	4300	590	30000				
	17174	0,04	0,08	0,05	0,10	4300	590	30000				
	15499	0,04	0,09	0,06	0,12	4300	590	30000				
	14072	0,05	0,10	0,06	0,13	4300	590	30000				
	11940	0,06	0,12	0,07	0,15	4300	590	30000				
4300 Nm	10684	0,06	0,13	0,08	0,17	4300	590	30000	YP	103 İR 63	159	201
	8941	0,08	0,16	0,10	0,20	4300	590	30000	YPF		160	221
	7880	0,09	0,18	0,11	0,23	4300	590	30000				
	7003	0,10	0,20	0,13	0,26	4300	590	30000				
	6266	0,11	0,22	0,14	0,29	4300	590	30000				
	5638	0,12	0,25	0,16	0,32	4300	590	30000				
	5097	0,14	0,27	0,17	0,35	4300	590	30000				
	4212	0,16	0,33	0,21	0,43	4300	590	30000				
	3845	0,18	0,36	0,23	0,47	4300	590	30000				
	3443	0,20	0,41	0,26	0,52	4300	590	30000				
	2887	0,24	0,48	0,31	0,62	4300	590	30000				

Service Factor *Factor De Servicio* $S_f = 1$	İ Ratio *Proporción*	50 Hz P_1 Power *Potencia* [kW]	50 Hz n_2 Output Speeds *Velocidad De Salida* [r.p.m] (n_1=1400rpm)	60 Hz P_1 Power *Potencia* [kW]	60 Hz n_2 Output Speeds *Velocidad De Salida* [r.p.m] (n_1=1800rpm)	M_2 Output Torque *Par De Salida* [Nm]	F_{Q1} Over Loads *Sobrecargas* [N]	F_{Q1o} Over Loads *Sobrecargas* [N]	Type *Tipo*			kg
4300 Nm	3375	0,20	0,41	0,26	0,53	4300	590	30000	**YP YPF**	**102 İR 63**	159 160	201 221
	3111	0,22	0,45	0,28	0,58	4300	590	30000				
	2658	0,26	0,53	0,33	0,68	4300	590	30000				
	2480	0,27	0,56	0,35	0,73	4300	590	30000				
	2206	0,31	0,63	0,40	0,82	4300	590	30000				
	1976	0,34	0,71	0,44	0,91	4300	590	30000				
	1779	0,38	0,79	0,49	1,0	4300	590	30000				
	1611	0,42	0,87	0,54	1,1	4300	590	30000				
	1462	0,47	0,96	0,60	1,2	4300	590	30000				
	1333	0,51	1,1	0,66	1,4	4300	590	30000				
	1218	0,56	1,1	0,72	1,5	4300	590	30000				
	1113	0,61	1,3	0,79	1,6	4300	590	30000				
	1005	0,68	1,4	0,87	1,8	4300	590	30000				
	909	0,75	1,5	0,96	2,0	4300	590	30000				
	823	0,83	1,7	1,1	2,2	4300	590	30000				
	3640	0,19	0,38	0,24	0,49	4300	590	30000	**YP YPF**	**103 İR 62**	159 160	201 221
	3395	0,20	0,41	0,26	0,53	4300	590	30000				
	2983	0,23	0,47	0,29	0,60	4300	590	30000				
	2649	0,26	0,53	0,33	0,68	4300	590	30000				
	2436	0,28	0,57	0,36	0,74	4300	590	30000				
	2163	0,31	0,65	0,40	0,83	4300	590	30000				
	1938	0,35	0,72	0,45	0,93	4300	590	30000				
	1749	0,39	0,80	0,50	1,0	4300	590	30000				
	1588	0,43	0,88	0,55	1,1	4300	590	30000				
	1347	0,50	1,0	0,65	1,3	4300	590	30000				
	1206	0,56	1,2	0,72	1,5	4300	590	30000				
	1009	0,67	1,4	0,87	1,8	4300	590	30000				
	889	0,76	1,6	0,98	2,0	4300	590	30000				
	790	0,86	1,8	1,1	2,3	4300	590	30000				
	707	0,96	2,0	1,2	2,5	4300	590	30000				
	636	1,1	2,2	1,4	2,8	4300	590	30000				
	855	0,78	1,6	1,0	2,1	4300	590	30000	**YP YPF**	**104**	157 158	203 223
	771	0,87	1,8	1,1	2,3	4300	590	30000				
	709	0,95	2,0	1,2	2,5	4300	590	30000				
	629	1,1	2,2	1,4	2,9	4300	590	30000				
	564	1,2	2,5	1,5	3,2	4300	590	30000				
	509	1,3	2,8	1,7	3,5	4300	590	30000				
	462	1,4	3,0	1,9	3,9	4300	590	30000				
	392	1,7	3,6	2,2	4,6	4300	590	30000				
	351	1,9	4,0	2,5	5,1	4300	590	30000				
	294	2,3	4,8	2,9	6,1	4300	590	30000				
	259	2,6	5,4	3,3	7,0	4300	590	30000				
	230	2,9	6,1	3,7	7,8	4300	590	30000				
	206	3,3	6,8	4,2	8,8	4300	590	30000				
	270,11	2,4	5,2	3,1	6,7	4300	2500	30000	**YP YPF**	**103**	155 156	188 208
	251,95	2,6	5,6	3,4	7,1	4300	2500	30000				
	221,37	3,0	6,3	3,8	8,1	4300	2500	30000				
	196,61	3,4	7,1	4,3	9,2	4300	2500	30000				
	180,75	3,6	7,7	4,7	10,0	4300	2500	30000				
	160,54	4,1	8,7	5,3	11	4300	2500	30000				
	143,83	4,6	9,7	5,9	13	4300	2500	30000				
	129,80	5,1	11	6,5	14	4300	2500	30000				
	117,86	5,6	12	7,2	15	4300	2500	30000				
	100,00	6,6	14	8,5	18	4300	2500	30000				
	89,48	7,4	16	9,5	20	4300	2500	30000				
	74,89	8,8	19	11,3	24	4300	2500	30000				
	65,99	10,0	21	12,9	27	4300	2500	30000				

Service Factor *Factor De Servicio* $S_f = 1$	İ Ratio *Proporción*	50 Hz		60 Hz		M_2 Output Torque *Par De Salida* [Nm]	F_{Q1} Over Loads *Sobrecargas* [N]	F_{Qlo} Over Loads *Sobrecargas* [N]	Type *Tipo*			
		P_1 Power *Potencia* [kW]	n_2 Output Speeds *Velocidad De Salida* [r.p.m] (n_1=1400rpm)	P_1 Power *Potencia* [kW]	n_2 Output Speeds *Velocidad De Salida* [r.p.m] (n_1=1800rpm)							kg
4300 Nm	58,65	11,2	24	14,5	31	4300	2500	30000	**YP YPF**	**103**	155 156	188 208
	52,48	12,6	27	16,2	34	4300	2500	30000				
	47,22	14,0	30	18,0	38	4300	2500	30000				
	42,69	15,5	33	19,9	42	4300	2500	30000				
	35,28	18,7	40	24,0	51	4300	2500	30000				
	32,20	20,5	43	26,3	56	4300	2500	30000				
	28,84	22,9	49	29,4	62	4300	2500	30000				
	24,18	27,3	58	35,1	74	4300	2500	30000				
	20,39	32,3	69	41,6	88	4300	2500	30000				
	26,38	24,6	53	31,7	68	4300	2500	29000	**YP YPF**	**102**	155 156	183 203
	24,31	26,7	58	34,4	74	4300	2500	29000				
	20,78	31,3	67	40,2	87	4300	2500	29000				
	18,48	35,2	76	45,2	97	4300	2500	29000				
	16,55	39,3	85	50,5	109	4300	2500	29000				
	14,90	43,6	94	56,1	121	4300	2500	29000				
	13,48	48,2	104	62,0	134	4300	2500	29000				
	12,25	53,1	114	68,2	147	4300	2500	29000				
	11,16	58,2	125	74,8	161	4300	2500	29000				
	10,20	63,7	137	81,9	176	4300	2500	29000				
	9,32	69,7	150	89,6	193	4300	2500	29000				
	8,41	77,2	166	99,3	214	4300	2500	29000				
	7,61	85,4	184	110	237	4300	2500	29000				
	6,89	94,3	203	121	261	4300	2500	29000				
	6,25	104	224	134	288	4300	2500	29000				
	5,72	114	245	146	314	4300	2500	29000				
	5,18	125	270	161	347	4300	2500	29000				
	4,70	138	298	178	383	4300	2500	29000				
7800 Nm	27038	0,05	0,05	0,06	0,07	7800	1200	61000	**YP YPF**	**123 İR 73**	165 166	295 325
	22187	0,06	0,06	0,07	0,08	7800	1200	61000				
	20263	0,06	0,07	0,08	0,09	7800	1200	61000				
	16312	0,08	0,09	0,10	0,11	7800	1200	61000				
	14732	0,08	0,10	0,11	0,12	7800	1200	61000				
	11572	0,11	0,12	0,14	0,16	7800	1200	61000				
	9695	0,13	0,14	0,17	0,19	7800	1200	61000				
	8644	0,14	0,16	0,19	0,21	7800	1200	61000				
	7633	0,16	0,18	0,21	0,24	7800	1200	61000				
	6784	0,18	0,21	0,24	0,27	7800	1200	61000				
	6061	0,21	0,23	0,27	0,30	7800	1200	61000				
	5438	0,23	0,26	0,30	0,33	7800	1200	61000				
	4895	0,26	0,29	0,33	0,37	7800	1200	61000				
	4418	0,28	0,32	0,36	0,41	7800	1200	61000				
	3884	0,32	0,36	0,41	0,46	7800	1200	61000				
	3619	0,35	0,39	0,44	0,50	7800	1200	61000				
	3281	0,38	0,43	0,49	0,55	7800	1200	61000				
	2545	0,49	0,55	0,63	0,71	7800	1200	61000				
	2245	0,56	0,62	0,72	0,80	7800	1200	61000				
	5076	0,24	0,28	0,31	0,35	7800	1200	61000	**YP YPF**	**122 İR 73**	165 166	295 325
	4389	0,28	0,32	0,36	0,41	7800	1200	61000				
	4120	0,30	0,34	0,38	0,44	7800	1200	61000				
	3826	0,32	0,37	0,41	0,47	7800	1200	61000				
	3563	0,35	0,39	0,45	0,51	7800	1200	61000				
	3003	0,41	0,47	0,53	0,60	7800	1200	61000				
	2437	0,51	0,57	0,65	0,74	7800	1200	61000				
	2036	0,61	0,69	0,78	0,88	7800	1200	61000				
	1792	0,69	0,78	0,88	1,0	7800	1200	61000				

Service Factor *Factor De Servicio* $S_f = 1$	İ Ratio *Proporción*	50 Hz P_1 Power *Potencia* [kW]	50 Hz n_2 Output Speeds *Velocidad De Salida* [r.p.m] (n_1=1400rpm)	60 Hz P_1 Power *Potencia* [kW]	60 Hz n_2 Output Speeds *Velocidad De Salida* [r.p.m] (n_1=1800rpm)	M_2 Output Torque *Par De Salida* [Nm]	F_{Q1} Over Loads *Sobrecargas* [N]	F_{Q1o} Over Loads *Sobrecargas* [N]	Type *Tipo*			kg
7800 Nm	1724	0,72	0,81	0,92	1,0	7800	1200	61000				
	1400	0,88	1,0	1,1	1,3	7800	1200	61000				
	1169	1,1	1,2	1,4	1,5	7800	1200	61000	**YP**	**122 İR 73**	165	295
	1029	1,2	1,4	1,5	1,7	7800	1200	61000	**YPF**		166	325
	913	1,4	1,5	1,7	2,0	7800	1200	61000				
	831	1,5	1,7	1,9	2,2	7800	1200	61000				
	3380	0,36	0,41	0,47	0,53	7800	1200	61000				
	2971	0,42	0,47	0,53	0,61	7800	1200	61000				
	2641	0,47	0,53	0,60	0,68	7800	1200	61000				
	2368	0,52	0,59	0,67	0,76	7800	1200	61000				
	2138	0,58	0,65	0,74	0,84	7800	1200	61000				
	1821	0,68	0,77	0,87	0,99	7800	1200	61000				
	1633	0,76	0,86	0,97	1,1	7800	1200	61000	**YP**	**123 İR 72**	165	288
	1475	0,84	0,95	1,1	1,2	7800	1200	61000	**YPF**		166	318
	1316	0,94	1,1	1,2	1,4	7800	1200	61000				
	1092	1,1	1,3	1,5	1,6	7800	1200	61000				
	1002	1,2	1,4	1,6	1,8	7800	1200	61000				
	794	1,6	1,8	2,0	2,3	7800	1200	61000				
	713	1,7	2,0	2,2	2,5	7800	1200	61000				
	761,08	1,6	1,8	2,1	2,4	7800	1200	61000				
	687,35	1,8	2,0	2,3	2,6	7800	1200	61000				
	624,54	1,9	2,2	2,5	2,9	7800	1200	61000				
	567,16	2,1	2,5	2,8	3,2	7800	1200	61000				
	512,21	2,4	2,7	3,0	3,5	7800	1200	61000				
	465,40	2,6	3,0	3,4	3,9	7800	1200	61000	**YP**	**124**	163	314
	425,05	2,9	3,3	3,7	4,2	7800	1200	61000	**YPF**		164	344
	389,91	3,1	3,6	4,0	4,6	7800	1200	61000				
	342,17	3,6	4,1	4,6	5,3	7800	1200	61000				
	309,02	3,9	4,5	5,1	5,8	7800	1200	61000				
	280,78	4,3	5,0	5,6	6,4	7800	1200	61000				
	256,44	4,7	5,5	6,1	7,0	7800	1200	61000				
	249,87	4,8	5,6	6,2	7,2	7800	3750	61000				
	219,68	5,4	6,4	7,0	8,2	7800	3750	61000				
	195,24	6,1	7,2	7,9	9,2	7800	3750	61000				
	175,05	6,8	8,0	8,8	10	7800	3750	61000				
	158,09	7,6	8,9	9,7	11	7800	3750	61000				
	143,64	8,3	9,7	10,7	13	7800	3750	61000				
	131,19	9,1	11	11,7	14	7800	3750	61000				
	120,34	9,9	12	12,8	15	7800	3750	60000				
	105,61	11,3	13	14,6	17	7800	3750	60000				
	95,38	12,5	15	16,1	19	7800	3750	57700				
	86,66	13,8	16	17,8	21	7800	3750	57700				
	79,15	15,1	18	19,4	23	7800	3750	57700	**YP**	**123**	161	287
	72,60	16,5	19	21,2	25	7800	3750	57700	**YPF**		162	317
	64,73	18,5	22	23,8	28	7800	3750	55500				
	57,16	20,9	24	26,9	31	7800	3750	55500				
	50,81	23,5	28	30,3	35	7800	3750	55500				
	45,39	26,4	31	33,9	40	7800	3750	53500				
	40,73	29,4	34	37,8	44	7800	3750	50000				
	36,66	32,6	38	42,0	49	7800	3750	50000				
	33,09	36,2	42	46,5	54	7800	3750	48800				
	29,92	40,0	47	51,4	60	7800	3750	48800				
	27,10	44,1	52	56,8	66	7800	3750	47000				
	24,57	48,7	57	62,6	73	7800	3750	47000				

Service Factor *Factor De Servicio* $S_f = 1$	İ Ratio *Proporción*	50 Hz P_1 Power *Potencia* [kW]	50 Hz n_2 Output Speeds *Velocidad De Salida* [r.p.m] (n_1=1400rpm)	60 Hz P_1 Power *Potencia* [kW]	60 Hz n_2 Output Speeds *Velocidad De Salida* [r.p.m] (n_1=1800rpm)	M_2 Output Torque *Par De Salida* [Nm]	F_{Q1} Over Loads *Sobrecargas* [N]	F_{Qlo} Over Loads *Sobrecargas* [N]	Type *Tipo*			kg
7800 Nm	29,50	39,9	47	51,4	61	7800	3750	50000	**YP YPF**	**122**	161 162	282 312
	26,68	44,2	52	56,8	67	7800	3750	50000				
	22,28	52,9	63	68,0	81	7800	3750	48800				
	19,61	60,1	71	77,3	92	7800	3750	47000				
	17,40	67,7	80	87,1	103	7800	3750	47000				
	15,54	75,8	90	97,5	116	7800	3750	46500				
	13,96	84,4	100	109	129	7800	3750	45000				
	12,60	93,5	111	120	143	7800	3750	42200				
	11,41	103	123	133	158	7800	3750	40000				
	10,37	114	135	146	174	7800	3750	37000				
	9,45	125	148	160	191	7800	3750	36500				
	8,62	137	162	176	209	7800	3750	36000				
	8,27	143	169	183	218	7800	3750	33500				
	7,46	158	188	203	241	7800	3750	31500				
	6,76	174	207	224	266	7800	3750	29500				
	6,14	192	228	247	293	7800	3750	28350				
	5,59	211	250	271	322	7800	3750	28350				
	5,11	231	274	297	353	7800	3750	26800				
	4,67	253	300	325	386	7800	3750	26800				
	4,27	276	328	355	421	7800	3750	26800				
	3,91	301	358	387	460	7800	3750	23800				
12000 Nm	30635	0,06	0,05	0,08	0,06	12000	1200	75000	**YP YPF**	**143 İR 73**	171 172	503 538
	27501	0,07	0,05	0,09	0,07	12000	1200	75000				
	24868	0,08	0,06	0,10	0,07	12000	1200	75000				
	20771	0,09	0,07	0,12	0,09	12000	1200	75000				
	17956	0,11	0,08	0,14	0,10	12000	1200	75000				
	13932	0,14	0,10	0,18	0,13	12000	1200	75000				
	12260	0,16	0,11	0,20	0,15	12000	1200	75000				
	10878	0,18	0,13	0,23	0,17	12000	1200	75000				
	9718	0,20	0,14	0,25	0,19	12000	1200	75000				
	8730	0,22	0,16	0,28	0,21	12000	1200	75000				
	7581	0,25	0,18	0,33	0,24	12000	1200	75000				
	6672	0,29	0,21	0,37	0,27	12000	1200	75000				
	5920	0,33	0,24	0,42	0,30	12000	1200	75000				
	5288	0,36	0,26	0,47	0,34	12000	1200	75000				
	5010	0,38	0,28	0,49	0,36	12000	1200	75000				
	4475	0,43	0,31	0,55	0,40	12000	1200	75000				
	4020	0,48	0,35	0,62	0,45	12000	1200	75000				
	3628	0,53	0,39	0,68	0,50	12000	1200	75000				
	3286	0,59	0,43	0,75	0,55	12000	1200	75000				
	2986	0,65	0,47	0,83	0,60	12000	1200	75000				
	2720	0,71	0,51	0,91	0,66	12000	1200	75000				
	2404	0,80	0,58	1,0	0,75	12000	1200	75000				
	2177	0,88	0,64	1,1	0,83	12000	1200	75000				
	2683	0,72	0,52	0,92	0,67	12000	1200	75000	**YP YPF**	**143 İR 72**	171 172	501 536
	2408	0,80	0,58	1,0	0,75	12000	1200	75000				
	1936	0,99	0,72	1,3	0,93	12000	1200	75000				
	1617	1,2	0,87	1,5	1,1	12000	1200	75000				
	1423	1,4	0,98	1,7	1,3	12000	1200	75000				
	1261	1,5	1,1	2,0	1,4	12000	1200	75000				
	1007	1,9	1,4	2,5	1,8	12000	1200	75000				
	905	2,1	1,5	2,7	2,0	12000	1200	75000				
	851,00	2,3	1,6	2,9	2,1	12000	1550	75000	**YP YPF**	**144**	169 170	645 695
	710,79	2,7	2,0	3,5	2,5	12000	1550	75000				
	625,48	3,1	2,2	4,0	2,9	12000	1550	75000				
	555,00	3,5	2,5	4,5	3,2	12000	1550	75000				
	495,59	3,9	2,8	5,0	3,6	12000	1550	75000				
	445,37	4,3	3,1	5,6	4,0	12000	1550	75000				

Service Factor *Factor De Servicio* $S_f = 1$	i Ratio *Proporción*	50 Hz P_1 Power *Potencia* [kW]	50 Hz n_2 Output Speeds *Velocidad De Salida* [r.p.m] (n_1=1400rpm)	60 Hz P_1 Power *Potencia* [kW]	60 Hz n_2 Output Speeds *Velocidad De Salida* [r.p.m] (n_1=1800rpm)	M_2 Output Torque *Par De Salida* [Nm]	F_{Q1} Over Loads *Sobrecargas* [N]	F_{Q1o} Over Loads *Sobrecargas* [N]	Type *Tipo*			kg
12000 Nm	386,81	5,0	3,6	6,4	4,7	12000	1550	75000	**YP YPF**	**144**	169 170	645 695
	340,38	5,7	4,1	7,3	5,3	12000	1550	75000				
	302,03	6,4	4,6	8,2	6,0	12000	1550	75000				
	269,81	7,1	5,2	9,2	6,7	12000	1550	75000				
	255,60	7,5	5,5	9,7	7,0	12000	1550	75000				
	228,34	8,4	6,1	10,8	7,9	12000	1550	75000				
	205,11	9,4	6,8	12,1	8,8	12000	1550	75000				
	198,33	9,3	7,1	11,9	9,1	12000	5250	75000	**YP YPF**	**143**	167 168	516 551
	178,04	10,3	7,9	13,3	10	12000	5250	75000				
	161,00	11,4	8,7	14,7	11	12000	5250	75000				
	134,47	13,7	10	17,6	13	12000	5250	75000				
	118,33	15,6	12	20,0	15	12000	5250	75000				
	105,00	17,5	13	22,5	17	12000	5250	75000				
	93,80	19,6	15	25,2	19	12000	5250	75000				
	84,26	21,8	17	28,1	21	12000	5250	75000				
	73,18	25,2	19	32,3	25	12000	5250	75000				
	64,40	28,6	22	36,8	28	12000	5250	75000				
	57,14	32,2	25	41,4	32	12000	5250	75000				
	51,05	36,1	27	46,4	35	12000	5250	75000				
	48,36	38,1	29	48,9	37	12000	5250	75000				
	43,20	42,6	32	54,8	42	12000	5250	75000				
	38,80	47,4	36	61,0	46	12000	5250	75000				
	35,02	52,6	40	67,6	51	12000	5250	75000				
	31,72	58,0	44	74,6	57	12000	5250	75000				
	28,82	63,9	49	82,1	62	12000	5250	75000				
	26,25	70,1	53	90,2	69	12000	5250	75000				
	23,20	79,3	60	102	78	12000	5250	75000				
	21,02	87,6	67	113	86	12000	5250	75000				
	27,09	66,9	52	86,1	66	12000	5250	75000	**YP YPF**	**142**	167 168	508 543
	24,16	75,0	58	96,5	74	12000	5250	75000				
	21,71	83,5	64	107	83	12000	5250	75000				
	19,05	95,2	74	122	95	12000	5250	75000				
	17,00	107	82	137	106	12000	5250	75000				
	16,12	112	87	145	112	12000	5250	75000				
	14,39	126	97	162	125	12000	5250	75000				
	12,91	140	108	181	139	12000	5250	75000				
	11,64	156	120	200	155	12000	5250	75000				
	10,53	172	133	221	171	12000	5250	75000				
	9,56	190	146	244	188	12000	5250	75000				
	8,70	209	161	268	207	12000	5250	75000				
	7,71	235	182	302	233	12000	5250	75000				
	6,98	260	201	334	258	12000	5250	75000				
	6,33	286	221	368	284	12000	5250	75000				
	5,76	315	243	405	312	12000	5250	75000				
	4,80	378	292	486	375	12000	5250	75000				
	4,01	452	349	582	449	12000	5250	75000				
18000 Nm	32080	0,09	0,04	0,12	0,06	18000	1550	110000	**YP YPF**	**153 İR 83**	179 180	868 908
	28248	0,10	0,05	0,13	0,06	18000	1550	110000				
	25318	0,11	0,06	0,15	0,07	18000	1550	110000				
	22857	0,13	0,06	0,16	0,08	18000	1550	110000				
	20732	0,14	0,07	0,18	0,09	18000	1550	110000				
	17883	0,16	0,08	0,21	0,10	18000	1550	110000				
	17340	0,17	0,08	0,21	0,10	18000	1550	110000				
	15716	0,18	0,09	0,24	0,11	18000	1550	110000				
	15308	0,19	0,09	0,24	0,12	18000	1550	110000				
	13839	0,21	0,10	0,27	0,13	18000	1550	110000				
	13655	0,21	0,10	0,27	0,13	18000	1550	110000				

Service Factor *Factor De Servicio* $S_f = 1$	İ Ratio *Proporción*	50 Hz P_1 Power *Potencia* [kW]	50 Hz n_2 Output Speeds *Velocidad De Salida* [r.p.m] (n_1=1400rpm)	60 Hz P_1 Power *Potencia* [kW]	60 Hz n_2 Output Speeds *Velocidad De Salida* [r.p.m] (n_1=1800rpm)	M_2 Output Torque *Par De Salida* [Nm]	F_{Q1} Over Loads *Sobrecargas* [N]	F_{Q1o} Over Loads *Sobrecargas* [N]	Type *Tipo*			kg
18000 Nm	12403	0,23	0,11	0,30	0,15	18000	1550	110000	**YP YPF**	**153 İR 83**	179 180	57
	12216	0,24	0,11	0,30	0,15	18000	1550	110000				
	11198	0,26	0,13	0,33	0,16	18000	1550	110000				
	11007	0,26	0,13	0,34	0,16	18000	1550	110000				
	9888	0,29	0,14	0,38	0,18	18000	1550	110000				
	9659	0,30	0,14	0,38	0,19	18000	1550	110000				
	8268	0,35	0,17	0,45	0,22	18000	1550	110000				
	7427	0,39	0,19	0,50	0,24	18000	1550	110000				
	7375	0,39	0,19	0,50	0,24	18000	1550	110000				
	6672	0,43	0,21	0,56	0,27	18000	1550	110000				
	5854	0,49	0,24	0,63	0,31	18000	1550	110000				
	5225	0,55	0,27	0,71	0,34	18000	1550	110000				
	4227	0,68	0,33	0,88	0,43	18000	1550	110000				
	3471	0,83	0,40	1,1	0,52	18000	1550	110000				
	3062	0,94	0,46	1,2	0,59	18000	1550	110000				
	2779	1,0	0,50	1,3	0,65	18000	1550	110000				
	2104	1,4	0,67	1,8	0,86	18000	1550	110000				
	1758	1,6	0,80	2,1	1,0	18000	1550	110000				
	9721	0,30	0,14	0,38	0,19	18000	2500	110000	**YP YPF**	**153 İR 93**	181 182	886 926
	8671	0,33	0,16	0,43	0,21	18000	2500	110000				
	7757	0,37	0,18	0,48	0,23	18000	2500	110000				
	6990	0,41	0,20	0,53	0,26	18000	2500	110000				
	6729	0,43	0,21	0,55	0,27	18000	2500	110000				
	5510	0,52	0,25	0,67	0,33	18000	2500	110000				
	4917	0,59	0,28	0,76	0,37	18000	2500	110000				
	4823	0,60	0,29	0,77	0,37	18000	2500	110000				
	4413	0,65	0,32	0,84	0,41	18000	2500	110000				
	4303	0,67	0,33	0,86	0,42	18000	2500	110000				
	3978	0,73	0,35	0,93	0,45	18000	2500	110000				
	3849	0,75	0,36	0,97	0,47	18000	2500	110000				
	3500	0,83	0,40	1,1	0,51	18000	2500	110000				
	3131	0,92	0,45	1,2	0,57	18000	2500	110000				
	2821	1,0	0,50	1,3	0,64	18000	2500	110000				
	2534	1,1	0,55	1,5	0,71	18000	2500	110000				
	2224	1,3	0,63	1,7	0,81	18000	2500	110000				
	2344	1,2	0,60	1,6	0,77	18000	2500	110000	**YP YPF**	**153 İR 92**	181 182	886 926
	2066	1,4	0,68	1,8	0,87	18000	2500	110000				
	1843	1,5	0,76	2,0	0,98	18000	2500	110000				
	1648	1,7	0,85	2,2	1,1	18000	2500	110000				
	1485	1,9	0,94	2,5	1,2	18000	2500	110000				
	1334	2,1	1,0	2,7	1,3	18000	2500	110000				
	1171	2,4	1,2	3,1	1,5	18000	2500	110000				
	1045	2,7	1,3	3,5	1,7	18000	2500	110000				
	931	3,1	1,5	3,9	1,9	18000	2500	110000				
	863	3,3	1,6	4,2	2,1	18000	2500	110000				
	757	3,8	1,8	4,8	2,4	18000	2500	110000				
	676	4,2	2,1	5,4	2,7	18000	2500	110000				
	607	4,7	2,3	6,0	3,0	18000	2500	110000				
	584,89	4,8	2,4	6,2	3,1	18000	2500	110000	**YP YPF**	**154**	177 178	879 919
	528,04	5,3	2,7	6,8	3,4	18000	2500	110000				
	455,48	6,2	3,1	7,9	4,0	18000	2500	110000				
	389,89	7,2	3,6	9,2	4,6	18000	2500	110000				
	347,80	8,1	4,0	10,4	5,2	18000	2500	110000				
	311,14	9,0	4,5	11,6	5,8	18000	2500	110000				
	280,35	10,0	5,0	12,9	6,4	18000	2500	110000				

Service Factor *Factor De Servicio* $S_f = 1$	i Ratio *Proporción*	50 Hz		60 Hz		M_2 Output Torque *Par De Salida* [Nm]	F_{Q1} Over Loads *Sobrecargas* [N]	F_{Q1o} Over Loads *Sobrecargas* [N]	Type *Tipo*			kg
		P_1 Power *Potencia* [kW]	n_2 Output Speeds *Velocidad De Salida* [r.p.m] (n_1=1400rpm)	P_1 Power *Potencia* [kW]	n_2 Output Speeds *Velocidad De Salida* [r.p.m] (n_1=1800rpm)							
18000 Nm	251,85	11,1	5,6	14,3	7,1	18000	2500	110000	**YP** **YPF**	**154**	177 178	879 919
	232,41	12,1	6,0	15,5	7,7	18000	2500	110000				
	209,40	13,4	6,7	17,2	8,6	18000	2500	110000				
	188,12	14,9	7,4	19,2	9,6	18000	2500	110000				
	165,06	17,0	8,5	21,8	11	18000	2500	110000				
	147,32	19,0	9,5	24,5	12	18000	2500	110000				
	259,58	10,6	5,4	13,7	6,9	18000	5250	110000	**YP** **YPF**	**153**	175 176	861 901
	233,55	11,8	6,0	15,2	7,7	18000	5250	110000				
	210,26	13,1	6,7	16,9	8,6	18000	5250	110000				
	190,57	14,5	7,3	18,6	9,4	18000	5250	110000				
	167,80	16,5	8,3	21,2	11	18000	5250	110000				
	150,40	18,4	9,3	23,6	12	18000	5250	110000				
	135,78	20,3	10	26,1	13	18000	5250	110000				
	117,12	23,6	12	30,3	15	18000	5250	110000				
	100,26	27,5	14	35,4	18	18000	5250	110000				
	89,43	30,9	16	39,7	20	18000	5250	110000				
	80,01	34,5	17	44,4	22	18000	5250	110000				
	72,09	38,3	19	49,2	25	18000	5250	110000				
	64,76	42,6	22	54,8	28	18000	5250	110000				
	56,82	48,6	25	62,5	32	18000	5250	110000				
	50,72	54,4	28	70,0	35	18000	5250	110000				
	45,52	60,7	31	78,0	40	18000	5250	110000				
	41,03	67,3	34	86,5	44	18000	5250	110000				
	37,13	74,4	38	95,6	48	18000	5250	110000				
	33,69	81,9	42	105	53	18000	5250	110000				
	30,65	90,1	46	116	59	18000	5250	110000				
	25,51	108	55	139	71	18000	5250	110000				
	21,32	130	66	167	84	18000	5250	110000				
	28,27	96,2	50	124	64	18000	5250	110000	**YP** **YPF**	**152**	175 176	851 891
	24,20	112	58	144	74	18000	5250	110000				
	21,65	126	65	162	83	18000	5250	110000				
	19,51	139	72	179	92	18000	5250	110000				
	17,68	154	79	198	102	18000	5250	110000				
	16,11	169	87	217	112	18000	5250	110000				
	14,74	185	95	237	122	18000	5250	110000				
	13,53	201	103	258	133	18000	5250	110000				
	11,52	236	122	304	156	18000	5250	110000				
	9,89	275	142	354	182	18000	5250	110000				

Service Factor *Factor De Servicio* $S_f = 1$	İ Ratio *Proporción*	50 Hz P_1 Power *Potencia* [kW]	50 Hz n_2 Output Speeds *Velocidad De Salida* [r.p.m] (n_1=900rpm)	60 Hz P_1 Power *Potencia* [kW]	60 Hz n_2 Output Speeds *Velocidad De Salida* [r.p.m] (n_1=1200rpm)	M_2 Output Torque *Par De Salida* [Nm]	F_{Q1} Over Loads *Sobrecargas* [N]	F_{Q1o} Over Loads *Sobrecargas* [N]	Type *Tipo*			kg
200 Nm	7251	0,00	0,12	0,00	0,17	200	390	4500	**YP** **YPF**	**53 İR 43**	131 132	28 29
	6352	0,00	0,14	0,00	0,19	200	390	4500				
	5772	0,00	0,16	0,00	0,21	200	390	4500				
	5097	0,00	0,18	0,01	0,24	200	390	4500				
	4530	0,00	0,20	0,01	0,26	200	390	4500				
	4048	0,01	0,22	0,01	0,30	200	390	4500				
	3631	0,01	0,25	0,01	0,33	200	390	4500				
	3269	0,01	0,28	0,01	0,37	200	390	4500				
	2950	0,01	0,31	0,01	0,41	200	390	4500				
	2668	0,01	0,34	0,01	0,45	200	390	4500				
	2403	0,01	0,37	0,01	0,50	200	390	4500				
	2136	0,01	0,42	0,01	0,56	200	390	4500				
	1908	0,01	0,47	0,01	0,63	200	390	4500				
	1712	0,01	0,53	0,02	0,70	200	390	4500				
	1541	0,01	0,58	0,02	0,78	200	390	4500				
	1391	0,01	0,65	0,02	0,86	200	390	4500				
	1360	0,01	0,66	0,02	0,88	200	390	4500	**YP** **YPF**	**52 İR 43**	131 132	28 29
	1191	0,02	0,76	0,02	1,0	200	390	4500				
	1052	0,02	0,86	0,03	1,1	200	390	4500				
	934	0,02	0,96	0,03	1,3	200	390	4500				
	835	0,02	1,1	0,03	1,4	200	390	4500				
	749	0,03	1,2	0,04	1,6	200	390	4500				
	675	0,03	1,3	0,04	1,8	200	390	4500				
	609	0,03	1,5	0,04	2,0	200	390	4500				
	551	0,04	1,6	0,05	2,2	200	390	4500				
	523	0,04	1,7	0,05	2,3	200	390	4500				
	463	0,04	1,9	0,06	2,6	200	390	4500				
	394	0,05	2,3	0,07	3,0	200	390	4500				
	318	0,06	2,8	0,09	3,8	200	390	4500				
	1339	0,02	0,67	0,02	0,90	200	390	4500	**YP** **YPF**	**53 İR 42**	131 132	27 28
	1173	0,02	0,77	0,02	1,0	200	390	4500				
	1066	0,02	0,84	0,03	1,1	200	390	4500				
	941	0,02	0,96	0,03	1,3	200	390	4500				
	836	0,02	1,1	0,03	1,4	200	390	4500				
	747	0,03	1,2	0,04	1,6	200	390	4500				
	654	0,03	1,4	0,04	1,8	200	390	4500				
	587	0,03	1,5	0,05	2,0	200	390	4500				
	517	0,04	1,7	0,05	2,3	200	390	4500				
	420	0,05	2,1	0,06	2,9	200	390	4500				
	380	0,05	2,4	0,07	3,2	200	390	4500				
	352	0,06	2,6	0,08	3,4	200	390	4500				
	316	0,06	2,8	0,09	3,8	200	390	4500				
	284	0,07	3,2	0,10	4,2	200	390	4500				
	257	0,08	3,5	0,11	4,7	200	390	4500				
	249	0,08	3,6	0,11	4,8	200	390	4500				
	225	0,09	4,0	0,12	5,3	200	390	4500				
	198	0,10	4,5	0,14	6,1	200	390	4500				
	171	0,12	5,3	0,16	7,0	200	390	4500				
	154	0,13	5,8	0,18	7,8	200	390	4500				
	137	0,15	6,6	0,20	8,8	200	390	4500				
	123	0,17	7,3	0,22	9,8	200	390	4500				
	110	0,18	8,2	0,25	11	200	390	4500				
	98,0	0,21	9,2	0,28	12	200	390	4500				
	137,31	0,14	6,6	0,19	8,7	200	475	4500	**YP** **YPF**	**53**	129 130	18 20
	119,07	0,17	7,6	0,22	10	200	475	4500				
	104,31	0,19	8,6	0,25	12	200	475	4500				
	94,78	0,21	9,5	0,28	13	200	475	4500				

Service Factor *Factor De Servicio* $S_f = 1$	i Ratio *Proporción*	50 Hz P_1 Power *Potencia* [kW]	50 Hz n_2 Output Speeds *Velocidad De Salida* [r.p.m] (n_1=900rpm)	60 Hz P_1 Power *Potencia* [kW]	60 Hz n_2 Output Speeds *Velocidad De Salida* [r.p.m] (n_1=1200rpm)	M_2 Output Torque *Par De Salida* [Nm]	F_{Q1} Over Loads *Sobrecargas* [N]	F_{Q1o} Over Loads *Sobrecargas* [N]	Type *Tipo*			kg
200 Nm	83,71	0,24	11	0,31	14	200	475	4500	YP YPF	53	129 130	18 20
	74,40	0,27	12	0,35	16	200	475	4500				
	66,47	0,30	14	0,40	18	200	475	4500				
	59,64	0,33	15	0,44	20	200	475	4500				
	53,68	0,37	17	0,49	22	200	475	4500				
	48,45	0,41	19	0,54	25	200	475	4500				
	43,81	0,45	21	0,60	27	200	475	4500				
	39,46	0,50	23	0,67	30	200	475	4500				
	35,07	0,56	26	0,75	34	200	475	4500				
	31,33	0,63	29	0,84	38	200	475	4500				
	28,11	0,70	32	0,94	43	200	475	4500				
	25,30	0,78	36	1,0	47	200	475	4500				
	22,84	0,86	39	1,2	53	200	475	4500				
	25,75	0,75	35	1,0	47	200	475	4500	YP YPF	52	129 130	16 18
	22,33	0,87	40	1,2	54	200	475	4500				
	19,56	0,99	46	1,3	61	200	475	4500				
	17,27	1,1	52	1,5	69	200	475	4500				
	15,35	1,3	59	1,7	78	200	475	4000				
	13,72	1,4	66	1,9	87	200	475	4000				
	12,31	1,6	73	2,1	98	200	475	4000				
	11,08	1,8	81	2,3	108	200	475	4000				
	10,00	1,9	90	2,6	120	200	475	4000				
	9,04	2,1	100	2,9	133	200	475	4000				
	8,59	2,3	105	3,0	140	200	475	4000				
	7,60	2,6	118	3,4	158	200	475	3500				
	7,24	2,7	124	3,6	166	200	475	3500				
	6,47	3,0	139	4,0	186	200	475	3500				
	5,80	3,3	155	4,5	207	200	475	3500				
	5,22	3,7	172	5,0	230	200	475	3500				
	4,71	4,1	191	5,5	255	200	475	3500				
	4,26	4,6	211	6,1	282	200	475	3500				
	4,05	4,8	222	6,4	296	200	475	3500				
	3,58	5,4	251	7,2	335	200	475	3500				
400 Nm	11636	0,00	0,08	0,00	0,10	400	390	7000	YP YPF	63 İR 43	135 136	39 41
	11047	0,00	0,08	0,00	0,11	400	390	7000				
	9603	0,00	0,09	0,01	0,12	400	390	7000				
	7948	0,01	0,11	0,01	0,15	400	390	7000				
	7409	0,01	0,12	0,01	0,16	400	390	7000				
	6489	0,01	0,14	0,01	0,18	400	390	7000				
	5626	0,01	0,16	0,01	0,21	400	390	7000				
	4838	0,01	0,19	0,01	0,25	400	390	7000				
	4400	0,01	0,20	0,01	0,27	400	390	7000				
	3876	0,01	0,23	0,01	0,31	400	390	7000				
	3237	0,01	0,28	0,02	0,37	400	390	7000				
	3060	0,01	0,29	0,02	0,39	400	390	7000				
	2729	0,02	0,33	0,02	0,44	400	390	7000				
	2473	0,02	0,36	0,02	0,49	400	390	7000				
	1996	0,02	0,45	0,03	0,60	400	390	7000				
	2566	0,02	0,35	0,02	0,47	400	390	7000	YP YPF	62 İR 43	135 136	36 38
	2209	0,02	0,41	0,02	0,54	400	390	7000				
	1920	0,02	0,47	0,03	0,63	400	390	7000				
	1682	0,02	0,54	0,03	0,71	400	390	7000				
	1509	0,03	0,60	0,04	0,80	400	390	7000				
	1407	0,03	0,64	0,04	0,85	400	390	7000				
	1220	0,03	0,74	0,04	0,98	400	390	7000				
	1105	0,04	0,81	0,05	1,1	400	390	7000				
	1005	0,04	0,90	0,05	1,2	400	390	7000				

Service Factor *Factor De Servicio* $S_f = 1$	İ Ratio *Proporción*	50 Hz P_1 Power *Potencia* [kW]	50 Hz n_2 Output Speeds *Velocidad De Salida* [r.p.m] (n_1=900rpm)	60 Hz P_1 Power *Potencia* [kW]	60 Hz n_2 Output Speeds *Velocidad De Salida* [r.p.m] (n_1=1200rpm)	M_2 Output Torque *Par De Salida* [Nm]	F_{Q1} Over Loads *Sobrecargas* [N]	F_{Q1o} Over Loads *Sobrecargas* [N]	Type *Tipo*			kg
400 Nm	893	0,05	1,0	0,06	1,3	400	390	7000	**YP YPF**	**62 İR 43**	135 136	36 38
	809	0,05	1,1	0,07	1,5	400	390	7000				
	707	0,06	1,3	0,08	1,7	400	390	7000				
	619	0,07	1,5	0,09	1,9	400	390	7000				
	538	0,08	1,7	0,10	2,2	400	390	7000				
	491	0,08	1,8	0,11	2,4	400	390	7000				
	433	0,09	2,1	0,13	2,8	400	390	7000				
	382	0,11	2,4	0,14	3,1	400	390	7000				
	338	0,12	2,7	0,16	3,6	400	390	7000				
	300	0,14	3,0	0,18	4,0	400	390	7000				
	267	0,15	3,4	0,20	4,5	400	390	7000				
	1867	0,02	0,48	0,03	0,64	400	390	7000	**YP YPF**	**63 İR 42**	135 136	38 40
	1773	0,02	0,51	0,03	0,68	400	390	7000				
	1467	0,03	0,61	0,04	0,82	400	390	7000				
	1368	0,03	0,66	0,04	0,88	400	390	7000				
	1198	0,03	0,75	0,05	1,0	400	390	7000				
	1055	0,04	0,85	0,05	1,1	400	390	7000				
	915	0,04	0,98	0,06	1,3	400	390	7000				
	787	0,05	1,1	0,07	1,5	400	390	7000				
	715	0,06	1,3	0,08	1,7	400	390	7000				
	598	0,07	1,5	0,09	2,0	400	390	7000				
	552	0,07	1,6	0,10	2,2	400	390	7000				
	457	0,09	2,0	0,12	2,6	400	390	7000				
	366	0,11	2,5	0,15	3,3	400	390	7000				
	333	0,12	2,7	0,16	3,6	400	390	7000				
	278	0,15	3,2	0,19	4,3	400	390	7000				
	234	0,17	3,8	0,23	5,1	400	390	7000				
	210	0,19	4,3	0,26	5,7	400	390	7000				
	186	0,22	4,8	0,29	6,5	400	390	7000				
	169	0,24	5,3	0,32	7,1	400	390	7000				
	150	0,27	6,0	0,36	8,0	400	390	7000				
	133	0,31	6,8	0,41	9,0	400	390	7000				
	118	0,34	7,6	0,46	10	400	390	7000				
	355	0,11	2,5	0,15	3,4	400	390	7000	**YP YPF**	**62 İR 42**	135 136	35 37
	279	0,14	3,2	0,19	4,3	400	390	7000				
	260	0,15	3,5	0,21	4,6	400	390	7000				
	225	0,18	4,0	0,24	5,3	400	390	7000				
	204	0,20	4,4	0,26	5,9	400	390	7000				
	179	0,22	5,0	0,30	6,7	400	390	7000				
	162	0,25	5,6	0,33	7,4	400	390	7000				
	144	0,28	6,3	0,37	8,3	400	390	7000				
	131	0,31	6,9	0,41	9,2	400	390	7000				
	190,17	0,21	4,7	0,28	6,3	400	590	7000	**YP YPF**	**63**	133 134	32 34
	177,47	0,22	5,1	0,30	6,8	400	590	7000				
	166,10	0,24	5,4	0,32	7,2	400	590	7000				
	157,69	0,25	5,7	0,33	7,6	400	590	7000				
	130,52	0,30	6,9	0,40	9,2	400	590	7000				
	121,67	0,32	7,4	0,43	9,9	400	590	7000				
	105,48	0,37	8,5	0,50	11	400	590	7000				
	90,72	0,43	9,9	0,58	13	400	590	7000				
	82,51	0,48	11	0,64	15	400	590	7000				
	68,90	0,57	13	0,76	17	400	590	7000				
	65,14	0,61	14	0,81	18	400	590	7000				
	63,66	0,62	14	0,83	19	400	590	7000				
	58,09	0,68	15	0,91	21	400	590	7000				

Service Factor *Factor De Servicio* $S_f = 1$	i Ratio *Proporción*	50 Hz P_1 Power *Potencia* [kW]	50 Hz n_2 Output Speeds *Velocidad De Salida* [r.p.m] (n_1=900rpm)	60 Hz P_1 Power *Potencia* [kW]	60 Hz n_2 Output Speeds *Velocidad De Salida* [r.p.m] (n_1=1200rpm)	M_2 Output Torque *Par De Salida* [Nm]	F_{Q1} Over Loads *Sobrecargas* [N]	F_{Q1o} Over Loads *Sobrecargas* [N]	Type *Tipo*			kg
400 Nm	52,64	0,75	17	1,00	23	400	590	7000	**YP YPF**	**63**	133 134	32 34
	47,69	0,83	19	1,1	25	400	590	7000				
	43,37	0,91	21	1,2	28	400	590	7000				
	36,22	1,1	25	1,5	33	400	590	7000				
	30,54	1,3	29	1,7	39	400	590	7000				
	31,54	1,2	29	1,6	38	400	590	6350	**YP YPF**	**62**	133 134	29 31
	24,78	1,6	36	2,1	48	400	590	6350				
	23,10	1,7	39	2,2	52	400	590	6350				
	20,03	1,9	45	2,6	60	400	590	6350				
	18,14	2,1	50	2,9	66	400	590	6350				
	16,50	2,4	55	3,1	73	400	590	6350				
	14,67	2,6	61	3,5	82	400	590	6350				
	13,29	2,9	68	3,9	90	400	590	6350				
	12,09	3,2	74	4,3	99	400	590	6350				
	11,62	3,3	77	4,5	103	400	590	6350				
	10,09	3,8	89	5,1	119	400	590	6350				
	9,21	4,2	98	5,6	130	400	590	6350				
	8,51	4,6	106	6,1	141	400	590	6350				
	8,13	4,8	111	6,4	148	400	590	6350				
	7,20	5,4	125	7,2	167	400	590	6350				
	6,39	6,1	141	8,1	188	400	590	6350				
	5,68	6,8	159	9,1	211	400	590	6350				
800 Nm	19587	0,00	0,05	0,01	0,06	800	475	13500	**YP YPF**	**73 İR 53**	141 142	66 70
	16495	0,01	0,05	0,01	0,07	800	475	13500				
	14304	0,01	0,06	0,01	0,08	800	475	13500				
	12691	0,01	0,07	0,01	0,09	800	475	13500				
	11240	0,01	0,08	0,01	0,11	800	475	13500				
	9972	0,01	0,09	0,01	0,12	800	475	13500				
	8621	0,01	0,10	0,01	0,14	800	475	13500				
	6967	0,01	0,13	0,02	0,17	800	475	13500				
	5921	0,01	0,15	0,02	0,20	800	475	13500				
	5364	0,02	0,17	0,02	0,22	800	475	13500				
	4914	0,02	0,18	0,02	0,24	800	475	13500				
	3972	0,02	0,23	0,03	0,30	800	475	13500				
	3375	0,02	0,27	0,03	0,36	800	475	13500				
	3058	0,03	0,29	0,04	0,39	800	475	13500				
	2781	0,03	0,32	0,04	0,43	800	475	13500				
	2322	0,04	0,39	0,05	0,52	800	475	13500				
	2178	0,04	0,41	0,05	0,55	800	475	13500				
	1981	0,04	0,45	0,06	0,61	800	475	13500				
	1654	0,05	0,54	0,07	0,73	800	475	13500				
	3481	0,02	0,26	0,03	0,34	800	475	13500	**YP YPF**	**72 İR 53**	141 142	63 67
	2958	0,03	0,30	0,04	0,41	800	475	13500				
	2609	0,03	0,34	0,04	0,46	800	475	13500				
	2320	0,04	0,39	0,05	0,52	800	475	13500				
	2160	0,04	0,42	0,05	0,56	800	475	13500				
	1905	0,04	0,47	0,06	0,63	800	475	13500				
	1694	0,05	0,53	0,06	0,71	800	475	13500				
	1534	0,05	0,59	0,07	0,78	800	475	13500				
	1355	0,06	0,66	0,08	0,89	800	475	13500				
	1204	0,07	0,75	0,09	1,00	800	475	13500				
	1076	0,08	0,84	0,10	1,1	800	475	13500				
	965	0,08	0,93	0,11	1,2	800	475	13500				
	875	0,09	1,0	0,12	1,4	800	475	13500				
	772	0,11	1,2	0,14	1,6	800	475	13500				

Service Factor *Factor De Servicio* $S_f = 1$	İ Ratio *Proporción*	50 Hz P_1 Power *Potencia* [kW]	50 Hz n_2 Output Speeds *Velocidad De Salida* [r.p.m] (n_1=900rpm)	60 Hz P_1 Power *Potencia* [kW]	60 Hz n_2 Output Speeds *Velocidad De Salida* [r.p.m] (n_1=1200rpm)	M_2 Output Torque *Par De Salida* [Nm]	F_{Q1} Over Loads *Sobrecargas* [N]	F_{Qlo} Over Loads *Sobrecargas* [N]	Type *Tipo*			kg
800 Nm	686	0,12	1,3	0,16	1,7	800	475	13500	YP YPF	72 İR 53	141 142	63 67
	613	0,13	1,5	0,18	2,0	800	475	13500				
	550	0,15	1,6	0,20	2,2	800	475	13500				
	495	0,16	1,8	0,22	2,4	800	475	13500				
	447	0,18	2,0	0,24	2,7	800	475	13500				
	404	0,20	2,2	0,27	3,0	800	475	13500				
	2503	0,03	0,36	0,04	0,48	800	475	13500	YP YPF	73 İR 52	141 142	65 69
	2220	0,04	0,41	0,05	0,54	800	475	13500				
	1919	0,04	0,47	0,06	0,63	800	475	13500				
	1551	0,05	0,58	0,07	0,77	800	475	13500				
	1318	0,06	0,68	0,08	0,91	800	475	13500				
	1194	0,07	0,75	0,09	1,0	800	475	13500				
	1086	0,07	0,83	0,10	1,1	800	475	13500				
	907	0,09	0,99	0,12	1,3	800	475	13500				
	840	0,10	1,1	0,13	1,4	800	475	13500				
	702	0,12	1,3	0,15	1,7	800	475	13500				
	665	0,12	1,4	0,16	1,8	800	475	13500				
	591	0,14	1,5	0,18	2,0	800	475	13500				
	565	0,14	1,6	0,19	2,1	800	475	13500				
	500	0,16	1,8	0,22	2,4	800	475	13500				
	566	0,14	1,6	0,19	2,1	800	475	13500	YP YPF	72 İR 52	141 142	62 66
	482,98	0,17	1,9	0,22	2,5	800	475	13500	YP YPF	74	139 140	39 43
	428,50	0,19	2,1	0,25	2,8	800	475	13500				
	370,44	0,22	2,4	0,29	3,2	800	475	13500				
	299,38	0,27	3,0	0,36	4,0	800	475	13500				
	254,24	0,32	3,5	0,42	4,7	800	475	13500				
	230,48	0,35	3,9	0,46	5,2	800	475	13500				
	212,23	0,37	4,2	0,50	5,7	800	590	13500	YP YPF	73	137 138	53 57
	198,05	0,40	4,5	0,53	6,1	800	590	13500				
	185,37	0,43	4,9	0,57	6,5	800	590	13500				
	164,46	0,48	5,5	0,64	7,3	800	590	13500				
	145,66	0,54	6,2	0,72	8,2	800	590	13500				
	129,23	0,61	7,0	0,81	9,3	800	590	13500				
	111,72	0,71	8,1	0,94	11	800	590	13500				
	90,29	0,87	10,0	1,2	13	800	590	12500				
	76,73	1,0	12	1,4	16	800	590	12500				
	69,51	1,1	13	1,5	17	800	590	12500				
	63,22	1,2	14	1,7	19	800	590	12500				
	52,79	1,5	17	2,0	23	800	590	12500				
	50,03	1,6	18	2,1	24	800	590	12500				
	44,51	1,8	20	2,4	27	800	590	12000				
	42,51	1,9	21	2,5	28	800	590	12000				
	37,65	2,1	24	2,8	32	800	590	12000				
	33,42	2,4	27	3,1	36	800	590	12000				
	29,69	2,7	30	3,5	40	800	590	12000				
	32,94	2,4	27	3,1	36	800	590	12000	YP YPF	72	137 138	50 54
	28,00	2,8	32	3,7	43	800	590	12000				
	24,69	3,1	36	4,2	49	800	590	12000				
	21,96	3,5	41	4,7	55	800	590	12000				
	19,89	3,9	45	5,2	60	800	590	12000				
	17,56	4,4	51	5,9	68	800	590	12000				
	15,61	5,0	58	6,6	77	800	590	12000				
	13,95	5,6	65	7,4	86	800	590	11000				
	12,51	6,2	72	8,3	96	800	590	11000				
	11,26	6,9	80	9,2	107	800	590	11000				
	10,17	7,6	89	10,2	118	800	590	11000				

Service Factor *Factor De Servicio* $S_f = 1$	İ Ratio *Proporción*	50 Hz P_1 Power *Potencia* [kW]	50 Hz n_2 Output Speeds *Velocidad De Salida* [r.p.m] (n_1=900rpm)	60 Hz P_1 Power *Potencia* [kW]	60 Hz n_2 Output Speeds *Velocidad De Salida* [r.p.m] (n_1=1200rpm)	M_2 Output Torque *Par De Salida* [Nm]	F_{Q1} Over Loads *Sobrecargas* [N]	F_{Q1o} Over Loads *Sobrecargas* [N]	Type *Tipo*			kg
800 Nm	9,19	8,5	98	11,3	131	800	590	11000	**YP**	**72**	137	50
	8,33	9,3	108	12,4	144	800	590	11000	**YPF**		138	54
	7,83	9,9	115	13,2	153	800	590	10500				
	7,55	10,3	119	13,7	159	800	590	10500				
	7,00	11,1	129	14,8	172	800	590	10500				
	6,28	12,4	143	16,5	191	800	590	10000				
	5,65	13,8	159	18,3	212	800	590	10000				
	5,10	15,2	176	20,3	235	800	590	10000				
	4,61	16,8	195	22,5	260	800	590	10000				
	4,18	18,6	215	24,8	287	800	590	10000				
	3,79	20,5	238	27,4	317	800	590	10000				
1500 Nm	21318	0,01	0,04	0,01	0,06	1500	475	17250	**YP**	**83 İR 53**	147	95
	18430	0,01	0,05	0,01	0,07	1500	475	17250	**YPF**		148	101
	15520	0,01	0,06	0,01	0,08	1500	475	17250				
	13459	0,01	0,07	0,02	0,09	1500	475	17250				
	11791	0,01	0,08	0,02	0,10	1500	475	17250				
	10554	0,01	0,09	0,02	0,11	1500	475	17250				
	9308	0,02	0,10	0,02	0,13	1500	475	17250				
	8437	0,02	0,11	0,02	0,14	1500	475	17250				
	7547	0,02	0,12	0,03	0,16	1500	475	17250				
	6712	0,02	0,13	0,03	0,18	1500	475	17250				
	6010	0,03	0,15	0,03	0,20	1500	475	17250				
	5420	0,03	0,17	0,04	0,22	1500	475	17250				
	4786	0,03	0,19	0,04	0,25	1500	475	17250				
	4349	0,04	0,21	0,05	0,28	1500	475	17250				
	3944	0,04	0,23	0,05	0,30	1500	475	17250				
	3302	0,05	0,27	0,06	0,36	1500	475	17250				
	2944	0,05	0,31	0,07	0,41	1500	475	17250				
	2643	0,06	0,34	0,08	0,45	1500	475	17250				
	2387	0,06	0,38	0,09	0,50	1500	475	17250				
	2121	0,07	0,42	0,10	0,57	1500	475	17250				
	2730	0,06	0,33	0,07	0,44	1500	475	17250	**YP**	**82 İR 53**	147	92
	2299	0,07	0,39	0,09	0,52	1500	475	17250	**YPF**		148	98
	2050	0,07	0,44	0,10	0,59	1500	475	17250				
	1778	0,09	0,51	0,11	0,67	1500	475	17250				
	1558	0,10	0,58	0,13	0,77	1500	475	17250				
	1263	0,12	0,71	0,16	0,95	1500	475	17250				
	1115	0,14	0,81	0,18	1,1	1500	475	17250				
	1013	0,15	0,89	0,20	1,2	1500	475	17250				
	918	0,17	0,98	0,22	1,3	1500	475	17250				
	822	0,19	1,1	0,25	1,5	1500	475	17250				
	1884	0,08	0,48	0,11	0,64	1500	475	17250	**YP**	**83 İR 52**	147	94
	1699	0,09	0,53	0,12	0,71	1500	475	17250	**YPF**		148	100
	1540	0,10	0,58	0,13	0,78	1500	475	17250				
	1290	0,12	0,70	0,16	0,93	1500	475	17250				
	1130	0,13	0,80	0,18	1,1	1500	475	17250				
	998	0,15	0,90	0,20	1,2	1500	475	17250				
	890	0,17	1,0	0,23	1,3	1500	475	17250				
	799	0,19	1,1	0,25	1,5	1500	475	17250				
	721	0,21	1,2	0,28	1,7	1500	475	17250				
	641	0,24	1,4	0,32	1,9	1500	475	17250				
	663,81	0,23	1,4	0,30	1,8	1500	475	17250	**YP**	**84**	141	76
	594,20	0,25	1,5	0,34	2,0	1500	475	17250	**YPF**		142	82
	528,44	0,28	1,7	0,38	2,3	1500	475	17250				
	473,20	0,32	1,9	0,42	2,5	1500	475	17250				

Service Factor *Factor De Servicio* $S_f = 1$	İ Ratio *Proporción*	50 Hz P_1 Power *Potencia* [kW]	50 Hz n_2 Output Speeds *Velocidad De Salida* [r.p.m] (n_1=900rpm)	60 Hz P_1 Power *Potencia* [kW]	60 Hz n_2 Output Speeds *Velocidad De Salida* [r.p.m] (n_1=1200rpm)	M_2 Output Torque *Par De Salida* [Nm]	F_{Q1} Over Loads *Sobrecargas* [N]	F_{Qlo} Over Loads *Sobrecargas* [N]	Type *Tipo*			kg
1500 Nm	426,64	0,35	2,1	0,47	2,8	1500	475	17250	YP YPF	84	145 146	76 82
	384,21	0,39	2,3	0,52	3,1	1500	475	17250				
	323,97	0,46	2,8	0,62	3,7	1500	475	17250				
	288,84	0,52	3,1	0,69	4,2	1500	475	17250				
	259,33	0,58	3,5	0,77	4,6	1500	475	17250				
	242,30	0,61	3,7	0,81	5,0	1500	1200	17250	YP YPF	83	143 144	83 89
	209,47	0,71	4,3	0,94	5,7	1500	1200	17250				
	201,75	0,73	4,5	0,98	5,9	1500	1200	17250				
	174,42	0,85	5,2	1,1	6,9	1500	1200	17250				
	156,13	0,95	5,8	1,3	7,7	1500	1200	17250				
	153,81	0,96	5,9	1,3	7,8	1500	1200	17250				
	137,68	1,1	6,5	1,4	8,7	1500	1200	17250				
	122,44	1,2	7,4	1,6	9,8	1500	1200	17250				
	109,64	1,3	8,2	1,8	11	1500	1200	17250				
	98,86	1,5	9,1	2,0	12	1500	1200	17250				
	89,02	1,7	10	2,2	13	1500	1200	17250				
	75,07	2,0	12	2,6	16	1500	1200	17250				
	66,93	2,2	13	2,9	18	1500	1200	17250				
	60,09	2,5	15	3,3	20	1500	1200	17250				
	54,26	2,7	17	3,6	22	1500	1200	17250				
	48,22	3,1	19	4,1	25	1500	1200	17250				
	42,58	3,5	21	4,6	28	1500	1200	17250				
	33,81	4,4	27	5,8	35	1500	1200	17250				
	30,34	4,9	30	6,5	40	1500	1200	17250				
	27,31	5,4	33	7,2	44	1500	1200	17250				
	24,65	6,0	37	8,0	49	1500	1200	17250				
	22,29	6,6	40	8,8	54	1500	1200	17250				
	25,84	5,6	35	7,5	46	1500	1200	14500	YP YPF	82	143 144	80 86
	23,04	6,3	39	8,4	52	1500	1200	14500				
	20,69	7,0	44	9,4	58	1500	1200	14500				
	18,68	7,8	48	10,4	64	1500	1200	14500				
	16,60	8,8	54	11,7	72	1500	1200	14500				
	14,90	9,8	60	13,0	81	1500	1200	14500				
	13,43	10,8	67	14,5	89	1500	1200	14500				
	11,94	12,2	75	16,3	101	1500	1200	14500				
	11,57	12,6	78	16,8	104	1500	1200	14500				
	11,03	13,2	82	17,6	109	1500	1200	14500				
	10,45	13,9	86	18,6	115	1500	1200	14500				
	10,03	14,5	90	19,4	120	1500	1200	14500				
	9,29	15,7	97	20,9	129	1500	1200	14500				
	8,33	17,5	108	23,3	144	1500	1200	14500				
	7,51	19,4	120	25,9	160	1500	1200	14500				
	6,67	21,9	135	29,1	180	1500	1200	14500				
	6,17	23,6	146	31,5	195	1500	1200	14500				
	5,61	26,0	160	34,6	214	1500	1200	14500				
	5,12	28,5	176	38,0	235	1500	1200	14500				
	4,67	31,2	193	41,6	257	1500	1200	14500				
	4,27	34,1	211	45,5	281	1500	1200	14500				
3000 Nm	22924	0,01	0,04	0,02	0,05	3000	590	25000	YP YPF	93 İR 63	153 154	137 140
	20793	0,01	0,04	0,02	0,06	3000	590	25000				
	18471	0,02	0,05	0,02	0,06	3000	590	25000				
	16468	0,02	0,05	0,03	0,07	3000	590	25000				
	13798	0,02	0,07	0,03	0,09	3000	590	25000				
	12460	0,02	0,07	0,03	0,10	3000	590	25000				
	11072	0,03	0,08	0,04	0,11	3000	590	25000				
	10315	0,03	0,09	0,04	0,12	3000	590	25000				
	9197	0,03	0,10	0,04	0,13	3000	590	25000				

Service Factor *Factor De Servicio* $S_f = 1$	i Ratio *Proporción*	50 Hz P_1 Power *Potencia* [kW]	50 Hz n_2 Output Speeds *Velocidad De Salida* [r.p.m] (n_1=900rpm)	60 Hz P_1 Power *Potencia* [kW]	60 Hz n_2 Output Speeds *Velocidad De Salida* [r.p.m] (n_1=1200rpm)	M_2 Output Torque *Par De Salida* [Nm]	F_{Q1} Over Loads *Sobrecargas* [N]	F_{Q1o} Over Loads *Sobrecargas* [N]	Type *Tipo*			kg
3000 Nm	8257	0,04	0,11	0,05	0,15	3000	590	25000	**YP YPF**	**93 İR 63**	153 154	137 140
	7457	0,04	0,12	0,06	0,16	3000	590	25000				
	6372	0,05	0,14	0,06	0,19	3000	590	25000				
	5744	0,05	0,16	0,07	0,21	3000	590	25000				
	5198	0,06	0,17	0,08	0,23	3000	590	25000				
	4717	0,07	0,19	0,09	0,25	3000	590	25000				
	4402	0,07	0,20	0,09	0,27	3000	590	25000				
	4005	0,08	0,22	0,10	0,30	3000	590	25000				
	3650	0,08	0,25	0,11	0,33	3000	590	25000				
	3571	0,09	0,25	0,12	0,34	3000	590	25000				
	3333	0,09	0,27	0,12	0,36	3000	590	25000				
	4089	0,07	0,22	0,10	0,29	3000	590	25000	**YP YPF**	**92 İR 63**	153 154	134 137
	3690	0,08	0,24	0,11	0,33	3000	590	25000				
	3350	0,09	0,27	0,12	0,36	3000	590	25000				
	2802	0,11	0,32	0,15	0,43	3000	590	25000				
	2731	0,11	0,33	0,15	0,44	3000	590	25000				
	2548	0,12	0,35	0,16	0,47	3000	590	25000				
	2246	0,14	0,40	0,18	0,53	3000	590	25000				
	1996	0,15	0,45	0,20	0,60	3000	590	25000				
	1789	0,17	0,50	0,23	0,67	3000	590	25000				
	1607	0,19	0,56	0,25	0,75	3000	590	25000				
	1453	0,21	0,62	0,28	0,83	3000	590	25000				
	1319	0,23	0,68	0,31	0,91	3000	590	25000				
	1200	0,25	0,75	0,34	1,0	3000	590	25000				
	1096	0,28	0,82	0,37	1,1	3000	590	25000				
	863	0,35	1,0	0,47	1,4	3000	590	25000				
	772	0,39	1,2	0,53	1,6	3000	590	25000				
	3852	0,08	0,23	0,11	0,31	3000	590	25000	**YP YPF**	**93 İR 62**	153 154	132 135
	3400	0,09	0,26	0,12	0,35	3000	590	25000				
	2870	0,11	0,31	0,14	0,42	3000	590	25000				
	2678	0,11	0,34	0,15	0,45	3000	590	25000				
	2190	0,14	0,41	0,19	0,55	3000	590	25000				
	1945	0,16	0,46	0,21	0,62	3000	590	25000				
	1734	0,18	0,52	0,23	0,69	3000	590	25000				
	1557	0,20	0,58	0,26	0,77	3000	590	25000				
	1249	0,24	0,72	0,33	0,96	3000	590	25000				
	1164	0,26	0,77	0,35	1,0	3000	590	25000				
	1038	0,29	0,87	0,39	1,2	3000	590	25000				
	932	0,33	0,97	0,44	1,3	3000	590	25000				
	842	0,36	1,1	0,48	1,4	3000	590	25000				
	748	0,41	1,2	0,54	1,6	3000	590	25000				
	781,59	0,38	1,2	0,51	1,5	3000	590	25000	**YP YPF**	**94**	151 152	129 132
	712,53	0,42	1,3	0,56	1,7	3000	590	25000				
	652,38	0,46	1,4	0,61	1,8	3000	590	25000				
	599,52	0,50	1,5	0,67	2,0	3000	590	25000				
	563,99	0,53	1,6	0,71	2,1	3000	590	25000				
	518,29	0,58	1,7	0,77	2,3	3000	590	25000				
	433,91	0,69	2,1	0,92	2,8	3000	590	25000				
	385,58	0,78	2,3	1,0	3,1	3000	590	25000				
	359,21	0,84	2,5	1,1	3,3	3000	590	25000				
	320,26	0,94	2,8	1,3	3,7	3000	590	25000				
	285,83	1,0	3,1	1,4	4,2	3000	1550	25000	**YP YPF**	**93**	149 150	115 118
	252,35	1,2	3,6	1,6	4,8	3000	1550	25000				
	235,39	1,3	3,8	1,7	5,1	3000	1550	25000				
	222,00	1,3	4,1	1,8	5,4	3000	1550	25000				
	213,04	1,4	4,2	1,9	5,6	3000	1550	25000				
	198,72	1,5	4,5	2,0	6,0	3000	1550	25000				
	179,17	1,7	5,0	2,2	6,7	3000	1550	25000				

Service Factor *Factor De Servicio* $S_f = 1$	İ Ratio *Proporción*	50 Hz P_1 Power *Potencia* [kW]	50 Hz n_2 Output Speeds *Velocidad De Salida* [r.p.m] (n_1=900rpm)	60 Hz P_1 Power *Potencia* [kW]	60 Hz n_2 Output Speeds *Velocidad De Salida* [r.p.m] (n_1=1200rpm)	M_2 Output Torque *Par De Salida* [Nm]	F_{Q1} Over Loads *Sobrecargas* [N]	F_{Qlo} Over Loads *Sobrecargas* [N]	Type *Tipo*			kg
	162,51	1,8	5,5	2,4	7,4	3000	1550	25000				
	144,37	2,0	6,2	2,7	8,3	3000	1550	25000				
	128,71	2,3	7,0	3,1	9,3	3000	1550	25000				
	115,56	2,6	7,8	3,4	10	3000	1550	25000				
	104,36	2,8	8,6	3,8	11	3000	1550	25000				
	92,73	3,2	9,7	4,3	13	3000	1550	25000				
	86,39	3,4	10	4,6	14	3000	1550	25000				
	77,02	3,8	12	5,1	16	3000	1550	25000				
	69,15	4,3	13	5,7	17	3000	1550	25000	YP	93	149	115
	62,45	4,7	14	6,3	19	3000	1550	25000	YPF		150	118
	55,49	5,3	16	7,1	22	3000	1550	25000				
	49,80	5,9	18	7,9	24	3000	1550	25000				
	44,90	6,6	20	8,8	27	3000	1550	25000				
	40,62	7,3	22	9,7	30	3000	1550	25000				
	36,87	8,0	24	10,7	33	3000	1550	25000				
	33,54	8,8	27	11,8	36	3000	1550	25000				
	30,57	9,7	29	12,9	39	3000	1550	25000				
	27,91	10,6	32	14,1	43	3000	1550	25000				
3000 Nm	31,96	9,1	28	12,2	38	3000	1550	21000				
	28,84	10,1	31	13,5	42	3000	1550	21000				
	26,19	11,1	34	14,8	46	3000	1550	21000				
	21,90	13,3	41	17,7	55	3000	1550	21000				
	21,34	13,7	42	18,2	56	3000	1550	21000				
	18,81	15,5	48	20,7	64	3000	1550	21000				
	16,72	17,4	54	23,2	72	3000	1550	21000				
	14,96	19,5	60	26,0	80	3000	1550	21000				
	13,46	21,7	67	28,9	89	3000	1550	21000				
	12,17	23,9	74	31,9	99	3000	1550	21000	YP	92	149	112
	11,04	26,4	81	35,2	109	3000	1550	21000	YPF		150	115
	10,05	29,0	90	38,6	119	3000	1550	21000				
	9,18	31,7	98	42,3	131	3000	1550	21000				
	8,40	34,7	107	46,3	143	3000	1550	21000				
	7,70	37,9	117	50,5	156	3000	1550	21000				
	6,49	44,9	139	59,9	185	3000	1550	21000				
	5,97	48,8	151	65,1	201	3000	1550	21000				
	5,49	53,1	164	70,8	219	3000	1550	21000				
	4,12	70,8	219	94,4	292	3000	1550	21000				
	28324	0,02	0,03	0,02	0,04	4300	590	30000				
	26432	0,02	0,03	0,02	0,05	4300	590	30000				
	23476	0,02	0,04	0,03	0,05	4300	590	30000				
	21582	0,02	0,04	0,03	0,06	4300	590	30000				
	19168	0,02	0,05	0,03	0,06	4300	590	30000				
	17174	0,03	0,05	0,03	0,07	4300	590	30000				
	15499	0,03	0,06	0,04	0,08	4300	590	30000				
	14072	0,03	0,06	0,04	0,09	4300	590	30000				
	11940	0,04	0,08	0,05	0,10	4300	590	30000				
4300 Nm	10684	0,04	0,08	0,06	0,11	4300	590	30000	YP	103 İR 63	159	201
	8941	0,05	0,10	0,07	0,13	4300	590	30000	YPF		160	221
	7880	0,06	0,11	0,08	0,15	4300	590	30000				
	7003	0,06	0,13	0,08	0,17	4300	590	30000				
	6266	0,07	0,14	0,09	0,19	4300	590	30000				
	5638	0,08	0,16	0,10	0,21	4300	590	30000				
	5097	0,09	0,18	0,12	0,24	4300	590	30000				
	4212	0,11	0,21	0,14	0,28	4300	590	30000				
	3845	0,12	0,23	0,15	0,31	4300	590	30000				
	3443	0,13	0,26	0,17	0,35	4300	590	30000				
	2887	0,15	0,31	0,20	0,42	4300	590	30000				

Service Factor *Factor De Servicio* $S_f = 1$	i Ratio *Proporción*	50 Hz P_1 Power *Potencia* [kW]	50 Hz n_2 Output Speeds *Velocidad De Salida* [r.p.m] (n_1=900rpm)	60 Hz P_1 Power *Potencia* [kW]	60 Hz n_2 Output Speeds *Velocidad De Salida* [r.p.m] (n_1=1200rpm)	M_2 Output Torque *Par De Salida* [Nm]	F_{Q1} Over Loads *Sobrecargas* [N]	F_{Qlo} Over Loads *Sobrecargas* [N]	Type *Tipo*			kg
4300 Nm	3375	0,13	0,27	0,17	0,36	4300	590	30000	**YP YPF**	**102 İR 63**	159 160	201 221
	3111	0,14	0,29	0,19	0,39	4300	590	30000				
	2658	0,16	0,34	0,22	0,45	4300	590	30000				
	2480	0,18	0,36	0,23	0,48	4300	590	30000				
	2206	0,20	0,41	0,26	0,54	4300	590	30000				
	1976	0,22	0,46	0,29	0,61	4300	590	30000				
	1779	0,25	0,51	0,33	0,67	4300	590	30000				
	1611	0,27	0,56	0,36	0,74	4300	590	30000				
	1462	0,30	0,62	0,40	0,82	4300	590	30000				
	1333	0,33	0,68	0,44	0,90	4300	590	30000				
	1218	0,36	0,74	0,48	0,99	4300	590	30000				
	1113	0,39	0,81	0,52	1,1	4300	590	30000				
	1005	0,43	0,90	0,58	1,2	4300	590	30000				
	909	0,48	0,99	0,64	1,3	4300	590	30000				
	823	0,53	1,1	0,71	1,5	4300	590	30000				
	3640	0,12	0,25	0,16	0,33	4300	590	30000	**YP YPF**	**103 İR 62**	159 160	201 221
	3395	0,13	0,27	0,17	0,35	4300	590	30000				
	2983	0,15	0,30	0,20	0,40	4300	590	30000				
	2649	0,16	0,34	0,22	0,45	4300	590	30000				
	2436	0,18	0,37	0,24	0,49	4300	590	30000				
	2163	0,20	0,42	0,27	0,55	4300	590	30000				
	1938	0,23	0,46	0,30	0,62	4300	590	30000				
	1749	0,25	0,51	0,33	0,69	4300	590	30000				
	1588	0,28	0,57	0,37	0,76	4300	590	30000				
	1347	0,32	0,67	0,43	0,89	4300	590	30000				
	1206	0,36	0,75	0,48	1,00	4300	590	30000				
	1009	0,43	0,89	0,58	1,2	4300	590	30000				
	889	0,49	1,0	0,66	1,3	4300	590	30000				
	790	0,55	1,1	0,74	1,5	4300	590	30000				
	707	0,62	1,3	0,82	1,7	4300	590	30000				
	636	0,69	1,4	0,92	1,9	4300	590	30000				
	855	0,50	1,1	0,67	1,4	4300	590	30000	**YP YPF**	**104**	157 158	203 223
	771	0,56	1,2	0,74	1,6	4300	590	30000				
	709	0,61	1,3	0,81	1,7	4300	590	30000				
	629	0,68	1,4	0,91	1,9	4300	590	30000				
	564	0,76	1,6	1,0	2,1	4300	590	30000				
	509	0,85	1,8	1,1	2,4	4300	590	30000				
	462	0,93	1,9	1,2	2,6	4300	590	30000				
	392	1,1	2,3	1,5	3,1	4300	590	30000				
	351	1,2	2,6	1,6	3,4	4300	590	30000				
	294	1,5	3,1	2,0	4,1	4300	590	30000				
	259	1,7	3,5	2,2	4,6	4300	590	30000				
	230	1,9	3,9	2,5	5,2	4300	590	30000				
	206	2,1	4,4	2,8	5,8	4300	590	30000				
	270,11	1,6	3,3	2,1	4,4	4300	2500	30000	**YP YPF**	**103**	155 156	188 208
	251,95	1,7	3,6	2,2	4,8	4300	2500	30000				
	221,37	1,9	4,1	2,6	5,4	4300	2500	30000				
	196,61	2,2	4,6	2,9	6,1	4300	2500	30000				
	180,75	2,3	5,0	3,1	6,6	4300	2500	30000				
	160,54	2,6	5,6	3,5	7,5	4300	2500	30000				
	143,83	2,9	6,3	3,9	8,3	4300	2500	30000				
	129,80	3,3	6,9	4,4	9,2	4300	2500	30000				
	117,86	3,6	7,6	4,8	10	4300	2500	30000				
	100,00	4,2	9,0	5,7	12	4300	2500	30000				
	89,48	4,7	10	6,3	13	4300	2500	30000				
	74,89	5,7	12	7,5	16	4300	2500	30000				
	65,99	6,4	14	8,6	18	4300	2500	30000				

Service Factor *Factor De Servicio* $S_f = 1$	İ Ratio *Proporción*	50 Hz		60 Hz		M_2 Output Torque *Par De Salida* [Nm]	F_{Q1} Over Loads *Sobrecargas* [N]	F_{Qlo} Over Loads *Sobrecargas* [N]	Type *Tipo*			
		P_1 Power *Potencia* [kW]	n_2 Output Speeds *Velocidad De Salida* [r.p.m] (n_1=900rpm)	P_1 Power *Potencia* [kW]	n_2 Output Speeds *Velocidad De Salida* [r.p.m] (n_1=1200rpm)							kg
4300 Nm	58,65	7,2	15	9,6	20	4300	2500	30000	**YP YPF**	**103**	155 156	188 208
	52,48	8,1	17	10,8	23	4300	2500	30000				
	47,22	9,0	19	12,0	25	4300	2500	30000				
	42,69	9,9	21	13,2	28	4300	2500	30000				
	35,28	12,0	26	16,0	34	4300	2500	30000				
	32,20	13,2	28	17,6	37	4300	2500	30000				
	28,84	14,7	31	19,6	42	4300	2500	30000				
	24,18	17,5	37	23,4	50	4300	2500	30000				
	20,39	20,8	44	27,7	59	4300	2500	30000				
	26,38	15,8	34	21,1	45	4300	2500	29000	**YP YPF**	**102**	155 156	183 203
	24,31	17,2	37	22,9	49	4300	2500	29000				
	20,78	20,1	43	26,8	58	4300	2500	29000				
	18,48	22,6	49	30,1	65	4300	2500	29000				
	16,55	25,2	54	33,7	73	4300	2500	29000				
	14,90	28,0	60	37,4	81	4300	2500	29000				
	13,48	31,0	67	41,3	89	4300	2500	29000				
	12,25	34,1	73	45,5	98	4300	2500	29000				
	11,16	37,4	81	49,9	108	4300	2500	29000				
	10,20	40,9	88	54,6	118	4300	2500	29000				
	9,32	44,8	97	59,7	129	4300	2500	29000				
	8,41	49,6	107	66,2	143	4300	2500	29000				
	7,61	54,9	118	73,2	158	4300	2500	29000				
	6,89	60,6	131	80,8	174	4300	2500	29000				
	6,25	66,9	144	89,1	192	4300	2500	29000				
	5,72	73,0	157	97,3	210	4300	2500	29000				
	5,18	80,6	174	107	231	4300	2500	29000				
	4,70	88,9	191	118	255	4300	2500	29000				
7800 Nm	27038	0,03	0,03	0,04	0,04	7800	1200	61000	**YP YPF**	**123 İR 73**	165 166	295 325
	22187	0,04	0,04	0,05	0,05	7800	1200	61000				
	20263	0,04	0,04	0,05	0,06	7800	1200	61000				
	16312	0,05	0,06	0,07	0,07	7800	1200	61000				
	14732	0,05	0,06	0,07	0,08	7800	1200	61000				
	11572	0,07	0,08	0,09	0,10	7800	1200	61000				
	9695	0,08	0,09	0,11	0,12	7800	1200	61000				
	8644	0,09	0,10	0,12	0,14	7800	1200	61000				
	7633	0,11	0,12	0,14	0,16	7800	1200	61000				
	6784	0,12	0,13	0,16	0,18	7800	1200	61000				
	6061	0,13	0,15	0,18	0,20	7800	1200	61000				
	5438	0,15	0,17	0,20	0,22	7800	1200	61000				
	4895	0,16	0,18	0,22	0,25	7800	1200	61000				
	4418	0,18	0,20	0,24	0,27	7800	1200	61000				
	3884	0,21	0,23	0,28	0,31	7800	1200	61000				
	3619	0,22	0,25	0,30	0,33	7800	1200	61000				
	3281	0,25	0,27	0,33	0,37	7800	1200	61000				
	2545	0,32	0,35	0,42	0,47	7800	1200	61000				
	2245	0,36	0,40	0,48	0,53	7800	1200	61000				
	5076	0,16	0,18	0,21	0,24	7800	1200	61000	**YP YPF**	**122 İR 73**	165 166	295 325
	4389	0,18	0,21	0,24	0,27	7800	1200	61000				
	4120	0,19	0,22	0,26	0,29	7800	1200	61000				
	3826	0,21	0,24	0,28	0,31	7800	1200	61000				
	3563	0,22	0,25	0,30	0,34	7800	1200	61000				
	3003	0,26	0,30	0,35	0,40	7800	1200	61000				
	2437	0,33	0,37	0,43	0,49	7800	1200	61000				
	2036	0,39	0,44	0,52	0,59	7800	1200	61000				
	1792	0,44	0,50	0,59	0,67	7800	1200	61000				

Service Factor *Factor De Servicio* $S_f = 1$	İ Ratio *Proporción*	50 Hz P_1 Power *Potencia* [kW]	50 Hz n_2 Output Speeds *Velocidad De Salida* [r.p.m] (n_1=900rpm)	60 Hz P_1 Power *Potencia* [kW]	60 Hz n_2 Output Speeds *Velocidad De Salida* [r.p.m] (n_1=1200rpm)	M_2 Output Torque *Par De Salida* [Nm]	F_{Q1} Over Loads *Sobrecargas* [N]	F_{Q1o} Over Loads *Sobrecargas* [N]	Type *Tipo*			kg
7800 Nm	1724	0,46	0,52	0,61	0,70	7800	1200	61000	**YP YPF**	**122 İR 73**	165 166	295 325
	1400	0,57	0,64	0,76	0,86	7800	1200	61000				
	1169	0,68	0,77	0,90	1,0	7800	1200	61000				
	1029	0,77	0,87	1,0	1,2	7800	1200	61000				
	913	0,87	0,99	1,2	1,3	7800	1200	61000				
	831	0,95	1,1	1,3	1,4	7800	1200	61000				
	3380	0,23	0,27	0,31	0,36	7800	1200	61000	**YP YPF**	**123 İR 72**	165 166	288 318
	2971	0,27	0,30	0,36	0,40	7800	1200	61000				
	2641	0,30	0,34	0,40	0,45	7800	1200	61000				
	2368	0,33	0,38	0,45	0,51	7800	1200	61000				
	2138	0,37	0,42	0,49	0,56	7800	1200	61000				
	1821	0,44	0,49	0,58	0,66	7800	1200	61000				
	1633	0,49	0,55	0,65	0,73	7800	1200	61000				
	1475	0,54	0,61	0,72	0,81	7800	1200	61000				
	1316	0,60	0,68	0,80	0,91	7800	1200	61000				
	1092	0,73	0,82	0,97	1,1	7800	1200	61000				
	1002	0,79	0,90	1,1	1,2	7800	1200	61000				
	794	1,00	1,1	1,3	1,5	7800	1200	61000				
	713	1,1	1,3	1,5	1,7	7800	1200	61000				
	761,08	1,0	1,2	1,4	1,6	7800	1200	61000	**YP YPF**	**124**	163 164	314 344
	687,35	1,1	1,3	1,5	1,7	7800	1200	61000				
	624,54	1,3	1,4	1,7	1,9	7800	1200	61000				
	567,16	1,4	1,6	1,8	2,1	7800	1200	61000				
	512,21	1,5	1,8	2,0	2,3	7800	1200	61000				
	465,40	1,7	1,9	2,2	2,6	7800	1200	61000				
	425,05	1,8	2,1	2,4	2,8	7800	1200	61000				
	389,91	2,0	2,3	2,7	3,1	7800	1200	61000				
	342,17	2,3	2,6	3,0	3,5	7800	1200	61000				
	309,02	2,5	2,9	3,4	3,9	7800	1200	61000				
	280,78	2,8	3,2	3,7	4,3	7800	1200	61000				
	256,44	3,0	3,5	4,1	4,7	7800	1200	61000				
	249,87	3,1	3,6	4,1	4,8	7800	3750	61000	**YP YPF**	**123**	161 162	287 317
	219,68	3,5	4,1	4,7	5,5	7800	3750	61000				
	195,24	3,9	4,6	5,3	6,1	7800	3750	61000				
	175,05	4,4	5,1	5,9	6,9	7800	3750	61000				
	158,09	4,9	5,7	6,5	7,6	7800	3750	61000				
	143,64	5,4	6,3	7,1	8,4	7800	3750	61000				
	131,19	5,9	6,9	7,8	9,1	7800	3750	61000				
	120,34	6,4	7,5	8,5	10,0	7800	3750	60000				
	105,61	7,3	8,5	9,7	11	7800	3750	60000				
	95,38	8,1	9,4	10,8	13	7800	3750	57700				
	86,66	8,9	10	11,8	14	7800	3750	57700				
	79,15	9,7	11	13,0	15	7800	3750	57700				
	72,60	10,6	12	14,1	17	7800	3750	57700				
	64,73	11,9	14	15,8	19	7800	3750	55500				
	57,16	13,5	16	17,9	21	7800	3750	55500				
	50,81	15,1	18	20,2	24	7800	3750	55500				
	45,39	16,9	20	22,6	26	7800	3750	53500				
	40,73	18,9	22	25,2	29	7800	3750	50000				
	36,66	21,0	25	28,0	33	7800	3750	50000				
	33,09	23,2	27	31,0	36	7800	3750	48800				
	29,92	25,7	30	34,3	40	7800	3750	48800				
	27,10	28,4	33	37,8	44	7800	3750	47000				
	24,57	31,3	37	41,7	49	7800	3750	47000				

Service Factor *Factor De Servicio* $S_f = 1$	İ Ratio *Proporción*	50 Hz P_1 Power *Potencia* [kW]	50 Hz n_2 Output Speeds *Velocidad De Salida* [r.p.m] (n_1=900rpm)	60 Hz P_1 Power *Potencia* [kW]	60 Hz n_2 Output Speeds *Velocidad De Salida* [r.p.m] (n_1=1200rpm)	M_2 Output Torque *Par De Salida* [Nm]	F_{Q1} Over Loads *Sobrecargas* [N]	F_{Qlo} Over Loads *Sobrecargas* [N]	Type *Tipo*			kg
7800 Nm	29,50	**25,7**	31	**34,2**	41	7800	3750	50000	**YP YPF**	**122**	161 162	282 312
	26,68	**28,4**	34	**37,9**	45	7800	3750	50000				
	22,28	**34,0**	40	**45,3**	54	7800	3750	48800				
	19,61	**38,6**	46	**51,5**	61	7800	3750	47000				
	17,40	**43,5**	52	**58,1**	69	7800	3750	47000				
	15,54	**48,7**	58	**65,0**	77	7800	3750	46500				
	13,96	**54,3**	64	**72,4**	86	7800	3750	45000				
	12,60	**60,1**	71	**80,2**	95	7800	3750	42200				
	11,41	**66,4**	79	**88,5**	105	7800	3750	40000				
	10,37	**73,1**	87	**97,4**	116	7800	3750	37000				
	9,45	**80,2**	95	**107**	127	7800	3750	36500				
	8,62	**87,9**	104	**117**	139	7800	3750	36000				
	8,27	**91,6**	109	**122**	145	7800	3750	33500				
	7,46	**102**	121	**135**	161	7800	3750	31500				
	6,76	**112**	133	**149**	178	7800	3750	29500				
	6,14	**123**	147	**165**	195	7800	3750	28350				
	5,59	**135**	161	**181**	215	7800	3750	28350				
	5,11	**148**	176	**198**	235	7800	3750	26800				
	4,67	**162**	193	**216**	257	7800	3750	26800				
	4,27	**177**	211	**236**	281	7800	3750	26800				
	3,91	**194**	230	**258**	307	7800	3750	23800				
12000 Nm	30635	**0,04**	0,03	**0,05**	0,04	12000	1200	75000	**YP YPF**	**143 İR 73**	171 172	503 538
	27501	**0,05**	0,03	**0,06**	0,04	12000	1200	75000				
	24868	**0,05**	0,04	**0,07**	0,05	12000	1200	75000				
	20771	**0,06**	0,04	**0,08**	0,06	12000	1200	75000				
	17956	**0,07**	0,05	**0,09**	0,07	12000	1200	75000				
	13932	**0,09**	0,06	**0,12**	0,09	12000	1200	75000				
	12260	**0,10**	0,07	**0,13**	0,10	12000	1200	75000				
	10878	**0,11**	0,08	**0,15**	0,11	12000	1200	75000				
	9718	**0,13**	0,09	**0,17**	0,12	12000	1200	75000				
	8730	**0,14**	0,10	**0,19**	0,14	12000	1200	75000				
	7581	**0,16**	0,12	**0,22**	0,16	12000	1200	75000				
	6672	**0,19**	0,13	**0,25**	0,18	12000	1200	75000				
	5920	**0,21**	0,15	**0,28**	0,20	12000	1200	75000				
	5288	**0,23**	0,17	**0,31**	0,23	12000	1200	75000				
	5010	**0,25**	0,18	**0,33**	0,24	12000	1200	75000				
	4475	**0,28**	0,20	**0,37**	0,27	12000	1200	75000				
	4020	**0,31**	0,22	**0,41**	0,30	12000	1200	75000				
	3628	**0,34**	0,25	**0,46**	0,33	12000	1200	75000				
	3286	**0,38**	0,27	**0,50**	0,37	12000	1200	75000				
	2986	**0,41**	0,30	**0,55**	0,40	12000	1200	75000				
	2720	**0,46**	0,33	**0,61**	0,44	12000	1200	75000				
	2404	**0,52**	0,37	**0,69**	0,50	12000	1200	75000				
	2177	**0,57**	0,41	**0,76**	0,55	12000	1200	75000				
	2683	**0,46**	0,34	**0,62**	0,45	12000	1200	75000	**YP YPF**	**143 İR 72**	171 172	501 536
	2408	**0,51**	0,37	**0,69**	0,50	12000	1200	75000				
	1936	**0,64**	0,46	**0,85**	0,62	12000	1200	75000				
	1617	**0,77**	0,56	**1,0**	0,74	12000	1200	75000				
	1423	**0,87**	0,63	**1,2**	0,84	12000	1200	75000				
	1261	**0,98**	0,71	**1,3**	0,95	12000	1200	75000				
	1007	**1,2**	0,89	**1,6**	1,2	12000	1200	75000				
	905	**1,4**	0,99	**1,8**	1,3	12000	1200	75000				
	851,00	**1,5**	1,1	**1,9**	1,4	12000	1550	75000	**YP YPF**	**144**	169 170	645 695
	710,79	**1,7**	1,3	**2,3**	1,7	12000	1550	75000				
	625,48	**2,0**	1,4	**2,6**	1,9	12000	1550	75000				
	555,00	**2,2**	1,6	**3,0**	2,2	12000	1550	75000				
	495,59	**2,5**	1,8	**3,3**	2,4	12000	1550	75000				
	445,37	**2,8**	2,0	**3,7**	2,7	12000	1550	75000				

Service Factor *Factor De Servicio* $S_f = 1$	i Ratio *Proporción*	50 Hz P_1 Power *Potencia* [kW]	50 Hz n_2 Output Speeds *Velocidad De Salida* [r.p.m] (n_1=900rpm)	60 Hz P_1 Power *Potencia* [kW]	60 Hz n_2 Output Speeds *Velocidad De Salida* [r.p.m] (n_1=1200rpm)	M_2 Output Torque *Par De Salida* [Nm]	F_{Q1} Over Loads *Sobrecargas* [N]	F_{Qlo} Over Loads *Sobrecargas* [N]	Type *Tipo*			kg
	386,81	3,2	2,3	4,3	3,1	12000	1550	75000				
	340,38	3,6	2,6	4,9	3,5	12000	1550	75000				
	302,03	4,1	3,0	5,5	4,0	12000	1550	75000	YP	144	169	645
	269,81	4,6	3,3	6,1	4,4	12000	1550	75000	YPF		170	695
	255,60	4,8	3,5	6,5	4,7	12000	1550	75000				
	228,34	5,4	3,9	7,2	5,3	12000	1550	75000				
	205,11	6,0	4,4	8,0	5,9	12000	1550	75000				
	198,33	6,0	4,5	8,0	6,1	12000	5250	75000				
	178,04	6,6	5,1	8,9	6,7	12000	5250	75000				
	161,00	7,3	5,6	9,8	7,5	12000	5250	75000				
	134,47	8,8	6,7	11,7	8,9	12000	5250	75000				
	118,33	10,0	7,6	13,3	10	12000	5250	75000				
	105,00	11,3	8,6	15,0	11	12000	5250	75000				
	93,80	12,6	9,6	16,8	13	12000	5250	75000				
	84,26	14,0	11	18,7	14	12000	5250	75000				
	73,18	16,2	12	21,6	16	12000	5250	75000				
	64,40	18,4	14	24,5	19	12000	5250	75000	YP	143	167	516
	57,14	20,7	16	27,6	21	12000	5250	75000	YPF		168	551
	51,05	23,2	18	30,9	24	12000	5250	75000				
	48,36	24,5	19	32,6	25	12000	5250	75000				
	43,20	27,4	21	36,5	28	12000	5250	75000				
	38,80	30,5	23	40,7	31	12000	5250	75000				
12000 Nm	35,02	33,8	26	45,1	34	12000	5250	75000				
	31,72	37,3	28	49,7	38	12000	5250	75000				
	28,82	41,1	31	54,8	42	12000	5250	75000				
	26,25	45,1	34	60,1	46	12000	5250	75000				
	23,20	51,0	39	68,0	52	12000	5250	75000				
	21,02	56,3	43	75,1	57	12000	5250	75000				
	27,09	43,0	33	57,4	44	12000	5250	75000				
	24,16	48,2	37	64,3	50	12000	5250	75000				
	21,71	53,7	41	71,6	55	12000	5250	75000				
	19,05	61,2	47	81,6	63	12000	5250	75000				
	17,00	68,6	53	91,4	71	12000	5250	75000				
	16,12	72,3	56	96,4	74	12000	5250	75000				
	14,39	81,0	63	108	83	12000	5250	75000				
	12,91	90,3	70	120	93	12000	5250	75000				
	11,64	100	77	134	103	12000	5250	75000	YP	142	167	508
	10,53	111	85	148	114	12000	5250	75000	YPF		168	543
	9,56	122	94	163	126	12000	5250	75000				
	8,70	134	104	179	138	12000	5250	75000				
	7,71	151	117	202	156	12000	5250	75000				
	6,98	167	129	223	172	12000	5250	75000				
	6,33	184	142	245	189	12000	5250	75000				
	5,76	202	156	270	208	12000	5250	75000				
	4,80	243	188	324	250	12000	5250	75000				
	4,01	291	225	388	299	12000	5250	75000				
	32080	0,06	0,03	0,08	0,04	18000	1550	110000				
	28248	0,07	0,03	0,09	0,04	18000	1550	110000				
	25318	0,07	0,04	0,10	0,05	18000	1550	110000				
	22857	0,08	0,04	0,11	0,05	18000	1550	110000				
	20732	0,09	0,04	0,12	0,06	18000	1550	110000	YP	153 İR 83	179	868
18000 Nm	17883	0,10	0,05	0,14	0,07	18000	1550	110000	YPF		180	908
	17340	0,11	0,05	0,14	0,07	18000	1550	110000				
	15716	0,12	0,06	0,16	0,08	18000	1550	110000				
	15308	0,12	0,06	0,16	0,08	18000	1550	110000				
	13839	0,13	0,07	0,18	0,09	18000	1550	110000				
	13655	0,14	0,07	0,18	0,09	18000	1550	110000				

Service Factor *Factor De Servicio* $S_f = 1$	İ Ratio *Proporción*	50 Hz P_1 Power *Potencia* [kW]	50 Hz n_2 Output Speeds *Velocidad De Salida* [r.p.m] (n_1=900rpm)	60 Hz P_1 Power *Potencia* [kW]	60 Hz n_2 Output Speeds *Velocidad De Salida* [r.p.m] (n_1=1200rpm)	M_2 Output Torque *Par De Salida* [Nm]	F_{Q1} Over Loads *Sobrecargas* [N]	F_{Qlo} Over Loads *Sobrecargas* [N]	Type *Tipo*			kg
18000 Nm	12403	0,15	0,07	0,20	0,10	18000	1550	110000	**YP YPF**	**153 İR 83**	179 180	57
	12216	0,15	0,07	0,20	0,10	18000	1550	110000				
	11198	0,17	0,08	0,22	0,11	18000	1550	110000				
	11007	0,17	0,08	0,22	0,11	18000	1550	110000				
	9888	0,19	0,09	0,25	0,12	18000	1550	110000				
	9659	0,19	0,09	0,26	0,12	18000	1550	110000				
	8268	0,22	0,11	0,30	0,15	18000	1550	110000				
	7427	0,25	0,12	0,33	0,16	18000	1550	110000				
	7375	0,25	0,12	0,34	0,16	18000	1550	110000				
	6672	0,28	0,13	0,37	0,18	18000	1550	110000				
	5854	0,32	0,15	0,42	0,20	18000	1550	110000				
	5225	0,36	0,17	0,47	0,23	18000	1550	110000				
	4227	0,44	0,21	0,59	0,28	18000	1550	110000				
	3471	0,54	0,26	0,71	0,35	18000	1550	110000				
	3062	0,61	0,29	0,81	0,39	18000	1550	110000				
	2779	0,67	0,32	0,89	0,43	18000	1550	110000				
	2104	0,88	0,43	1,2	0,57	18000	1550	110000				
	1758	1,1	0,51	1,4	0,68	18000	1550	110000				
	9721	0,19	0,09	0,25	0,12	18000	2500	110000	**YP YPF**	**153 İR 93**	181 182	886 926
	8671	0,21	0,10	0,29	0,14	18000	2500	110000				
	7757	0,24	0,12	0,32	0,15	18000	2500	110000				
	6990	0,27	0,13	0,35	0,17	18000	2500	110000				
	6729	0,28	0,13	0,37	0,18	18000	2500	110000				
	5510	0,34	0,16	0,45	0,22	18000	2500	110000				
	4917	0,38	0,18	0,50	0,24	18000	2500	110000				
	4823	0,39	0,19	0,51	0,25	18000	2500	110000				
	4413	0,42	0,20	0,56	0,27	18000	2500	110000				
	4303	0,43	0,21	0,58	0,28	18000	2500	110000				
	3978	0,47	0,23	0,62	0,30	18000	2500	110000				
	3849	0,48	0,23	0,64	0,31	18000	2500	110000				
	3500	0,53	0,26	0,71	0,34	18000	2500	110000				
	3131	0,59	0,29	0,79	0,38	18000	2500	110000				
	2821	0,66	0,32	0,88	0,43	18000	2500	110000				
	2534	0,73	0,36	0,98	0,47	18000	2500	110000				
	2224	0,84	0,40	1,1	0,54	18000	2500	110000				
	2344	0,78	0,38	1,0	0,51	18000	2500	110000	**YP YPF**	**153 İR 92**	181 182	886 926
	2066	0,89	0,44	1,2	0,58	18000	2500	110000				
	1843	0,99	0,49	1,3	0,65	18000	2500	110000				
	1648	1,1	0,55	1,5	0,73	18000	2500	110000				
	1485	1,2	0,61	1,6	0,81	18000	2500	110000				
	1334	1,4	0,67	1,8	0,90	18000	2500	110000				
	1171	1,6	0,77	2,1	1,0	18000	2500	110000				
	1045	1,8	0,86	2,3	1,1	18000	2500	110000				
	931	2,0	0,97	2,6	1,3	18000	2500	110000				
	863	2,1	1,0	2,8	1,4	18000	2500	110000				
	757	2,4	1,2	3,2	1,6	18000	2500	110000				
	676	2,7	1,3	3,6	1,8	18000	2500	110000				
	607	3,0	1,5	4,0	2,0	18000	2500	110000				
	584,89	3,1	1,5	4,1	2,1	18000	2500	110000	**YP YPF**	**154**	177 178	879 919
	528,04	3,4	1,7	4,6	2,3	18000	2500	110000				
	455,48	4,0	2,0	5,3	2,6	18000	2500	110000				
	389,89	4,6	2,3	6,2	3,1	18000	2500	110000				
	347,80	5,2	2,6	6,9	3,5	18000	2500	110000				
	311,14	5,8	2,9	7,7	3,9	18000	2500	110000				
	280,35	6,4	3,2	8,6	4,3	18000	2500	110000				

Service Factor *Factor De Servicio* $S_f = 1$	i Ratio *Proporción*	50 Hz P_1 Power *Potencia* [kW]	50 Hz n_2 Output Speeds *Velocidad De Salida* [r.p.m] (n_1=900rpm)	60 Hz P_1 Power *Potencia* [kW]	60 Hz n_2 Output Speeds *Velocidad De Salida* [r.p.m] (n_1=1200rpm)	M_2 Output Torque *Par De Salida* [Nm]	F_{Q1} Over Loads *Sobrecargas* [N]	F_{Qlo} Over Loads *Sobrecargas* [N]	Type *Tipo*			kg
18000 Nm	251,85	7,2	3,6	9,5	4,8	18000	2500	110000				
	232,41	7,8	3,9	10,3	5,2	18000	2500	110000				
	209,40	8,6	4,3	11,5	5,7	18000	2500	110000	**YP**	**154**	177	879
	188,12	9,6	4,8	12,8	6,4	18000	2500	110000	**YPF**		178	919
	165,06	10,9	5,5	14,6	7,3	18000	2500	110000				
	147,32	12,2	6,1	16,3	8,1	18000	2500	110000				
	259,58	6,8	3,5	9,1	4,6	18000	5250	110000				
	233,55	7,6	3,9	10,1	5,1	18000	5250	110000				
	210,26	8,4	4,3	11,3	5,7	18000	5250	110000				
	190,57	9,3	4,7	12,4	6,3	18000	5250	110000				
	167,80	10,6	5,4	14,1	7,2	18000	5250	110000				
	150,40	11,8	6,0	15,7	8,0	18000	5250	110000				
	135,78	13,1	6,6	17,4	8,8	18000	5250	110000				
	117,12	15,2	7,7	20,2	10	18000	5250	110000				
	100,26	17,7	9,0	23,6	12	18000	5250	110000				
	89,43	19,8	10	26,5	13	18000	5250	110000				
	80,01	22,2	11	29,6	15	18000	5250	110000	**YP**	**153**	175	861
	72,09	24,6	12	32,8	17	18000	5250	110000	**YPF**		176	901
	64,76	27,4	14	36,5	19	18000	5250	110000				
	56,82	31,2	16	41,7	21	18000	5250	110000				
	50,72	35,0	18	46,7	24	18000	5250	110000				
	45,52	39,0	20	52,0	26	18000	5250	110000				
	41,03	43,3	22	57,7	29	18000	5250	110000				
	37,13	47,8	24	63,7	32	18000	5250	110000				
	33,69	52,7	27	70,2	36	18000	5250	110000				
	30,65	57,9	29	77,2	39	18000	5250	110000				
	25,51	69,6	35	92,8	47	18000	5250	110000				
	21,32	83,3	42	111	56	18000	5250	110000				
	28,27	61,8	32	82,5	42	18000	5250	110000				
	24,20	72,2	37	96,3	50	18000	5250	110000				
	21,65	80,8	42	108	55	18000	5250	110000				
	19,51	89,6	46	120	62	18000	5250	110000				
	17,68	98,9	51	132	68	18000	5250	110000	**YP**	**152**	175	851
	16,11	109	56	145	74	18000	5250	110000	**YPF**		176	891
	14,74	119	61	158	81	18000	5250	110000				
	13,53	129	67	172	89	18000	5250	110000				
	11,52	152	78	202	104	18000	5250	110000				
	9,89	177	91	236	121	18000	5250	110000				

Service Factor *Factor De Servicio* $S_f = 1$	İ Ratio *Proporción*	50 Hz		60 Hz		M_2 Output Torque *Par De Salida* [Nm]	F_{Q1} Over Loads *Sobrecargas* [N]	F_{Q1o} Over Loads *Sobrecargas* [N]	Type *Tipo*			kg
		P_1 Power *Potencia* [kW]	n_2 Output Speeds *Velocidad De Salida* [r.p.m] (n_1=700rpm)	P_1 Power *Potencia* [kW]	n_2 Output Speeds *Velocidad De Salida* [r.p.m] (n_1=900rpm)							
200 Nm	7251	0,00	0,10	0,00	0,12	200	390	4500				
	6352	0,00	0,11	0,00	0,14	200	390	4500				
	5772	0,00	0,12	0,00	0,16	200	390	4500				
	5097	0,00	0,14	0,00	0,18	200	390	4500				
	4530	0,00	0,15	0,00	0,20	200	390	4500				
	4048	0,00	0,17	0,01	0,22	200	390	4500				
	3631	0,00	0,19	0,01	0,25	200	390	4500				
	3269	0,00	0,21	0,01	0,28	200	390	4500	YP	53 İR 43	131	28
	2950	0,01	0,24	0,01	0,31	200	390	4500	YPF		132	29
	2668	0,01	0,26	0,01	0,34	200	390	4500				
	2403	0,01	0,29	0,01	0,37	200	390	4500				
	2136	0,01	0,33	0,01	0,42	200	390	4500				
	1908	0,01	0,37	0,01	0,47	200	390	4500				
	1712	0,01	0,41	0,01	0,53	200	390	4500				
	1541	0,01	0,45	0,01	0,58	200	390	4500				
	1391	0,01	0,50	0,01	0,65	200	390	4500				
	1360	0,01	0,51	0,01	0,66	200	390	4500				
	1191	0,01	0,59	0,02	0,76	200	390	4500				
	1052	0,02	0,67	0,02	0,86	200	390	4500				
	934	0,02	0,75	0,02	0,96	200	390	4500				
	835	0,02	0,84	0,02	1,1	200	390	4500				
	749	0,02	0,93	0,03	1,2	200	390	4500				
	675	0,02	1,0	0,03	1,3	200	390	4500	YP	52 İR 43	131	28
	609	0,03	1,1	0,03	1,5	200	390	4500	YPF		132	29
	551	0,03	1,3	0,04	1,6	200	390	4500				
	523	0,03	1,3	0,04	1,7	200	390	4500				
	463	0,03	1,5	0,04	1,9	200	390	4500				
	394	0,04	1,8	0,05	2,3	200	390	4500				
	318	0,05	2,2	0,06	2,8	200	390	4500				
	1339	0,01	0,52	0,02	0,67	200	390	4500				
	1173	0,01	0,60	0,02	0,77	200	390	4500				
	1066	0,01	0,66	0,02	0,84	200	390	4500				
	941	0,02	0,74	0,02	0,96	200	390	4500				
	836	0,02	0,84	0,02	1,1	200	390	4500				
	747	0,02	0,94	0,03	1,2	200	390	4500				
	654	0,02	1,1	0,03	1,4	200	390	4500				
	587	0,03	1,2	0,03	1,5	200	390	4500				
	517	0,03	1,4	0,04	1,7	200	390	4500				
	420	0,04	1,7	0,05	2,1	200	390	4500				
	380	0,04	1,8	0,05	2,4	200	390	4500				
	352	0,04	2,0	0,06	2,6	200	390	4500	YP	53 İR 42	131	27
	316	0,05	2,2	0,06	2,8	200	390	4500	YPF		132	28
	284	0,06	2,5	0,07	3,2	200	390	4500				
	257	0,06	2,7	0,08	3,5	200	390	4500				
	249	0,06	2,8	0,08	3,6	200	390	4500				
	225	0,07	3,1	0,09	4,0	200	390	4500				
	198	0,08	3,5	0,10	4,5	200	390	4500				
	171	0,09	4,1	0,12	5,3	200	390	4500				
	154	0,10	4,5	0,13	5,8	200	390	4500				
	137	0,12	5,1	0,15	6,6	200	390	4500				
	123	0,13	5,7	0,17	7,3	200	390	4500				
	110	0,14	6,4	0,18	8,2	200	390	4500				
	98,0	0,16	7,1	0,21	9,2	200	390	4500				
	137,31	0,11	5,1	0,14	6,6	200	475	4500				
	119,07	0,13	5,9	0,17	7,6	200	475	4500	YP	53	129	18
	104,31	0,15	6,7	0,19	8,6	200	475	4500	YPF		130	20
	94,78	0,16	7,4	0,21	9,5	200	475	4500				

Service Factor *Factor De Servicio* $S_f = 1$	i Ratio *Proporción*	50 Hz P_1 Power *Potencia* [kW]	50 Hz n_2 Output Speeds *Velocidad De Salida* [r.p.m] (n_1=700rpm)	60 Hz P_1 Power *Potencia* [kW]	60 Hz n_2 Output Speeds *Velocidad De Salida* [r.p.m] (n_1=900rpm)	M_2 Output Torque *Par De Salida* [Nm]	F_{Q1} Over Loads *Sobrecargas* [N]	F_{Q1o} Over Loads *Sobrecargas* [N]	Type *Tipo*			kg
200 Nm	83,71	0,18	8,4	0,24	11	200	475	4500	**YP YPF**	**53**	129 130	18 20
	74,40	0,21	9,4	0,27	12	200	475	4500				
	66,47	0,23	11	0,30	14	200	475	4500				
	59,64	0,26	12	0,33	15	200	475	4500				
	53,68	0,29	13	0,37	17	200	475	4500				
	48,45	0,32	14	0,41	19	200	475	4500				
	43,81	0,35	16	0,45	21	200	475	4500				
	39,46	0,39	18	0,50	23	200	475	4500				
	35,07	0,44	20	0,56	26	200	475	4500				
	31,33	0,49	22	0,63	29	200	475	4500				
	28,11	0,55	25	0,70	32	200	475	4500				
	25,30	0,61	28	0,78	36	200	475	4500				
	22,84	0,67	31	0,86	39	200	475	4500				
	25,75	0,59	27	0,75	35	200	475	4500	**YP YPF**	**52**	129 130	16 18
	22,33	0,68	31	0,87	40	200	475	4500				
	19,56	0,77	36	0,99	46	200	475	4500				
	17,27	0,87	41	1,1	52	200	475	4500				
	15,35	0,98	46	1,3	59	200	475	4000				
	13,72	1,1	51	1,4	66	200	475	4000				
	12,31	1,2	57	1,6	73	200	475	4000				
	11,08	1,4	63	1,8	81	200	475	4000				
	10,00	1,5	70	1,9	90	200	475	4000				
	9,04	1,7	77	2,1	100	200	475	4000				
	8,59	1,8	81	2,3	105	200	475	4000				
	7,60	2,0	92	2,6	118	200	475	3500				
	7,24	2,1	97	2,7	124	200	475	3500				
	6,47	2,3	108	3,0	139	200	475	3500				
	5,80	2,6	121	3,3	155	200	475	3500				
	5,22	2,9	134	3,7	172	200	475	3500				
	4,71	3,2	149	4,1	191	200	475	3500				
	4,26	3,5	164	4,6	211	200	475	3500				
	4,05	3,7	173	4,8	222	200	475	3500				
	3,58	4,2	195	5,4	251	200	475	3500				
400 Nm	11636	0,00	0,06	0,00	0,08	400	390	7000	**YP YPF**	**63 İR 43**	135 136	39 41
	11047	0,00	0,06	0,00	0,08	400	390	7000				
	9603	0,00	0,07	0,00	0,09	400	390	7000				
	7948	0,00	0,09	0,01	0,11	400	390	7000				
	7409	0,00	0,09	0,01	0,12	400	390	7000				
	6489	0,00	0,11	0,01	0,14	400	390	7000				
	5626	0,01	0,12	0,01	0,16	400	390	7000				
	4838	0,01	0,14	0,01	0,19	400	390	7000				
	4400	0,01	0,16	0,01	0,20	400	390	7000				
	3876	0,01	0,18	0,01	0,23	400	390	7000				
	3237	0,01	0,22	0,01	0,28	400	390	7000				
	3060	0,01	0,23	0,01	0,29	400	390	7000				
	2729	0,01	0,26	0,02	0,33	400	390	7000				
	2473	0,01	0,28	0,02	0,36	400	390	7000				
	1996	0,02	0,35	0,02	0,45	400	390	7000				
	2566	0,01	0,27	0,02	0,35	400	390	7000	**YP YPF**	**62 İR 43**	135 136	36 38
	2209	0,01	0,32	0,02	0,41	400	390	7000				
	1920	0,02	0,36	0,02	0,47	400	390	7000				
	1682	0,02	0,42	0,02	0,54	400	390	7000				
	1509	0,02	0,46	0,03	0,60	400	390	7000				
	1407	0,02	0,50	0,03	0,64	400	390	7000				
	1220	0,03	0,57	0,03	0,74	400	390	7000				
	1105	0,03	0,63	0,04	0,81	400	390	7000				
	1005	0,03	0,70	0,04	0,90	400	390	7000				

Service Factor *Factor De Servicio* $S_f = 1$	İ Ratio *Proporción*	50 Hz P_1 Power *Potencia* [kW]	50 Hz n_2 Output Speeds *Velocidad De Salida* [r.p.m] (n_1=700rpm)	60 Hz P_1 Power *Potencia* [kW]	60 Hz n_2 Output Speeds *Velocidad De Salida* [r.p.m] (n_1=900rpm)	M_2 Output Torque *Par De Salida* [Nm]	F_{Q1} Over Loads *Sobrecargas* [N]	F_{Q1o} Over Loads *Sobrecargas* [N]	Type *Tipo*			kg
400 Nm	893	0,04	0,78	0,05	1,0	400	390	7000	**YP YPF**	**62 İR 43**	135 136	36 38
	809	0,04	0,87	0,05	1,1	400	390	7000				
	707	0,04	0,99	0,06	1,3	400	390	7000				
	619	0,05	1,1	0,07	1,5	400	390	7000				
	538	0,06	1,3	0,08	1,7	400	390	7000				
	491	0,06	1,4	0,08	1,8	400	390	7000				
	433	0,07	1,6	0,09	2,1	400	390	7000				
	382	0,08	1,8	0,11	2,4	400	390	7000				
	338	0,09	2,1	0,12	2,7	400	390	7000				
	300	0,11	2,3	0,14	3,0	400	390	7000				
	267	0,12	2,6	0,15	3,4	400	390	7000				
	1867	0,02	0,37	0,02	0,48	400	390	7000	**YP YPF**	**63 İR 42**	135 136	38 40
	1773	0,02	0,39	0,02	0,51	400	390	7000				
	1467	0,02	0,48	0,03	0,61	400	390	7000				
	1368	0,02	0,51	0,03	0,66	400	390	7000				
	1198	0,03	0,58	0,03	0,75	400	390	7000				
	1055	0,03	0,66	0,04	0,85	400	390	7000				
	915	0,03	0,77	0,04	0,98	400	390	7000				
	787	0,04	0,89	0,05	1,1	400	390	7000				
	715	0,04	0,98	0,06	1,3	400	390	7000				
	598	0,05	1,2	0,07	1,5	400	390	7000				
	552	0,06	1,3	0,07	1,6	400	390	7000				
	457	0,07	1,5	0,09	2,0	400	390	7000				
	366	0,09	1,9	0,11	2,5	400	390	7000				
	333	0,09	2,1	0,12	2,7	400	390	7000				
	278	0,11	2,5	0,15	3,2	400	390	7000				
	234	0,14	3,0	0,17	3,8	400	390	7000				
	210	0,15	3,3	0,19	4,3	400	390	7000				
	186	0,17	3,8	0,22	4,8	400	390	7000				
	169	0,19	4,1	0,24	5,3	400	390	7000				
	150	0,21	4,7	0,27	6,0	400	390	7000				
	133	0,24	5,3	0,31	6,8	400	390	7000				
	118	0,27	5,9	0,34	7,6	400	390	7000				
	355	0,09	2,0	0,11	2,5	400	390	7000	**YP YPF**	**62 İR 42**	135 136	35 37
	279	0,11	2,5	0,14	3,2	400	390	7000				
	260	0,12	2,7	0,15	3,5	400	390	7000				
	225	0,14	3,1	0,18	4,0	400	390	7000				
	204	0,15	3,4	0,20	4,4	400	390	7000				
	179	0,17	3,9	0,22	5,0	400	390	7000				
	162	0,19	4,3	0,25	5,6	400	390	7000				
	144	0,22	4,9	0,28	6,3	400	390	7000				
	131	0,24	5,3	0,31	6,9	400	390	7000				
	190,17	0,16	3,7	0,21	4,7	400	590	7000	**YP YPF**	**63**	133 134	32 34
	177,47	0,17	3,9	0,22	5,1	400	590	7000				
	166,10	0,18	4,2	0,24	5,4	400	590	7000				
	157,69	0,19	4,4	0,25	5,7	400	590	7000				
	130,52	0,24	5,4	0,30	6,9	400	590	7000				
	121,67	0,25	5,8	0,32	7,4	400	590	7000				
	105,48	0,29	6,6	0,37	8,5	400	590	7000				
	90,72	0,34	7,7	0,43	9,9	400	590	7000				
	82,51	0,37	8,5	0,48	11	400	590	7000				
	68,90	0,45	10	0,57	13	400	590	7000				
	65,14	0,47	11	0,61	14	400	590	7000				
	63,66	0,48	11	0,62	14	400	590	7000				
	58,09	0,53	12	0,68	15	400	590	7000				

Service Factor *Factor De Servicio* $S_f = 1$	i Ratio *Proporción*	50 Hz P_1 Power *Potencia* [kW]	50 Hz n_2 Output Speeds *Velocidad De Salida* [r.p.m] (n_1=700rpm)	60 Hz P_1 Power *Potencia* [kW]	60 Hz n_2 Output Speeds *Velocidad De Salida* [r.p.m] (n_1=900rpm)	M_2 Output Torque *Par De Salida* [Nm]	F_{Q1} Over Loads *Sobrecargas* [N]	F_{Q1o} Over Loads *Sobrecargas* [N]	Type *Tipo*			kg
400 Nm	52,64	0,58	13	0,75	17	400	590	7000	**YP YPF**	**63**	133 134	32 34
	47,69	0,64	15	0,83	19	400	590	7000				
	43,37	0,71	16	0,91	21	400	590	7000				
	36,22	0,85	19	1,1	25	400	590	7000				
	30,54	1,0	23	1,3	29	400	590	7000				
	31,54	0,96	22	1,2	29	400	590	6350	**YP YPF**	**62**	133 134	29 31
	24,78	1,2	28	1,6	36	400	590	6350				
	23,10	1,3	30	1,7	39	400	590	6350				
	20,03	1,5	35	1,9	45	400	590	6350				
	18,14	1,7	39	2,1	50	400	590	6350				
	16,50	1,8	42	2,4	55	400	590	6350				
	14,67	2,1	48	2,6	61	400	590	6350				
	13,29	2,3	53	2,9	68	400	590	6350				
	12,09	2,5	58	3,2	74	400	590	6350				
	11,62	2,6	60	3,3	77	400	590	6350				
	10,09	3,0	69	3,8	89	400	590	6350				
	9,21	3,3	76	4,2	98	400	590	6350				
	8,51	3,6	82	4,6	106	400	590	6350				
	8,13	3,7	86	4,8	111	400	590	6350				
	7,20	4,2	97	5,4	125	400	590	6350				
	6,39	4,7	110	6,1	141	400	590	6350				
	5,68	5,3	123	6,8	159	400	590	6350				
800 Nm	19587	0,00	0,04	0,00	0,05	800	475	13500	**YP YPF**	**73 İR 53**	141 142	66 70
	16495	0,00	0,04	0,01	0,05	800	475	13500				
	14304	0,00	0,05	0,01	0,06	800	475	13500				
	12691	0,01	0,06	0,01	0,07	800	475	13500				
	11240	0,01	0,06	0,01	0,08	800	475	13500				
	9972	0,01	0,07	0,01	0,09	800	475	13500				
	8621	0,01	0,08	0,01	0,10	800	475	13500				
	6967	0,01	0,10	0,01	0,13	800	475	13500				
	5921	0,01	0,12	0,01	0,15	800	475	13500				
	5364	0,01	0,13	0,02	0,17	800	475	13500				
	4914	0,01	0,14	0,02	0,18	800	475	13500				
	3972	0,02	0,18	0,02	0,23	800	475	13500				
	3375	0,02	0,21	0,02	0,27	800	475	13500				
	3058	0,02	0,23	0,03	0,29	800	475	13500				
	2781	0,02	0,25	0,03	0,32	800	475	13500				
	2322	0,03	0,30	0,04	0,39	800	475	13500				
	2178	0,03	0,32	0,04	0,41	800	475	13500				
	1981	0,03	0,35	0,04	0,45	800	475	13500				
	1654	0,04	0,42	0,05	0,54	800	475	13500				
	3481	0,02	0,20	0,02	0,26	800	475	13500	**YP YPF**	**72 İR 53**	141 142	63 67
	2958	0,02	0,24	0,03	0,30	800	475	13500				
	2609	0,02	0,27	0,03	0,34	800	475	13500				
	2320	0,03	0,30	0,04	0,39	800	475	13500				
	2160	0,03	0,32	0,04	0,42	800	475	13500				
	1905	0,03	0,37	0,04	0,47	800	475	13500				
	1694	0,04	0,41	0,05	0,53	800	475	13500				
	1534	0,04	0,46	0,05	0,59	800	475	13500				
	1355	0,05	0,52	0,06	0,66	800	475	13500				
	1204	0,05	0,58	0,07	0,75	800	475	13500				
	1076	0,06	0,65	0,08	0,84	800	475	13500				
	965	0,07	0,73	0,08	0,93	800	475	13500				
	875	0,07	0,80	0,09	1,0	800	475	13500				
	772	0,08	0,91	0,11	1,2	800	475	13500				

Service Factor *Factor De Servicio* $S_f = 1$	İ Ratio *Proporción*	50 Hz		60 Hz		M_2 Output Torque *Par De Salida* [Nm]	F_{Q1} Over Loads *Sobrecargas* [N]	F_{Q1o} Over Loads *Sobrecargas* [N]	Type *Tipo*			kg
		P_1 Power *Potencia* [kW]	n_2 Output Speeds *Velocidad De Salida* [r.p.m] (n_1=700rpm)	P_1 Power *Potencia* [kW]	n_2 Output Speeds *Velocidad De Salida* [r.p.m] (n_1=900rpm)							
800 Nm	686	0,09	1,0	0,12	1,3	800	475	13500				
	613	0,10	1,1	0,13	1,5	800	475	13500				
	550	0,11	1,3	0,15	1,6	800	475	13500	**YP**	**72 İR 53**	141	63
	495	0,13	1,4	0,16	1,8	800	475	13500	**YPF**		142	67
	447	0,14	1,6	0,18	2,0	800	475	13500				
	404	0,16	1,7	0,20	2,2	800	475	13500				
	2503	0,03	0,28	0,03	0,36	800	475	13500				
	2220	0,03	0,32	0,04	0,41	800	475	13500				
	1919	0,03	0,36	0,04	0,47	800	475	13500				
	1551	0,04	0,45	0,05	0,58	800	475	13500				
	1318	0,05	0,53	0,06	0,68	800	475	13500				
	1194	0,05	0,59	0,07	0,75	800	475	13500				
	1086	0,06	0,64	0,07	0,83	800	475	13500	**YP**	**73 İR 52**	141	65
	907	0,07	0,77	0,09	0,99	800	475	13500	**YPF**		142	69
	840	0,08	0,83	0,10	1,1	800	475	13500				
	702	0,09	1,00	0,12	1,3	800	475	13500				
	665	0,10	1,1	0,12	1,4	800	475	13500				
	591	0,11	1,2	0,14	1,5	800	475	13500				
	565	0,11	1,2	0,14	1,6	800	475	13500				
	500	0,13	1,4	0,16	1,8	800	475	13500				
	566	0,11	1,2	0,14	1,6	800	475	13500	**YP**	**72 İR 52**	141	62
									YPF		142	66
	482,98	0,13	1,4	0,17	1,9	800	475	13500				
	428,50	0,15	1,6	0,19	2,1	800	475	13500				
	370,44	0,17	1,9	0,22	2,4	800	475	13500	**YP**	**74**	139	39
	299,38	0,21	2,3	0,27	3,0	800	475	13500	**YPF**		140	43
	254,24	0,25	2,8	0,32	3,5	800	475	13500				
	230,48	0,27	3,0	0,35	3,9	800	475	13500				
	212,23	0,29	3,3	0,37	4,2	800	590	13500				
	198,05	0,31	3,5	0,40	4,5	800	590	13500				
	185,37	0,33	3,8	0,43	4,9	800	590	13500				
	164,46	0,37	4,3	0,48	5,5	800	590	13500				
	145,66	0,42	4,8	0,54	6,2	800	590	13500				
	129,23	0,47	5,4	0,61	7,0	800	590	13500				
	111,72	0,55	6,3	0,71	8,1	800	590	13500				
	90,29	0,68	7,8	0,87	10,0	800	590	12500				
	76,73	0,80	9,1	1,0	12	800	590	12500	**YP**	**73**	137	53
	69,51	0,88	10	1,1	13	800	590	12500	**YPF**		138	57
	63,22	0,97	11	1,2	14	800	590	12500				
	52,79	1,2	13	1,5	17	800	590	12500				
	50,03	1,2	14	1,6	18	800	590	12500				
	44,51	1,4	16	1,8	20	800	590	12000				
	42,51	1,4	16	1,9	21	800	590	12000				
	37,65	1,6	19	2,1	24	800	590	12000				
	33,42	1,8	21	2,4	27	800	590	12000				
	29,69	2,1	24	2,7	30	800	590	12000				
	32,94	1,8	21	2,4	27	800	590	12000				
	28,00	2,2	25	2,8	32	800	590	12000				
	24,69	2,4	28	3,1	36	800	590	12000				
	21,96	2,8	32	3,5	41	800	590	12000				
	19,89	3,0	35	3,9	45	800	590	12000	**YP**	**72**	137	50
	17,56	3,4	40	4,4	51	800	590	12000	**YPF**		138	54
	15,61	3,9	45	5,0	58	800	590	12000				
	13,95	4,3	50	5,6	65	800	590	11000				
	12,51	4,8	56	6,2	72	800	590	11000				
	11,26	5,4	62	6,9	80	800	590	11000				
	10,17	5,9	69	7,6	89	800	590	11000				

Service Factor *Factor De Servicio* $S_f = 1$	İ Ratio *Proporción*	50 Hz P_1 Power *Potencia* [kW]	50 Hz n_2 Output Speeds *Velocidad De Salida* [r.p.m] (n_1=700rpm)	60 Hz P_1 Power *Potencia* [kW]	60 Hz n_2 Output Speeds *Velocidad De Salida* [r.p.m] (n_1=900rpm)	M_2 Output Torque *Par De Salida* [Nm]	F_{Q1} Over Loads *Sobrecargas* [N]	F_{Q1o} Over Loads *Sobrecargas* [N]	Type *Tipo*			kg
800 Nm	9,19	6,6	76	8,5	98	800	590	11000	**YP**	**72**	137	50
	8,33	7,3	84	9,3	108	800	590	11000	**YPF**		138	54
	7,83	7,7	89	9,9	115	800	590	10500				
	7,55	8,0	93	10,3	119	800	590	10500				
	7,00	8,6	100	11,1	129	800	590	10500				
	6,28	9,6	112	12,4	143	800	590	10000				
	5,65	10,7	124	13,8	159	800	590	10000				
	5,10	11,9	137	15,2	176	800	590	10000				
	4,61	13,1	152	16,8	195	800	590	10000				
	4,18	14,5	168	18,6	215	800	590	10000				
	3,79	16,0	185	20,5	238	800	590	10000				
1500 Nm	21318	0,01	0,03	0,01	0,04	1500	475	17250	**YP**	**83 İR 53**	147	95
	18430	0,01	0,04	0,01	0,05	1500	475	17250	**YPF**		148	101
	15520	0,01	0,05	0,01	0,06	1500	475	17250				
	13459	0,01	0,05	0,01	0,07	1500	475	17250				
	11791	0,01	0,06	0,01	0,08	1500	475	17250				
	10554	0,01	0,07	0,01	0,09	1500	475	17250				
	9308	0,01	0,08	0,02	0,10	1500	475	17250				
	8437	0,01	0,08	0,02	0,11	1500	475	17250				
	7547	0,02	0,09	0,02	0,12	1500	475	17250				
	6712	0,02	0,10	0,02	0,13	1500	475	17250				
	6010	0,02	0,12	0,03	0,15	1500	475	17250				
	5420	0,02	0,13	0,03	0,17	1500	475	17250				
	4786	0,03	0,15	0,03	0,19	1500	475	17250				
	4349	0,03	0,16	0,04	0,21	1500	475	17250				
	3944	0,03	0,18	0,04	0,23	1500	475	17250				
	3302	0,04	0,21	0,05	0,27	1500	475	17250				
	2944	0,04	0,24	0,05	0,31	1500	475	17250				
	2643	0,05	0,26	0,06	0,34	1500	475	17250				
	2387	0,05	0,29	0,06	0,38	1500	475	17250				
	2121	0,06	0,33	0,07	0,42	1500	475	17250				
	2730	0,04	0,26	0,06	0,33	1500	475	17250	**YP**	**82 İR 53**	147	92
	2299	0,05	0,30	0,07	0,39	1500	475	17250	**YPF**		148	98
	2050	0,06	0,34	0,07	0,44	1500	475	17250				
	1778	0,07	0,39	0,09	0,51	1500	475	17250				
	1558	0,08	0,45	0,10	0,58	1500	475	17250				
	1263	0,09	0,55	0,12	0,71	1500	475	17250				
	1115	0,11	0,63	0,14	0,81	1500	475	17250				
	1013	0,12	0,69	0,15	0,89	1500	475	17250				
	918	0,13	0,76	0,17	0,98	1500	475	17250				
	822	0,14	0,85	0,19	1,1	1500	475	17250				
	1884	0,06	0,37	0,08	0,48	1500	475	17250	**YP**	**83 İR 52**	147	94
	1699	0,07	0,41	0,09	0,53	1500	475	17250	**YPF**		148	100
	1540	0,08	0,45	0,10	0,58	1500	475	17250				
	1290	0,09	0,54	0,12	0,70	1500	475	17250				
	1130	0,10	0,62	0,13	0,80	1500	475	17250				
	998	0,12	0,70	0,15	0,90	1500	475	17250				
	890	0,13	0,79	0,17	1,0	1500	475	17250				
	799	0,15	0,88	0,19	1,1	1500	475	17250				
	721	0,16	0,97	0,21	1,2	1500	475	17250				
	641	0,18	1,1	0,24	1,4	1500	475	17250				
	663,81	0,18	1,1	0,23	1,4	1500	475	17250	**YP**	**84**	141	76
	594,20	0,20	1,2	0,25	1,5	1500	475	17250	**YPF**		142	82
	528,44	0,22	1,3	0,28	1,7	1500	475	17250				
	473,20	0,25	1,5	0,32	1,9	1500	475	17250				

Service Factor *Factor De Servicio* $S_f = 1$	İ Ratio *Proporción*	50 Hz P_1 Power *Potencia* [kW]	50 Hz n_2 Output Speeds *Velocidad De Salida* [r.p.m] (n_1=700rpm)	60 Hz P_1 Power *Potencia* [kW]	60 Hz n_2 Output Speeds *Velocidad De Salida* [r.p.m] (n_1=900rpm)	M_2 Output Torque *Par De Salida* [Nm]	F_{Q1} Over Loads *Sobrecargas* [N]	F_{Q1o} Over Loads *Sobrecargas* [N]	Type *Tipo*			kg
1500 Nm	426,64	0,27	1,6	0,35	2,1	1500	475	17250	YP YPF	84	145 146	76 82
	384,21	0,30	1,8	0,39	2,3	1500	475	17250				
	323,97	0,36	2,2	0,46	2,8	1500	475	17250				
	288,84	0,40	2,4	0,52	3,1	1500	475	17250				
	259,33	0,45	2,7	0,58	3,5	1500	475	17250				
	242,30	0,47	2,9	0,61	3,7	1500	1200	17250	YP YPF	83	143 144	83 89
	209,47	0,55	3,3	0,71	4,3	1500	1200	17250				
	201,75	0,57	3,5	0,73	4,5	1500	1200	17250				
	174,42	0,66	4,0	0,85	5,2	1500	1200	17250				
	156,13	0,74	4,5	0,95	5,8	1500	1200	17250				
	153,81	0,75	4,6	0,96	5,9	1500	1200	17250				
	137,68	0,84	5,1	1,1	6,5	1500	1200	17250				
	122,44	0,94	5,7	1,2	7,4	1500	1200	17250				
	109,64	1,0	6,4	1,3	8,2	1500	1200	17250				
	98,86	1,2	7,1	1,5	9,1	1500	1200	17250				
	89,02	1,3	7,9	1,7	10	1500	1200	17250				
	75,07	1,5	9,3	2,0	12	1500	1200	17250				
	66,93	1,7	10	2,2	13	1500	1200	17250				
	60,09	1,9	12	2,5	15	1500	1200	17250				
	54,26	2,1	13	2,7	17	1500	1200	17250				
	48,22	2,4	15	3,1	19	1500	1200	17250				
	42,58	2,7	16	3,5	21	1500	1200	17250				
	33,81	3,4	21	4,4	27	1500	1200	17250				
	30,34	3,8	23	4,9	30	1500	1200	17250				
	27,31	4,2	26	5,4	33	1500	1200	17250				
	24,65	4,7	28	6,0	37	1500	1200	17250				
	22,29	5,2	31	6,6	40	1500	1200	17250				
	25,84	4,4	27	5,6	35	1500	1200	14500	YP YPF	82	143 144	80 86
	23,04	4,9	30	6,3	39	1500	1200	14500				
	20,69	5,5	34	7,0	44	1500	1200	14500				
	18,68	6,1	37	7,8	48	1500	1200	14500				
	16,60	6,8	42	8,8	54	1500	1200	14500				
	14,90	7,6	47	9,8	60	1500	1200	14500				
	13,43	8,4	52	10,8	67	1500	1200	14500				
	11,94	9,5	59	12,2	75	1500	1200	14500				
	11,57	9,8	60	12,6	78	1500	1200	14500				
	11,03	10,3	63	13,2	82	1500	1200	14500				
	10,45	10,8	67	13,9	86	1500	1200	14500				
	10,03	11,3	70	14,5	90	1500	1200	14500				
	9,29	12,2	75	15,7	97	1500	1200	14500				
	8,33	13,6	84	17,5	108	1500	1200	14500				
	7,51	15,1	93	19,4	120	1500	1200	14500				
	6,67	17,0	105	21,9	135	1500	1200	14500				
	6,17	18,4	113	23,6	146	1500	1200	14500				
	5,61	20,2	125	26,0	160	1500	1200	14500				
	5,12	22,2	137	28,5	176	1500	1200	14500				
	4,67	24,3	150	31,2	193	1500	1200	14500				
	4,27	26,6	164	34,1	211	1500	1200	14500				
3000 Nm	22924	0,01	0,03	0,01	0,04	3000	590	25000	YP YPF	93 İR 63	153 154	137 140
	20793	0,01	0,03	0,01	0,04	3000	590	25000				
	18471	0,01	0,04	0,02	0,05	3000	590	25000				
	16468	0,01	0,04	0,02	0,05	3000	590	25000				
	13798	0,02	0,05	0,02	0,07	3000	590	25000				
	12460	0,02	0,06	0,02	0,07	3000	590	25000				
	11072	0,02	0,06	0,03	0,08	3000	590	25000				
	10315	0,02	0,07	0,03	0,09	3000	590	25000				
	9197	0,03	0,08	0,03	0,10	3000	590	25000				

Service Factor *Factor De Servicio* $S_f = 1$	i Ratio *Proporción*	50 Hz P_1 Power *Potencia* [kW]	50 Hz n_2 Output Speeds *Velocidad De Salida* [r.p.m] (n_1=700rpm)	60 Hz P_1 Power *Potencia* [kW]	60 Hz n_2 Output Speeds *Velocidad De Salida* [r.p.m] (n_1=900rpm)	M_2 Output Torque *Par De Salida* [Nm]	F_{Q1} Over Loads *Sobrecargas* [N]	F_{Q1o} Over Loads *Sobrecargas* [N]	Type *Tipo*			kg
3000 Nm	8257	0,03	0,08	0,04	0,11	3000	590	25000	**YP YPF**	**93 İR 63**	153 154	137 140
	7457	0,03	0,09	0,04	0,12	3000	590	25000				
	6372	0,04	0,11	0,05	0,14	3000	590	25000				
	5744	0,04	0,12	0,05	0,16	3000	590	25000				
	5198	0,05	0,13	0,06	0,17	3000	590	25000				
	4717	0,05	0,15	0,07	0,19	3000	590	25000				
	4402	0,05	0,16	0,07	0,20	3000	590	25000				
	4005	0,06	0,17	0,08	0,22	3000	590	25000				
	3650	0,07	0,19	0,08	0,25	3000	590	25000				
	3571	0,07	0,20	0,09	0,25	3000	590	25000				
	3333	0,07	0,21	0,09	0,27	3000	590	25000				
	4089	0,06	0,17	0,07	0,22	3000	590	25000	**YP YPF**	**92 İR 63**	153 154	134 137
	3690	0,06	0,19	0,08	0,24	3000	590	25000				
	3350	0,07	0,21	0,09	0,27	3000	590	25000				
	2802	0,08	0,25	0,11	0,32	3000	590	25000				
	2731	0,09	0,26	0,11	0,33	3000	590	25000				
	2548	0,09	0,27	0,12	0,35	3000	590	25000				
	2246	0,11	0,31	0,14	0,40	3000	590	25000				
	1996	0,12	0,35	0,15	0,45	3000	590	25000				
	1789	0,13	0,39	0,17	0,50	3000	590	25000				
	1607	0,15	0,44	0,19	0,56	3000	590	25000				
	1453	0,16	0,48	0,21	0,62	3000	590	25000				
	1319	0,18	0,53	0,23	0,68	3000	590	25000				
	1200	0,20	0,58	0,25	0,75	3000	590	25000				
	1096	0,22	0,64	0,28	0,82	3000	590	25000				
	863	0,27	0,81	0,35	1,0	3000	590	25000				
	772	0,31	0,91	0,39	1,2	3000	590	25000				
	3852	0,06	0,18	0,08	0,23	3000	590	25000	**YP YPF**	**93 İR 62**	153 154	132 135
	3400	0,07	0,21	0,09	0,26	3000	590	25000				
	2870	0,08	0,24	0,11	0,31	3000	590	25000				
	2678	0,09	0,26	0,11	0,34	3000	590	25000				
	2190	0,11	0,32	0,14	0,41	3000	590	25000				
	1945	0,12	0,36	0,16	0,46	3000	590	25000				
	1734	0,14	0,40	0,18	0,52	3000	590	25000				
	1557	0,15	0,45	0,20	0,58	3000	590	25000				
	1249	0,19	0,56	0,24	0,72	3000	590	25000				
	1164	0,20	0,60	0,26	0,77	3000	590	25000				
	1038	0,23	0,67	0,29	0,87	3000	590	25000				
	932	0,25	0,75	0,33	0,97	3000	590	25000				
	842	0,28	0,83	0,36	1,1	3000	590	25000				
	748	0,32	0,94	0,41	1,2	3000	590	25000				
	781,59	0,30	0,90	0,38	1,2	3000	590	25000	**YP YPF**	**94**	151 152	129 132
	712,53	0,33	0,98	0,42	1,3	3000	590	25000				
	652,38	0,36	1,1	0,46	1,4	3000	590	25000				
	599,52	0,39	1,2	0,50	1,5	3000	590	25000				
	563,99	0,41	1,2	0,53	1,6	3000	590	25000				
	518,29	0,45	1,4	0,58	1,7	3000	590	25000				
	433,91	0,54	1,6	0,69	2,1	3000	590	25000				
	385,58	0,61	1,8	0,78	2,3	3000	590	25000				
	359,21	0,65	1,9	0,84	2,5	3000	590	25000				
	320,26	0,73	2,2	0,94	2,8	3000	590	25000				
	285,83	0,80	2,4	1,0	3,1	3000	1550	25000	**YP YPF**	**93**	149 150	115 118
	252,35	0,91	2,8	1,2	3,6	3000	1550	25000				
	235,39	0,98	3,0	1,3	3,8	3000	1550	25000				
	222,00	1,0	3,2	1,3	4,1	3000	1550	25000				
	213,04	1,1	3,3	1,4	4,2	3000	1550	25000				
	198,72	1,2	3,5	1,5	4,5	3000	1550	25000				
	179,17	1,3	3,9	1,7	5,0	3000	1550	25000				

Service Factor *Factor De Servicio* $S_f = 1$	İ Ratio *Proporción*	50 Hz P_1 Power *Potencia* [kW]	50 Hz n_2 Output Speeds *Velocidad De Salida* [r.p.m] (n_1=700rpm)	60 Hz P_1 Power *Potencia* [kW]	60 Hz n_2 Output Speeds *Velocidad De Salida* [r.p.m] (n_1=900rpm)	M_2 Output Torque *Par De Salida* [Nm]	F_{Q1} Over Loads *Sobrecargas* [N]	F_{Q1o} Over Loads *Sobrecargas* [N]	Type *Tipo*			kg
3000 Nm	162,51	1,4	4,3	1,8	5,5	3000	1550	25000	**YP**	**93**	149	115
	144,37	1,6	4,8	2,0	6,2	3000	1550	25000				
	128,71	1,8	5,4	2,3	7,0	3000	1550	25000				
	115,56	2,0	6,1	2,6	7,8	3000	1550	25000				
	104,36	2,2	6,7	2,8	8,6	3000	1550	25000				
	92,73	2,5	7,5	3,2	9,7	3000	1550	25000				
	86,39	2,7	8,1	3,4	10	3000	1550	25000				
	77,02	3,0	9,1	3,8	12	3000	1550	25000				
	69,15	3,3	10	4,3	13	3000	1550	25000				
	62,45	3,7	11	4,7	14	3000	1550	25000	**YPF**		150	118
	55,49	4,1	13	5,3	16	3000	1550	25000				
	49,80	4,6	14	5,9	18	3000	1550	25000				
	44,90	5,1	16	6,6	20	3000	1550	25000				
	40,62	5,7	17	7,3	22	3000	1550	25000				
	36,87	6,2	19	8,0	24	3000	1550	25000				
	33,54	6,9	21	8,8	27	3000	1550	25000				
	30,57	7,5	23	9,7	29	3000	1550	25000				
	27,91	8,2	25	10,6	32	3000	1550	25000				
	31,96	7,1	22	9,1	28	3000	1550	21000	**YP**	**92**	149	112
	28,84	7,9	24	10,1	31	3000	1550	21000				
	26,19	8,7	27	11,1	34	3000	1550	21000				
	21,90	10,3	32	13,3	41	3000	1550	21000				
	21,34	10,6	33	13,7	42	3000	1550	21000				
	18,81	12,0	37	15,5	48	3000	1550	21000				
	16,72	13,6	42	17,4	54	3000	1550	21000				
	14,96	15,2	47	19,5	60	3000	1550	21000				
	13,46	16,8	52	21,7	67	3000	1550	21000				
	12,17	18,6	58	23,9	74	3000	1550	21000	**YPF**		150	115
	11,04	20,5	63	26,4	81	3000	1550	21000				
	10,05	22,5	70	29,0	90	3000	1550	21000				
	9,18	24,7	76	31,7	98	3000	1550	21000				
	8,40	27,0	83	34,7	107	3000	1550	21000				
	7,70	29,4	91	37,9	117	3000	1550	21000				
	6,49	34,9	108	44,9	139	3000	1550	21000				
	5,97	38,0	117	48,8	151	3000	1550	21000				
	5,49	41,3	128	53,1	164	3000	1550	21000				
	4,12	55,1	170	70,8	219	3000	1550	21000				
4300 Nm	28324	0,01	0,02	0,02	0,03	4300	590	30000	**YP**	**103 İR 63**	159	201
	26432	0,01	0,03	0,02	0,03	4300	590	30000				
	23476	0,01	0,03	0,02	0,04	4300	590	30000				
	21582	0,02	0,03	0,02	0,04	4300	590	30000				
	19168	0,02	0,04	0,02	0,05	4300	590	30000				
	17174	0,02	0,04	0,03	0,05	4300	590	30000				
	15499	0,02	0,05	0,03	0,06	4300	590	30000				
	14072	0,02	0,05	0,03	0,06	4300	590	30000				
	11940	0,03	0,06	0,04	0,08	4300	590	30000				
	10684	0,03	0,07	0,04	0,08	4300	590	30000				
	8941	0,04	0,08	0,05	0,10	4300	590	30000	**YPF**		160	221
	7880	0,04	0,09	0,06	0,11	4300	590	30000				
	7003	0,05	0,10	0,06	0,13	4300	590	30000				
	6266	0,06	0,11	0,07	0,14	4300	590	30000				
	5638	0,06	0,12	0,08	0,16	4300	590	30000				
	5097	0,07	0,14	0,09	0,18	4300	590	30000				
	4212	0,08	0,17	0,11	0,21	4300	590	30000				
	3845	0,09	0,18	0,12	0,23	4300	590	30000				
	3443	0,10	0,20	0,13	0,26	4300	590	30000				
	2887	0,12	0,24	0,15	0,31	4300	590	30000				

Service Factor *Factor De Servicio* $S_f = 1$	İ Ratio *Proporción*	50 Hz P_1 Power *Potencia* [kW]	50 Hz n_2 Output Speeds *Velocidad De Salida* [r.p.m] (n_1=700rpm)	60 Hz P_1 Power *Potencia* [kW]	60 Hz n_2 Output Speeds *Velocidad De Salida* [r.p.m] (n_1=900rpm)	M_2 Output Torque *Par De Salida* [Nm]	F_{Q1} Over Loads *Sobrecargas* [N]	F_{Q1o} Over Loads *Sobrecargas* [N]	Type *Tipo*			kg
4300 Nm	3375	**0,10**	0,21	**0,13**	0,27	4300	590	30000	**YP YPF**	**102 İR 63**	159 160	201 221
	3111	**0,11**	0,23	**0,14**	0,29	4300	590	30000				
	2658	**0,13**	0,26	**0,16**	0,34	4300	590	30000				
	2480	**0,14**	0,28	**0,18**	0,36	4300	590	30000				
	2206	**0,15**	0,32	**0,20**	0,41	4300	590	30000				
	1976	**0,17**	0,35	**0,22**	0,46	4300	590	30000				
	1779	**0,19**	0,39	**0,25**	0,51	4300	590	30000				
	1611	**0,21**	0,43	**0,27**	0,56	4300	590	30000				
	1462	**0,23**	0,48	**0,30**	0,62	4300	590	30000				
	1333	**0,26**	0,53	**0,33**	0,68	4300	590	30000				
	1218	**0,28**	0,57	**0,36**	0,74	4300	590	30000				
	1113	**0,31**	0,63	**0,39**	0,81	4300	590	30000				
	1005	**0,34**	0,70	**0,43**	0,90	4300	590	30000				
	909	**0,37**	0,77	**0,48**	0,99	4300	590	30000				
	823	**0,41**	0,85	**0,53**	1,1	4300	590	30000				
	3640	**0,09**	0,19	**0,12**	0,25	4300	590	30000	**YP YPF**	**103 İR 62**	159 160	201 221
	3395	**0,10**	0,21	**0,13**	0,27	4300	590	30000				
	2983	**0,11**	0,23	**0,15**	0,30	4300	590	30000				
	2649	**0,13**	0,26	**0,16**	0,34	4300	590	30000				
	2436	**0,14**	0,29	**0,18**	0,37	4300	590	30000				
	2163	**0,16**	0,32	**0,20**	0,42	4300	590	30000				
	1938	**0,18**	0,36	**0,23**	0,46	4300	590	30000				
	1749	**0,19**	0,40	**0,25**	0,51	4300	590	30000				
	1588	**0,21**	0,44	**0,28**	0,57	4300	590	30000				
	1347	**0,25**	0,52	**0,32**	0,67	4300	590	30000				
	1206	**0,28**	0,58	**0,36**	0,75	4300	590	30000				
	1009	**0,34**	0,69	**0,43**	0,89	4300	590	30000				
	889	**0,38**	0,79	**0,49**	1,0	4300	590	30000				
	790	**0,43**	0,89	**0,55**	1,1	4300	590	30000				
	707	**0,48**	0,99	**0,62**	1,3	4300	590	30000				
	636	**0,53**	1,1	**0,69**	1,4	4300	590	30000				
	855	**0,39**	0,82	**0,50**	1,1	4300	590	30000	**YP YPF**	**104**	157 158	203 223
	771	**0,43**	0,91	**0,56**	1,2	4300	590	30000				
	709	**0,47**	0,99	**0,61**	1,3	4300	590	30000				
	629	**0,53**	1,1	**0,68**	1,4	4300	590	30000				
	564	**0,59**	1,2	**0,76**	1,6	4300	590	30000				
	509	**0,66**	1,4	**0,85**	1,8	4300	590	30000				
	462	**0,72**	1,5	**0,93**	1,9	4300	590	30000				
	392	**0,85**	1,8	**1,1**	2,3	4300	590	30000				
	351	**0,95**	2,0	**1,2**	2,6	4300	590	30000				
	294	**1,1**	2,4	**1,5**	3,1	4300	590	30000				
	259	**1,3**	2,7	**1,7**	3,5	4300	590	30000				
	230	**1,5**	3,0	**1,9**	3,9	4300	590	30000				
	206	**1,6**	3,4	**2,1**	4,4	4300	590	30000				
	270,11	**1,2**	2,6	**1,6**	3,3	4300	2500	30000	**YP YPF**	**103**	155 156	188 208
	251,95	**1,3**	2,8	**1,7**	3,6	4300	2500	30000				
	221,37	**1,5**	3,2	**1,9**	4,1	4300	2500	30000				
	196,61	**1,7**	3,6	**2,2**	4,6	4300	2500	30000				
	180,75	**1,8**	3,9	**2,3**	5,0	4300	2500	30000				
	160,54	**2,1**	4,4	**2,6**	5,6	4300	2500	30000				
	143,83	**2,3**	4,9	**2,9**	6,3	4300	2500	30000				
	129,80	**2,5**	5,4	**3,3**	6,9	4300	2500	30000				
	117,86	**2,8**	5,9	**3,6**	7,6	4300	2500	30000				
	100,00	**3,3**	7,0	**4,2**	9,0	4300	2500	30000				
	89,48	**3,7**	7,8	**4,7**	10	4300	2500	30000				
	74,89	**4,4**	9,3	**5,7**	12	4300	2500	30000				
	65,99	**5,0**	11	**6,4**	14	4300	2500	30000				

Service Factor *Factor De Servicio* $S_f = 1$	İ Ratio *Proporción*	50 Hz P_1 Power *Potencia* [kW]	50 Hz n_2 Output Speeds *Velocidad De Salida* [r.p.m] (n_1=700rpm)	60 Hz P_1 Power *Potencia* [kW]	60 Hz n_2 Output Speeds *Velocidad De Salida* [r.p.m] (n_1=900rpm)	M_2 Output Torque *Par De Salida* [Nm]	F_{Q1} Over Loads *Sobrecargas* [N]	F_{Qlo} Over Loads *Sobrecargas* [N]	Type *Tipo*			kg
	58,65	5,6	12	7,2	15	4300	2500	30000				
	52,48	6,3	13	8,1	17	4300	2500	30000				
	47,22	7,0	15	9,0	19	4300	2500	30000				
	42,69	7,7	16	9,9	21	4300	2500	30000				
	35,28	9,3	20	12,0	26	4300	2500	30000	YP YPF	103	155 156	188 208
	32,20	10,2	22	13,2	28	4300	2500	30000				
	28,84	11,4	24	14,7	31	4300	2500	30000				
	24,18	13,6	29	17,5	37	4300	2500	30000				
	20,39	16,2	34	20,8	44	4300	2500	30000				
	26,38	12,3	27	15,8	34	4300	2500	29000				
	24,31	13,4	29	17,2	37	4300	2500	29000				
	20,78	15,6	34	20,1	43	4300	2500	29000				
	18,48	17,6	38	22,6	49	4300	2500	29000				
4300 Nm	16,55	19,6	42	25,2	54	4300	2500	29000				
	14,90	21,8	47	28,0	60	4300	2500	29000				
	13,48	24,1	52	31,0	67	4300	2500	29000				
	12,25	26,5	57	34,1	73	4300	2500	29000				
	11,16	29,1	63	37,4	81	4300	2500	29000	YP	102	155	183
	10,20	31,8	69	40,9	88	4300	2500	29000	YPF		156	203
	9,32	34,8	75	44,8	97	4300	2500	29000				
	8,41	38,6	83	49,6	107	4300	2500	29000				
	7,61	42,7	92	54,9	118	4300	2500	29000				
	6,89	47,1	102	60,6	131	4300	2500	29000				
	6,25	52,0	112	66,9	144	4300	2500	29000				
	5,72	56,8	122	73,0	157	4300	2500	29000				
	5,18	62,7	135	80,6	174	4300	2500	29000				
	4,70	69,1	149	88,9	191	4300	2500	29000				
	27038	0,02	0,03	0,03	0,03	7800	1200	61000				
	22187	0,03	0,03	0,04	0,04	7800	1200	61000				
	20263	0,03	0,03	0,04	0,04	7800	1200	61000				
	16312	0,04	0,04	0,05	0,06	7800	1200	61000				
	14732	0,04	0,05	0,05	0,06	7800	1200	61000				
	11572	0,05	0,06	0,07	0,08	7800	1200	61000				
	9695	0,06	0,07	0,08	0,09	7800	1200	61000				
	8644	0,07	0,08	0,09	0,10	7800	1200	61000				
	7633	0,08	0,09	0,11	0,12	7800	1200	61000				
	6784	0,09	0,10	0,12	0,13	7800	1200	61000	YP YPF	123 İR 73	165 166	295 325
	6061	0,10	0,12	0,13	0,15	7800	1200	61000				
	5438	0,12	0,13	0,15	0,17	7800	1200	61000				
	4895	0,13	0,14	0,16	0,18	7800	1200	61000				
7800 Nm	4418	0,14	0,16	0,18	0,20	7800	1200	61000				
	3884	0,16	0,18	0,21	0,23	7800	1200	61000				
	3619	0,17	0,19	0,22	0,25	7800	1200	61000				
	3281	0,19	0,21	0,25	0,27	7800	1200	61000				
	2545	0,25	0,28	0,32	0,35	7800	1200	61000				
	2245	0,28	0,31	0,36	0,40	7800	1200	61000				
	5076	0,12	0,14	0,16	0,18	7800	1200	61000				
	4389	0,14	0,16	0,18	0,21	7800	1200	61000				
	4120	0,15	0,17	0,19	0,22	7800	1200	61000				
	3826	0,16	0,18	0,21	0,24	7800	1200	61000	YP	122 İR 73	165	295
	3563	0,17	0,20	0,22	0,25	7800	1200	61000	YPF		166	325
	3003	0,21	0,23	0,26	0,30	7800	1200	61000				
	2437	0,25	0,29	0,33	0,37	7800	1200	61000				
	2036	0,30	0,34	0,39	0,44	7800	1200	61000				
	1792	0,34	0,39	0,44	0,50	7800	1200	61000				

Service Factor *Factor De Servicio* $S_f = 1$	i Ratio *Proporción*	50 Hz P_1 Power *Potencia* [kW]	50 Hz n_2 Output Speeds *Velocidad De Salida* [r.p.m] (n_1=700rpm)	60 Hz P_1 Power *Potencia* [kW]	60 Hz n_2 Output Speeds *Velocidad De Salida* [r.p.m] (n_1=900rpm)	M_2 Output Torque *Par De Salida* [Nm]	F_{Q1} Over Loads *Sobrecargas* [N]	F_{Qlo} Over Loads *Sobrecargas* [N]	Type *Tipo*			kg
7800 Nm	1724	0,36	0,41	0,46	0,52	7800	1200	61000	**YP YPF**	**122 İR 73**	165 166	295 325
	1400	0,44	0,50	0,57	0,64	7800	1200	61000				
	1169	0,53	0,60	0,68	0,77	7800	1200	61000				
	1029	0,60	0,68	0,77	0,87	7800	1200	61000				
	913	0,68	0,77	0,87	0,99	7800	1200	61000				
	831	0,74	0,84	0,95	1,1	7800	1200	61000				
	3380	0,18	0,21	0,23	0,27	7800	1200	61000	**YP YPF**	**123 İR 72**	165 166	288 318
	2971	0,21	0,24	0,27	0,30	7800	1200	61000				
	2641	0,23	0,27	0,30	0,34	7800	1200	61000				
	2368	0,26	0,30	0,33	0,38	7800	1200	61000				
	2138	0,29	0,33	0,37	0,42	7800	1200	61000				
	1821	0,34	0,38	0,44	0,49	7800	1200	61000				
	1633	0,38	0,43	0,49	0,55	7800	1200	61000				
	1475	0,42	0,47	0,54	0,61	7800	1200	61000				
	1316	0,47	0,53	0,60	0,68	7800	1200	61000				
	1092	0,56	0,64	0,73	0,82	7800	1200	61000				
	1002	0,62	0,70	0,79	0,90	7800	1200	61000				
	794	0,78	0,88	1,00	1,1	7800	1200	61000				
	713	0,86	0,98	1,1	1,3	7800	1200	61000				
	761,08	0,80	0,92	1,0	1,2	7800	1200	61000	**YP YPF**	**124**	163 164	314 344
	687,35	0,88	1,0	1,1	1,3	7800	1200	61000				
	624,54	0,97	1,1	1,3	1,4	7800	1200	61000				
	567,16	1,1	1,2	1,4	1,6	7800	1200	61000				
	512,21	1,2	1,4	1,5	1,8	7800	1200	61000				
	465,40	1,3	1,5	1,7	1,9	7800	1200	61000				
	425,05	1,4	1,6	1,8	2,1	7800	1200	61000				
	389,91	1,6	1,8	2,0	2,3	7800	1200	61000				
	342,17	1,8	2,0	2,3	2,6	7800	1200	61000				
	309,02	2,0	2,3	2,5	2,9	7800	1200	61000				
	280,78	2,2	2,5	2,8	3,2	7800	1200	61000				
	256,44	2,4	2,7	3,0	3,5	7800	1200	61000				
	249,87	2,4	2,8	3,1	3,6	7800	3750	61000	**YP YPF**	**123**	161 162	287 317
	219,68	2,7	3,2	3,5	4,1	7800	3750	61000				
	195,24	3,1	3,6	3,9	4,6	7800	3750	61000				
	175,05	3,4	4,0	4,4	5,1	7800	3750	61000				
	158,09	3,8	4,4	4,9	5,7	7800	3750	61000				
	143,64	4,2	4,9	5,4	6,3	7800	3750	61000				
	131,19	4,6	5,3	5,9	6,9	7800	3750	61000				
	120,34	5,0	5,8	6,4	7,5	7800	3750	60000				
	105,61	5,7	6,6	7,3	8,5	7800	3750	60000				
	95,38	6,3	7,3	8,1	9,4	7800	3750	57700				
	86,66	6,9	8,1	8,9	10	7800	3750	57700				
	79,15	7,6	8,8	9,7	11	7800	3750	57700				
	72,60	8,2	9,6	10,6	12	7800	3750	57700				
	64,73	9,2	11	11,9	14	7800	3750	55500				
	57,16	10,5	12	13,5	16	7800	3750	55500				
	50,81	11,8	14	15,1	18	7800	3750	55500				
	45,39	13,2	15	16,9	20	7800	3750	53500				
	40,73	14,7	17	18,9	22	7800	3750	50000				
	36,66	16,3	19	21,0	25	7800	3750	50000				
	33,09	18,1	21	23,2	27	7800	3750	48800				
	29,92	20,0	23	25,7	30	7800	3750	48800				
	27,10	22,1	26	28,4	33	7800	3750	47000				
	24,57	24,3	28	31,3	37	7800	3750	47000				

Service Factor *Factor De Servicio* $S_f = 1$	i Ratio *Proporción*	50 Hz P_1 Power *Potencia* [kW]	50 Hz n_2 Output Speeds *Velocidad De Salida* [r.p.m] (n_1=700rpm)	60 Hz P_1 Power *Potencia* [kW]	60 Hz n_2 Output Speeds *Velocidad De Salida* [r.p.m] (n_1=900rpm)	M_2 Output Torque *Par De Salida* [Nm]	F_{Q1} Over Loads *Sobrecargas* [N]	F_{Q1o} Over Loads *Sobrecargas* [N]	Type *Tipo*			kg
7800 Nm	29,50	20,0	24	25,7	31	7800	3750	50000	**YP YPF**	**122**	161 162	282 312
	26,68	22,1	26	28,4	34	7800	3750	50000				
	22,28	26,4	31	34,0	40	7800	3750	48800				
	19,61	30,1	36	38,6	46	7800	3750	47000				
	17,40	33,9	40	43,5	52	7800	3750	47000				
	15,54	37,9	45	48,7	58	7800	3750	46500				
	13,96	42,2	50	54,3	64	7800	3750	45000				
	12,60	46,8	56	60,1	71	7800	3750	42200				
	11,41	51,6	61	66,4	79	7800	3750	40000				
	10,37	56,8	68	73,1	87	7800	3750	37000				
	9,45	62,4	74	80,2	95	7800	3750	36500				
	8,62	68,4	81	87,9	104	7800	3750	36000				
	8,27	71,3	85	91,6	109	7800	3750	33500				
	7,46	79,0	94	102	121	7800	3750	31500				
	6,76	87,2	104	112	133	7800	3750	29500				
	6,14	96,0	114	123	147	7800	3750	28350				
	5,59	105	125	135	161	7800	3750	28350				
	5,11	115	137	148	176	7800	3750	26800				
	4,67	126	150	162	193	7800	3750	26800				
	4,27	138	164	177	211	7800	3750	26800				
	3,91	151	179	194	230	7800	3750	23800				
12000 Nm	30635	0,03	0,02	0,04	0,03	12000	1200	75000	**YP YPF**	**143 İR 73**	171 172	503 538
	27501	0,04	0,03	0,05	0,03	12000	1200	75000				
	24868	0,04	0,03	0,05	0,04	12000	1200	75000				
	20771	0,05	0,03	0,06	0,04	12000	1200	75000				
	17956	0,05	0,04	0,07	0,05	12000	1200	75000				
	13932	0,07	0,05	0,09	0,06	12000	1200	75000				
	12260	0,08	0,06	0,10	0,07	12000	1200	75000				
	10878	0,09	0,06	0,11	0,08	12000	1200	75000				
	9718	0,10	0,07	0,13	0,09	12000	1200	75000				
	8730	0,11	0,08	0,14	0,10	12000	1200	75000				
	7581	0,13	0,09	0,16	0,12	12000	1200	75000				
	6672	0,14	0,10	0,19	0,13	12000	1200	75000				
	5920	0,16	0,12	0,21	0,15	12000	1200	75000				
	5288	0,18	0,13	0,23	0,17	12000	1200	75000				
	5010	0,19	0,14	0,25	0,18	12000	1200	75000				
	4475	0,22	0,16	0,28	0,20	12000	1200	75000				
	4020	0,24	0,17	0,31	0,22	12000	1200	75000				
	3628	0,27	0,19	0,34	0,25	12000	1200	75000				
	3286	0,29	0,21	0,38	0,27	12000	1200	75000				
	2986	0,32	0,23	0,41	0,30	12000	1200	75000				
	2720	0,35	0,26	0,46	0,33	12000	1200	75000				
	2404	0,40	0,29	0,52	0,37	12000	1200	75000				
	2177	0,44	0,32	0,57	0,41	12000	1200	75000				
	2683	0,36	0,26	0,46	0,34	12000	1200	75000	**YP YPF**	**143 İR 72**	171 172	501 536
	2408	0,40	0,29	0,51	0,37	12000	1200	75000				
	1936	0,50	0,36	0,64	0,46	12000	1200	75000				
	1617	0,60	0,43	0,77	0,56	12000	1200	75000				
	1423	0,68	0,49	0,87	0,63	12000	1200	75000				
	1261	0,76	0,56	0,98	0,71	12000	1200	75000				
	1007	0,96	0,70	1,2	0,89	12000	1200	75000				
	905	1,1	0,77	1,4	0,99	12000	1200	75000				
	851,00	1,1	0,82	1,5	1,1	12000	1550	75000	**YP YPF**	**144**	169 170	645 695
	710,79	1,4	0,98	1,7	1,3	12000	1550	75000				
	625,48	1,5	1,1	2,0	1,4	12000	1550	75000				
	555,00	1,7	1,3	2,2	1,6	12000	1550	75000				
	495,59	1,9	1,4	2,5	1,8	12000	1550	75000				
	445,37	2,2	1,6	2,8	2,0	12000	1550	75000				

Service Factor *Factor De Servicio* $S_f = 1$	i Ratio *Proporción*	50 Hz P_1 Power *Potencia* [kW]	50 Hz n_2 Output Speeds *Velocidad De Salida* [r.p.m] (n_1=700rpm)	60 Hz P_1 Power *Potencia* [kW]	60 Hz n_2 Output Speeds *Velocidad De Salida* [r.p.m] (n_1=900rpm)	M_2 Output Torque *Par De Salida* [Nm]	F_{Q1} Over Loads *Sobrecargas* [N]	F_{Q1o} Over Loads *Sobrecargas* [N]	Type *Tipo*			kg
12000 Nm	386,81	2,5	1,8	3,2	2,3	12000	1550	75000	YP YPF	144	169 170	645 695
	340,38	2,8	2,1	3,6	2,6	12000	1550	75000				
	302,03	3,2	2,3	4,1	3,0	12000	1550	75000				
	269,81	3,6	2,6	4,6	3,3	12000	1550	75000				
	255,60	3,8	2,7	4,8	3,5	12000	1550	75000				
	228,34	4,2	3,1	5,4	3,9	12000	1550	75000				
	205,11	4,7	3,4	6,0	4,4	12000	1550	75000				
	198,33	4,6	3,5	6,0	4,5	12000	5250	75000	YP YPF	143	167 168	516 551
	178,04	5,2	3,9	6,6	5,1	12000	5250	75000				
	161,00	5,7	4,3	7,3	5,6	12000	5250	75000				
	134,47	6,8	5,2	8,8	6,7	12000	5250	75000				
	118,33	7,8	5,9	10,0	7,6	12000	5250	75000				
	105,00	8,8	6,7	11,3	8,6	12000	5250	75000				
	93,80	9,8	7,5	12,6	9,6	12000	5250	75000				
	84,26	10,9	8,3	14,0	11	12000	5250	75000				
	73,18	12,6	9,6	16,2	12	12000	5250	75000				
	64,40	14,3	11	18,4	14	12000	5250	75000				
	57,14	16,1	12	20,7	16	12000	5250	75000				
	51,05	18,0	14	23,2	18	12000	5250	75000				
	48,36	19,0	14	24,5	19	12000	5250	75000				
	43,20	21,3	16	27,4	21	12000	5250	75000				
	38,80	23,7	18	30,5	23	12000	5250	75000				
	35,02	26,3	20	33,8	26	12000	5250	75000				
	31,72	29,0	22	37,3	28	12000	5250	75000				
	28,82	31,9	24	41,1	31	12000	5250	75000				
	26,25	35,1	27	45,1	34	12000	5250	75000				
	23,20	39,7	30	51,0	39	12000	5250	75000				
	21,02	43,8	33	56,3	43	12000	5250	75000				
	27,09	33,5	26	43,0	33	12000	5250	75000	YP YPF	142	167 168	508 543
	24,16	37,5	29	48,2	37	12000	5250	75000				
	21,71	41,8	32	53,7	41	12000	5250	75000				
	19,05	47,6	37	61,2	47	12000	5250	75000				
	17,00	53,3	41	68,6	53	12000	5250	75000				
	16,12	56,2	43	72,3	56	12000	5250	75000				
	14,39	63,0	49	81,0	63	12000	5250	75000				
	12,91	70,2	54	90,3	70	12000	5250	75000				
	11,64	77,9	60	100	77	12000	5250	75000				
	10,53	86,1	66	111	85	12000	5250	75000				
	9,56	94,9	73	122	94	12000	5250	75000				
	8,70	104	81	134	104	12000	5250	75000				
	7,71	118	91	151	117	12000	5250	75000				
	6,98	130	100	167	129	12000	5250	75000				
	6,33	143	111	184	142	12000	5250	75000				
	5,76	157	122	202	156	12000	5250	75000				
	4,80	189	146	243	188	12000	5250	75000				
	4,01	226	175	291	225	12000	5250	75000				
18000 Nm	32080	0,05	0,02	0,06	0,03	18000	1550	110000	YP YPF	153 İR 83	179 180	868 908
	28248	0,05	0,02	0,07	0,03	18000	1550	110000				
	25318	0,06	0,03	0,07	0,04	18000	1550	110000				
	22857	0,06	0,03	0,08	0,04	18000	1550	110000				
	20732	0,07	0,03	0,09	0,04	18000	1550	110000				
	17883	0,08	0,04	0,10	0,05	18000	1550	110000				
	17340	0,08	0,04	0,11	0,05	18000	1550	110000				
	15716	0,09	0,04	0,12	0,06	18000	1550	110000				
	15308	0,09	0,05	0,12	0,06	18000	1550	110000				
	13839	0,10	0,05	0,13	0,07	18000	1550	110000				
	13655	0,11	0,05	0,14	0,07	18000	1550	110000				

Service Factor *Factor De Servicio* $S_f = 1$	İ Ratio *Proporción*	50 Hz P_1 Power *Potencia* [kW]	50 Hz n_2 Output Speeds *Velocidad De Salida* [r.p.m] (n_1=700rpm)	60 Hz P_1 Power *Potencia* [kW]	60 Hz n_2 Output Speeds *Velocidad De Salida* [r.p.m] (n_1=900rpm)	M_2 Output Torque *Par De Salida* [Nm]	F_{Q1} Over Loads *Sobrecargas* [N]	F_{Q1o} Over Loads *Sobrecargas* [N]	Type *Tipo*			kg
18000 Nm	12403	0,12	0,06	0,15	0,07	18000	1550	110000	**YP YPF**	**153 İR 83**	179 180	57
	12216	0,12	0,06	0,15	0,07	18000	1550	110000				
	11198	0,13	0,06	0,17	0,08	18000	1550	110000				
	11007	0,13	0,06	0,17	0,08	18000	1550	110000				
	9888	0,15	0,07	0,19	0,09	18000	1550	110000				
	9659	0,15	0,07	0,19	0,09	18000	1550	110000				
	8268	0,17	0,08	0,22	0,11	18000	1550	110000				
	7427	0,19	0,09	0,25	0,12	18000	1550	110000				
	7375	0,20	0,09	0,25	0,12	18000	1550	110000				
	6672	0,22	0,10	0,28	0,13	18000	1550	110000				
	5854	0,25	0,12	0,32	0,15	18000	1550	110000				
	5225	0,28	0,13	0,36	0,17	18000	1550	110000				
	4227	0,34	0,17	0,44	0,21	18000	1550	110000				
	3471	0,42	0,20	0,54	0,26	18000	1550	110000				
	3062	0,47	0,23	0,61	0,29	18000	1550	110000				
	2779	0,52	0,25	0,67	0,32	18000	1550	110000				
	2104	0,69	0,33	0,88	0,43	18000	1550	110000				
	1758	0,82	0,40	1,1	0,51	18000	1550	110000				
	9721	0,15	0,07	0,19	0,09	18000	2500	110000	**YP YPF**	**153 İR 93**	181 182	886 926
	8671	0,17	0,08	0,21	0,10	18000	2500	110000				
	7757	0,19	0,09	0,24	0,12	18000	2500	110000				
	6990	0,21	0,10	0,27	0,13	18000	2500	110000				
	6729	0,21	0,10	0,28	0,13	18000	2500	110000				
	5510	0,26	0,13	0,34	0,16	18000	2500	110000				
	4917	0,29	0,14	0,38	0,18	18000	2500	110000				
	4823	0,30	0,15	0,39	0,19	18000	2500	110000				
	4413	0,33	0,16	0,42	0,20	18000	2500	110000				
	4303	0,34	0,16	0,43	0,21	18000	2500	110000				
	3978	0,36	0,18	0,47	0,23	18000	2500	110000				
	3849	0,38	0,18	0,48	0,23	18000	2500	110000				
	3500	0,41	0,20	0,53	0,26	18000	2500	110000				
	3131	0,46	0,22	0,59	0,29	18000	2500	110000				
	2821	0,51	0,25	0,66	0,32	18000	2500	110000				
	2534	0,57	0,28	0,73	0,36	18000	2500	110000				
	2224	0,65	0,31	0,84	0,40	18000	2500	110000				
	2344	0,61	0,30	0,78	0,38	18000	2500	110000	**YP YPF**	**153 İR 92**	181 182	886 926
	2066	0,69	0,34	0,89	0,44	18000	2500	110000				
	1843	0,77	0,38	0,99	0,49	18000	2500	110000				
	1648	0,86	0,42	1,1	0,55	18000	2500	110000				
	1485	0,96	0,47	1,2	0,61	18000	2500	110000				
	1334	1,1	0,52	1,4	0,67	18000	2500	110000				
	1171	1,2	0,60	1,6	0,77	18000	2500	110000				
	1045	1,4	0,67	1,8	0,86	18000	2500	110000				
	931	1,5	0,75	2,0	0,97	18000	2500	110000				
	863	1,6	0,81	2,1	1,0	18000	2500	110000				
	757	1,9	0,92	2,4	1,2	18000	2500	110000				
	676	2,1	1,0	2,7	1,3	18000	2500	110000				
	607	2,3	1,2	3,0	1,5	18000	2500	110000				
	584,89	2,4	1,2	3,1	1,5	18000	2500	110000	**YP YPF**	**154**	177 178	879 919
	528,04	2,7	1,3	3,4	1,7	18000	2500	110000				
	455,48	3,1	1,5	4,0	2,0	18000	2500	110000				
	389,89	3,6	1,8	4,6	2,3	18000	2500	110000				
	347,80	4,0	2,0	5,2	2,6	18000	2500	110000				
	311,14	4,5	2,2	5,8	2,9	18000	2500	110000				
	280,35	5,0	2,5	6,4	3,2	18000	2500	110000				

Service Factor *Factor De Servicio* $S_f = 1$	i Ratio *Proporción*	50 Hz P_1 Power *Potencia* [kW]	50 Hz n_2 Output Speeds *Velocidad De Salida* [r.p.m] (n_1=700rpm)	60 Hz P_1 Power *Potencia* [kW]	60 Hz n_2 Output Speeds *Velocidad De Salida* [r.p.m] (n_1=900rpm)	M_2 Output Torque *Par De Salida* [Nm]	F_{Q1} Over Loads *Sobrecargas* [N]	F_{Q1o} Over Loads *Sobrecargas* [N]	Type *Tipo*			kg
18000 Nm	251,85	5,6	2,8	7,2	3,6	18000	2500	110000	**YP** **YPF**	**154**	177 178	879 919
	232,41	6,0	3,0	7,8	3,9	18000	2500	110000				
	209,40	6,7	3,3	8,6	4,3	18000	2500	110000				
	188,12	7,5	3,7	9,6	4,8	18000	2500	110000				
	165,06	8,5	4,2	10,9	5,5	18000	2500	110000				
	147,32	9,5	4,8	12,2	6,1	18000	2500	110000				
	259,58	5,3	2,7	6,8	3,5	18000	5250	110000	**YP** **YPF**	**153**	175 176	861 901
	233,55	5,9	3,0	7,6	3,9	18000	5250	110000				
	210,26	6,6	3,3	8,4	4,3	18000	5250	110000				
	190,57	7,2	3,7	9,3	4,7	18000	5250	110000				
	167,80	8,2	4,2	10,6	5,4	18000	5250	110000				
	150,40	9,2	4,7	11,8	6,0	18000	5250	110000				
	135,78	10,2	5,2	13,1	6,6	18000	5250	110000				
	117,12	11,8	6,0	15,2	7,7	18000	5250	110000				
	100,26	13,8	7,0	17,7	9,0	18000	5250	110000				
	89,43	15,4	7,8	19,8	10	18000	5250	110000				
	80,01	17,3	8,7	22,2	11	18000	5250	110000				
	72,09	19,2	9,7	24,6	12	18000	5250	110000				
	64,76	21,3	11	27,4	14	18000	5250	110000				
	56,82	24,3	12	31,2	16	18000	5250	110000				
	50,72	27,2	14	35,0	18	18000	5250	110000				
	45,52	30,3	15	39,0	20	18000	5250	110000				
	41,03	33,6	17	43,3	22	18000	5250	110000				
	37,13	37,2	19	47,8	24	18000	5250	110000				
	33,69	41,0	21	52,7	27	18000	5250	110000				
	30,65	45,0	23	57,9	29	18000	5250	110000				
	25,51	54,1	27	69,6	35	18000	5250	110000				
	21,32	64,8	33	83,3	42	18000	5250	110000				
	28,27	48,1	25	61,8	32	18000	5250	110000	**YP** **YPF**	**152**	175 176	851 891
	24,20	56,2	29	72,2	37	18000	5250	110000				
	21,65	62,8	32	80,8	42	18000	5250	110000				
	19,51	69,7	36	89,6	46	18000	5250	110000				
	17,68	76,9	40	98,9	51	18000	5250	110000				
	16,11	84,4	43	109	56	18000	5250	110000				
	14,74	92,3	47	119	61	18000	5250	110000				
	13,53	100	52	129	67	18000	5250	110000				
	11,52	118	61	152	78	18000	5250	110000				
	9,89	137	71	177	91	18000	5250	110000				

Dimensions Pages

Dimensiones

YPM 52
YPM 53

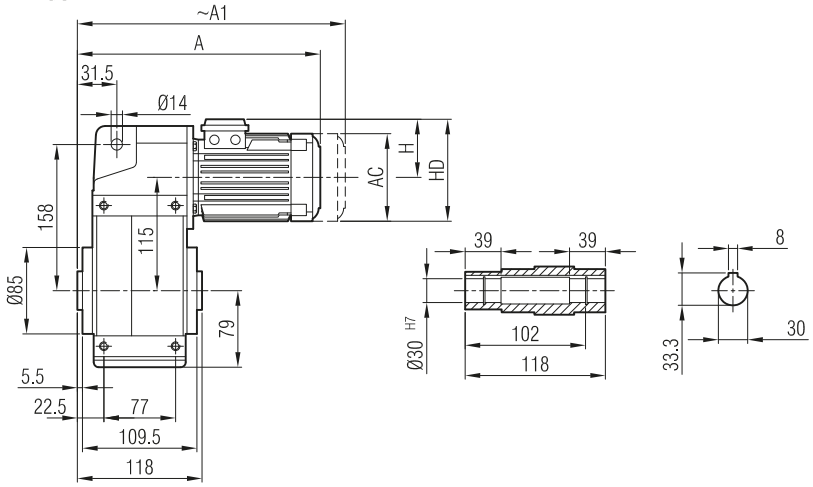

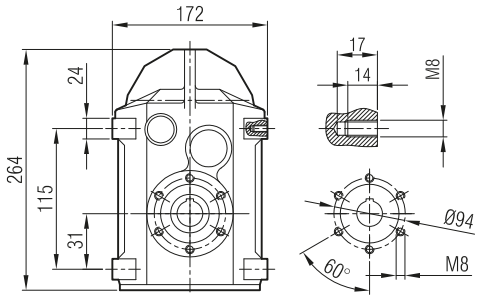

	71	80	90 S	90 L	100
A	328	356	384	409	449
A1	379	425	450	475	527
H	111	118	126	126	134
HD	182	198	216	216	234
AC	138	156	176	176	194

Dimension "A1" is for motors with brake
Maß "A1" ist für Motoren mit Bremse

YP 52
YP 53

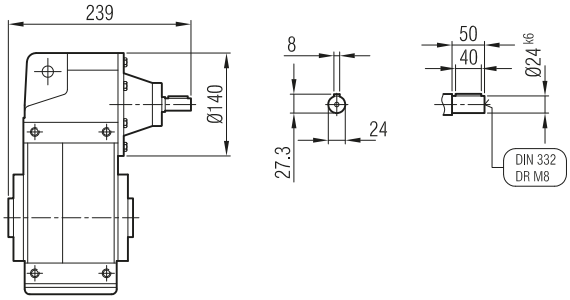

YPPM 52
YPPM 53

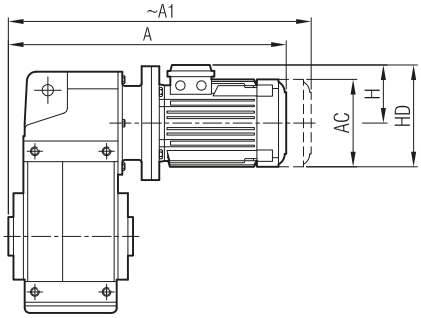

	63/B5	71/B5	80/B5	90 S/B5	90 L/B5	100/B5
A	342	377	400	415	440	486
A1	398	428	469	481	506	564
H	97	111	118	126	126	134
HD	160	182	198	216	216	234
AC	121	138	156	176	176	194

Dimension "A1" is for motors with brake
Maß "A1" ist für Motoren mit Bremse

YPP 52
YPP 53

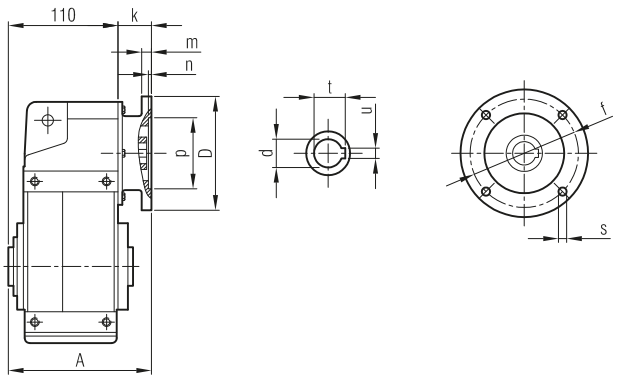

	A	Øp	Øf	ØD	s	k	m	n	Ød	t	u
63/B5	146	95	115	140	M8	35.5	8	4	11	12.8	4
71/B5	154	110	130	160	M8	44	9	4	14	16.3	5
80/B5	156	130	165	200	M10	46	12	5	19	21.8	6
90/B5	156	130	165	200	M10	46	12	5	24	27.3	8
100/B5	170	180	215	250	M12	60	14	5	28	31.3	8

YPM / YP
YPPM / YPP **... -SL** **... -H** **... -SDL**

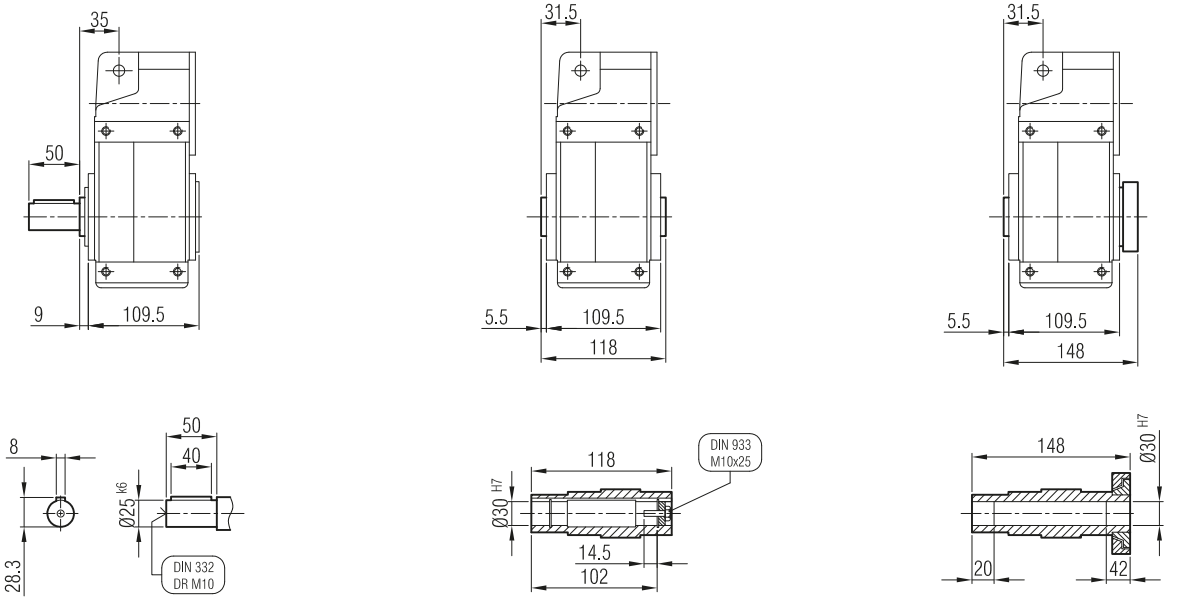

YPFM / YPF
YPFPM / YPFP **... -FL -SL** **... -FL**

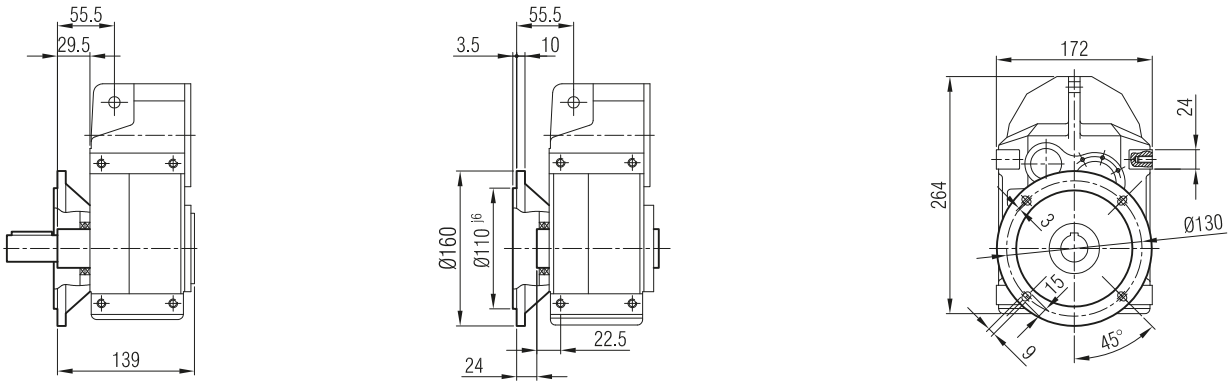

-TL

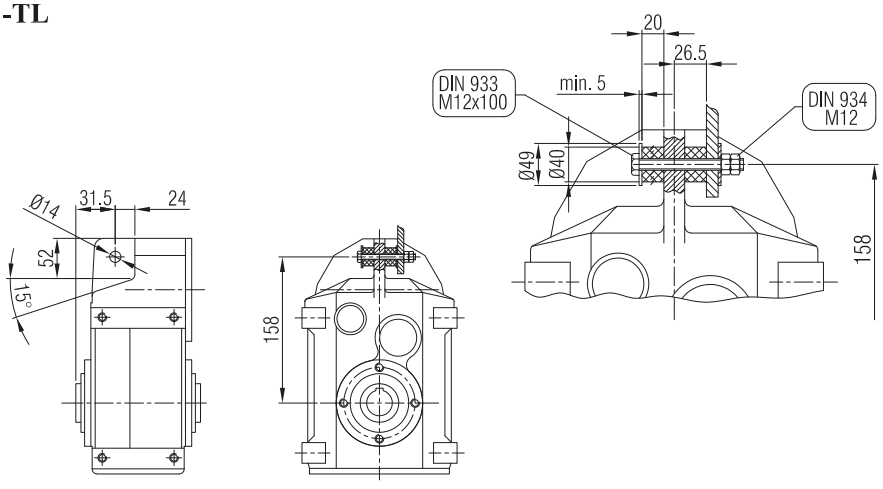

Terminal Box Positions
Klemenskasten Positionen

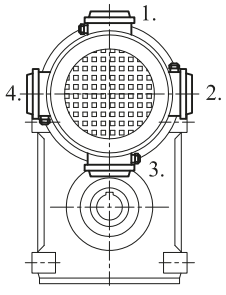

YPM 52 İR 42
YPM 53 İR 42

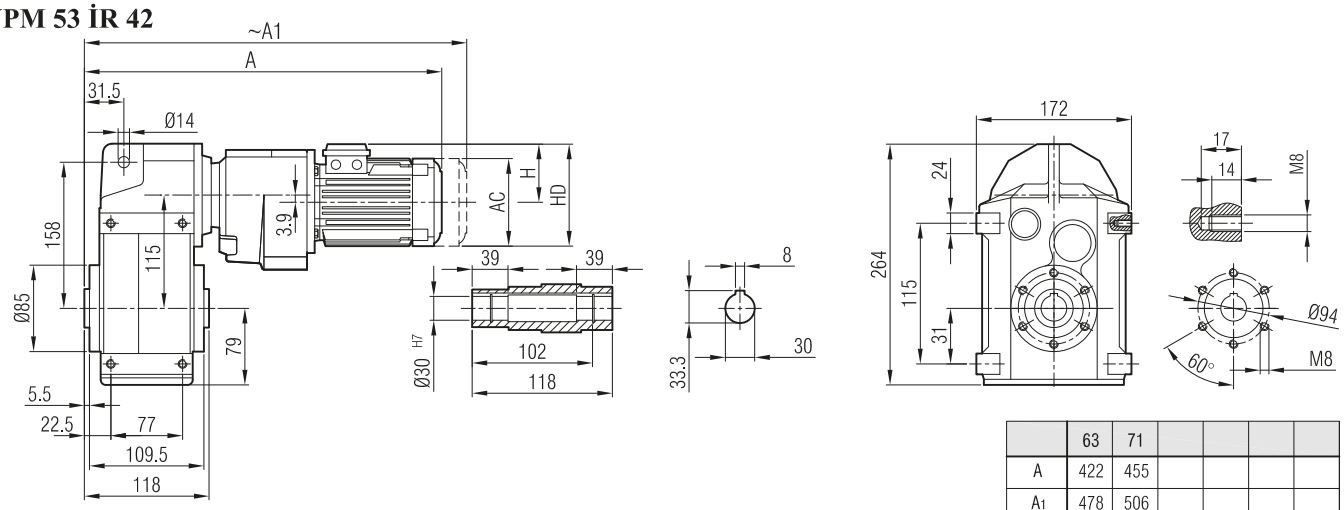

	63	71				
A	422	455				
A1	478	506				
H	97	111				
HD	160	182				
AC	121	138				

Dimension "A1" is for motors with brake
Maß "A1" ist für Motoren mit Bremse

YP 52 İR 42 / YP 53 İR 43
YP 53 İR 42 / YP 53 İR 43

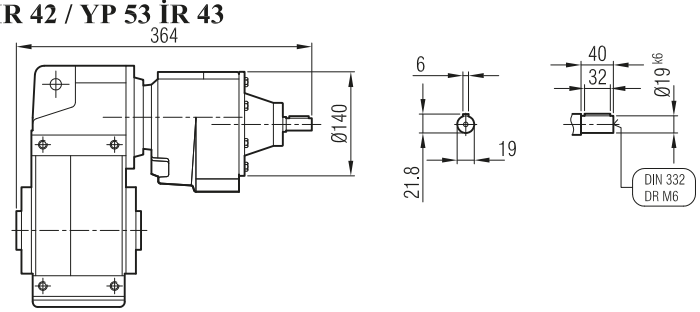

YPPM 52 İR 42
YPPM 53 İR 42

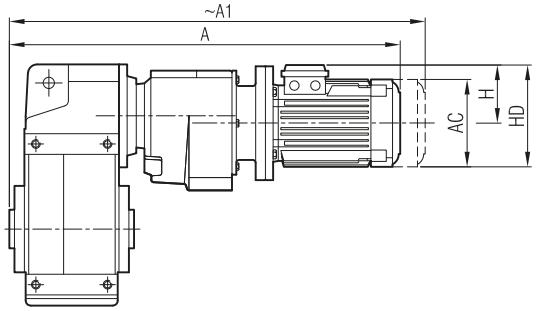

	63/B5	71/B5		
A	467	502		
A1	523	553		
H	97	111		
HD	160	182		
AC	121	138		

Dimension "A1" is for motors with brake
Maß "A1" ist für Motoren mit Bremse

YPP 52 İR 42
YPP 53 İR 42

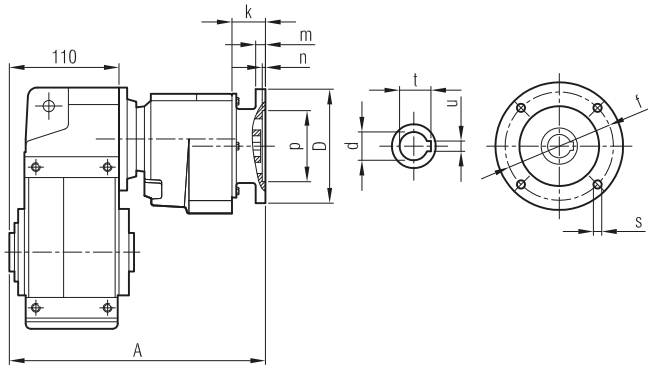

	A	Øp	Øf	ØD	s	k	m	n	Ød	t	u
63/B5	271	95	115	140	M8	35.5	8	4	11	12.8	4
71/B5	279	110	130	160	M8	44	9	4	14	16.3	5

YPM / YP
YPPM / YPP **... -SL** **... -H** **... -SDL**

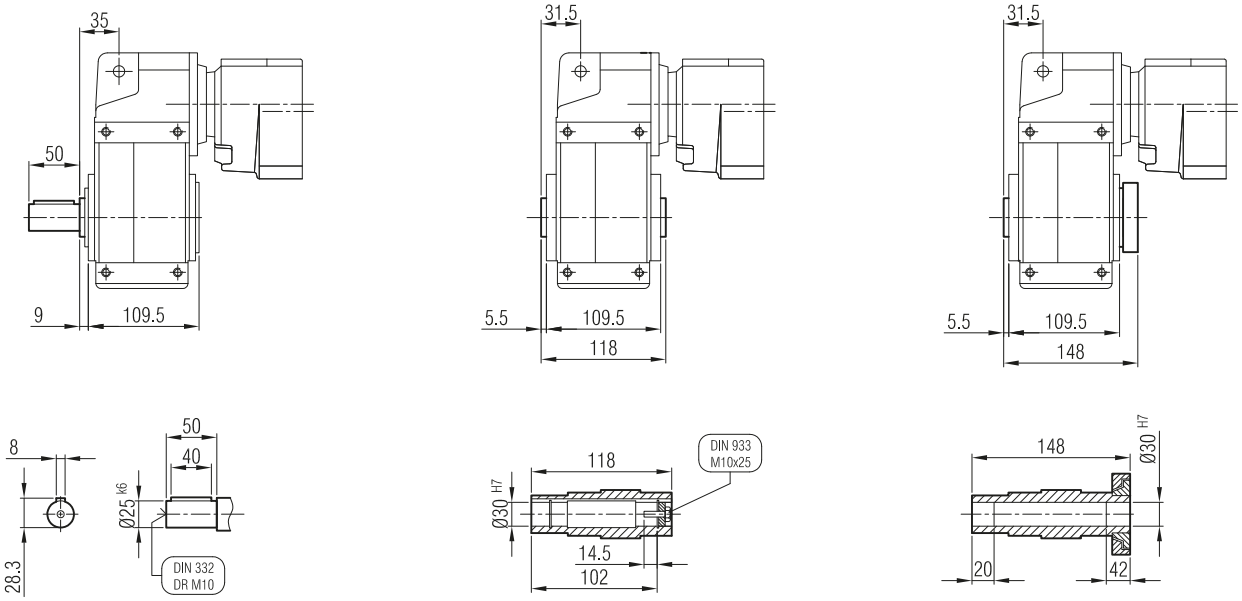

YPFM / YPF
YPFPM / YPFP **... -FL -SL** **... -FL**

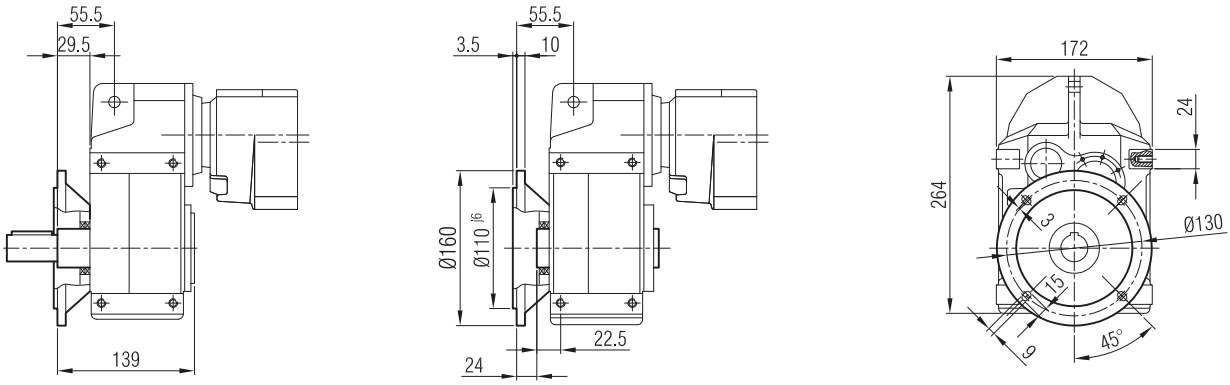

-TL

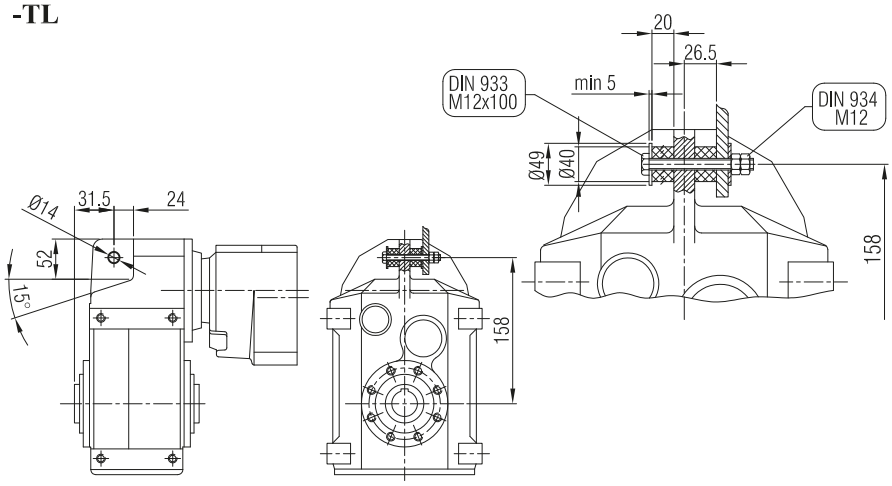

Terminal Box Positions
Klemenskasten Positionen

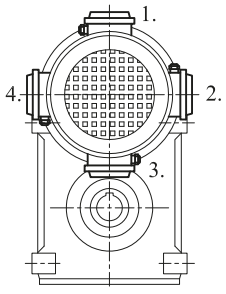

YPM 62
YPM 63

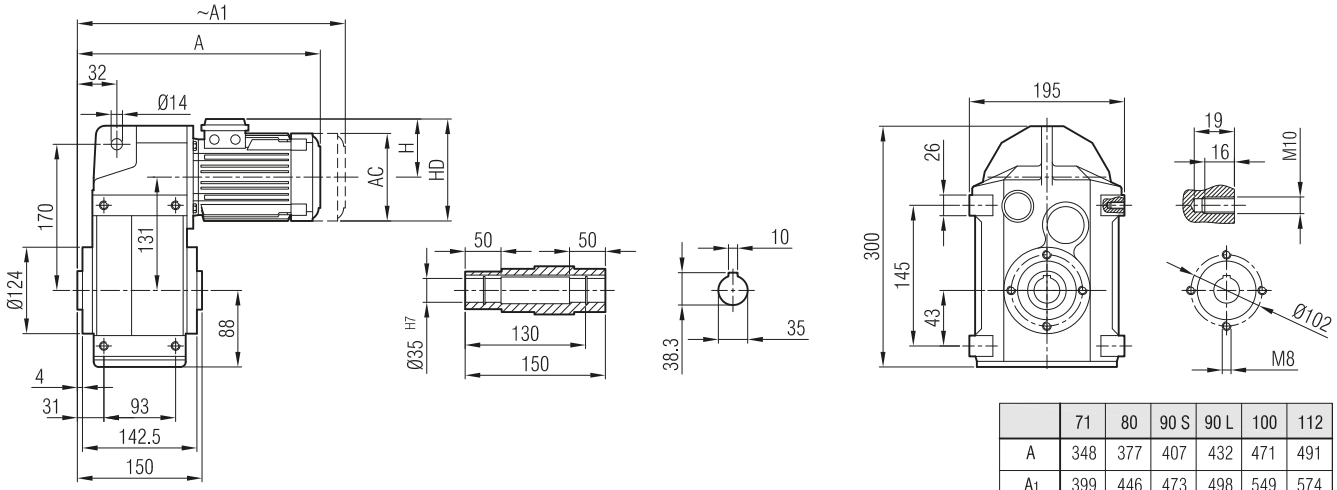

	71	80	90 S	90 L	100	112
A	348	377	407	432	471	491
A1	399	446	473	498	549	574
H	111	118	126	126	134	145
HD	182	198	216	216	234	257
AC	138	156	176	176	194	218

Dimension "A1" is for motors with brake
Maß "A1" ist für Motoren mit Bremse

YP 62
YP 63

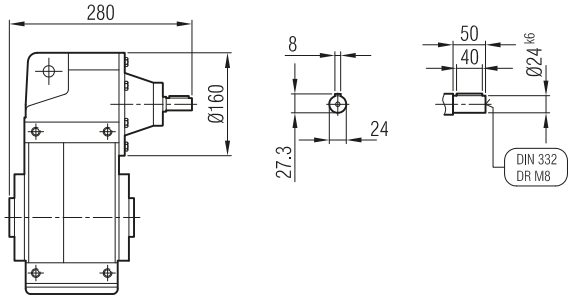

YPPM 62
YPPM 63

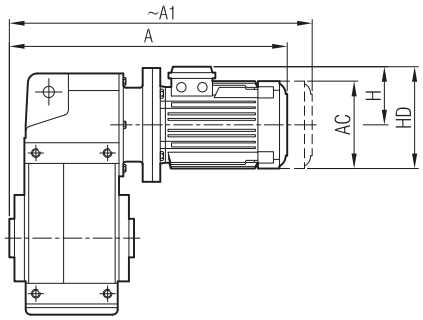

	63/B5	71/B5	80/B5	90 S/B5	90 L/B5	100/B5	112/B5
A	369	405	431	446	471	516	536
A1	425	456	500	512	537	594	619
H	97	111	118	126	126	134	145
HD	160	182	198	216	216	234	257
AC	121	138	156	176	176	194	218

Dimension "A1" is for motors with brake
Maß "A1" ist für Motoren mit Bremse

YPP 62
YPP 63

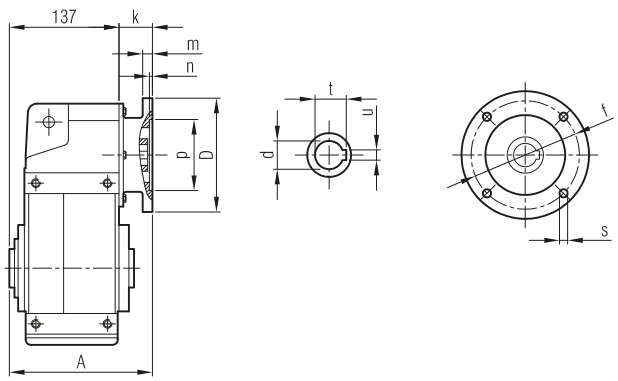

	A	Øp	Øf	ØD	s	k	m	n	Ød	t	u
63/B5	173	95	115	140	M8	35.5	8	4	11	12.8	4
71/B5	182	110	130	160	M8	45	9	4	14	16.3	5
80/B5	187	130	165	200	M10	50	12	5	19	21.8	6
90/B5	187	130	165	200	M10	50	12	5	24	27.3	8
100/B5	200	180	215	250	M12	63	14	5	28	31.3	8
112/B5	200	180	215	250	M12	63	14	5	28	31.3	8

YPM / YP
YPPM / YPP ... -SL

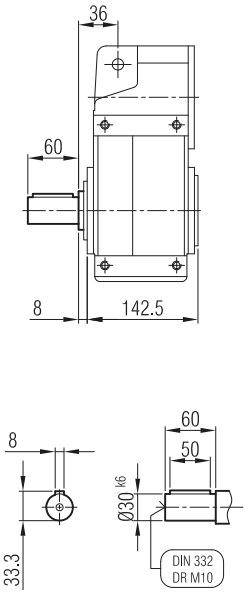

... -H

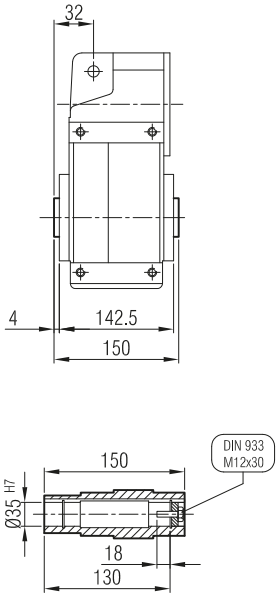

... -SDL

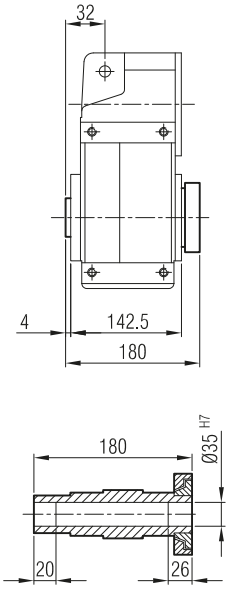

YPFM / YPF
YPFPM / YPFP ... -FL -SL

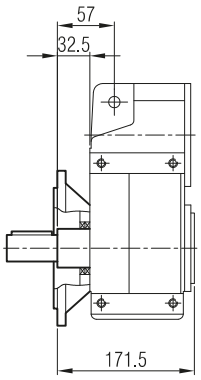

... -FL

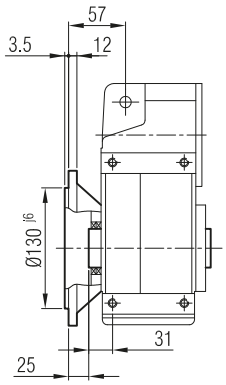

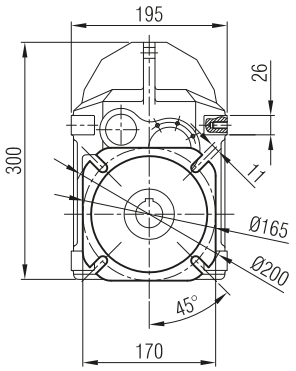

-TL

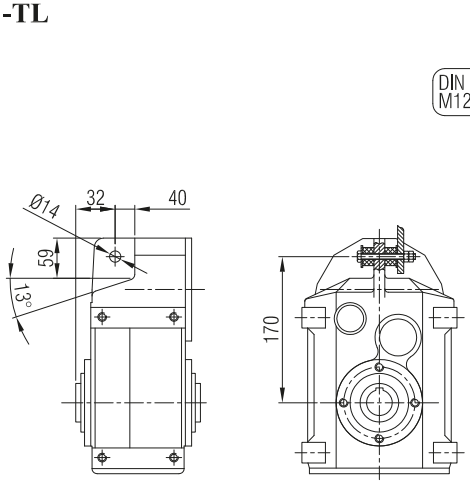

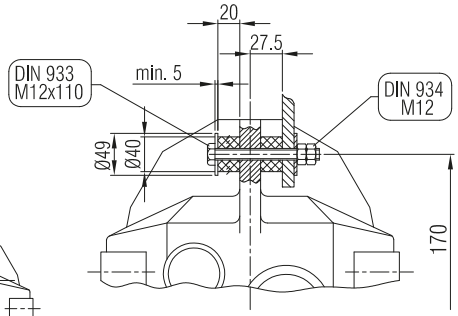

Terminal Box Positions
Klemenskasten Positionen

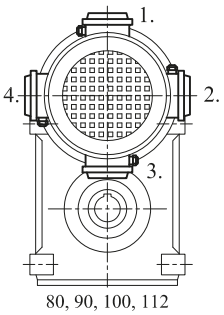

80, 90, 100, 112
B5 **Type** / *Tipo*

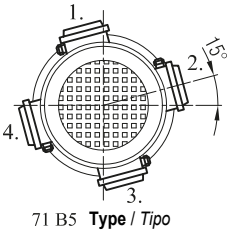

71 B5 **Type** / *Tipo*

YPM 62 İR 42
YPM 63 İR 42

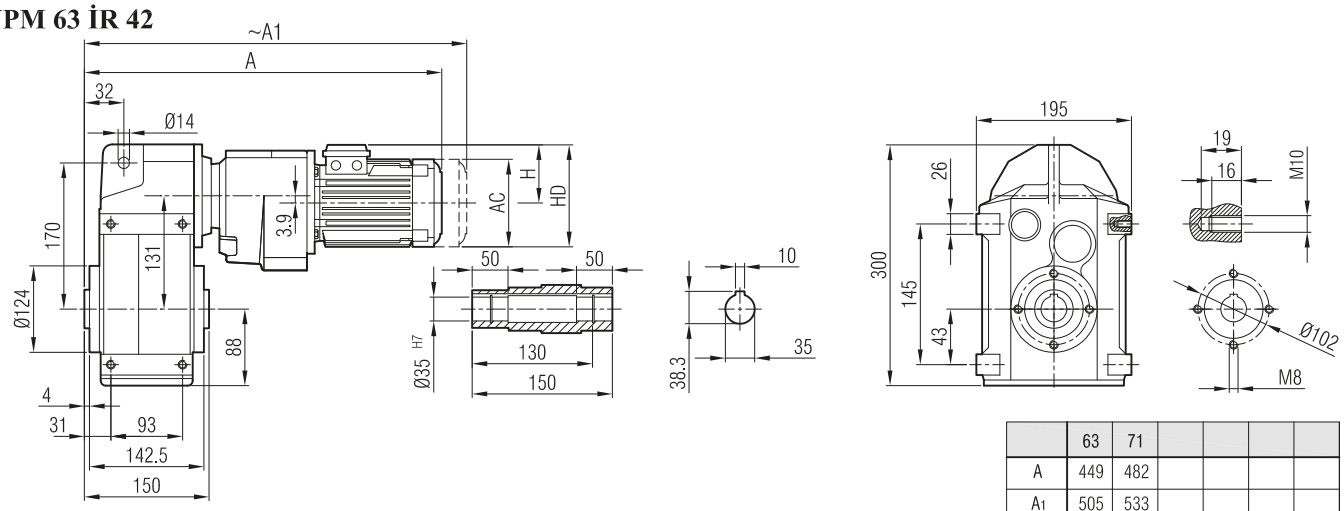

	63	71				
A	449	482				
A1	505	533				
H	97	111				
HD	160	182				
AC	121	138				

Dimension "A1" is for motors with brake
Maß "A1" ist für Motoren mit Bremse

YP 62 İR 42 / YP 62 İR 43
YP 63 İR 42 / YP 63 İR 43

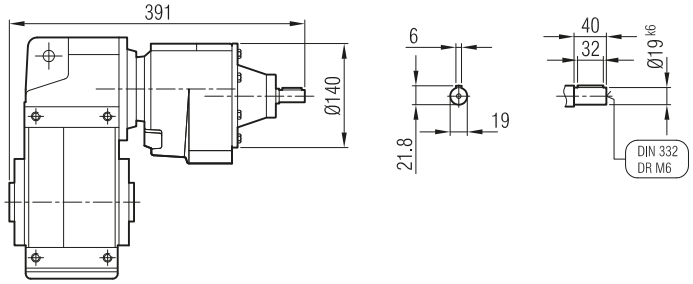

YPPM 62 İR 42
YPPM 63 İR 42

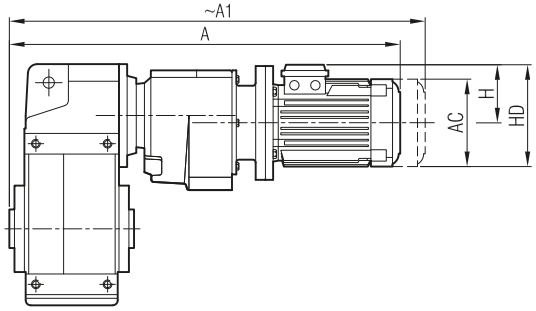

	63/B5	71/B5		
A	494	529		
A1	550	580		
H	97	111		
HD	160	182		
AC	121	138		

Dimension "A1" is for motors with brake
Maß "A1" ist für Motoren mit Bremse

YPP 62 İR 42
YPP 63 İR 42

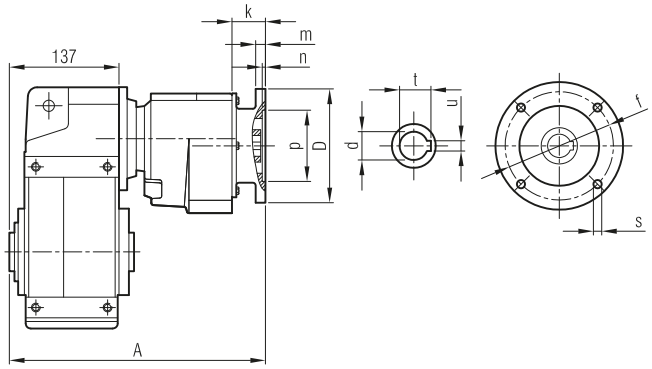

	A	Øp	Øf	ØD	s	k	m	n	Ød	t	u
63/B5	298	95	115	140	M8	35.5	8	4	11	12.8	4
71/B5	306	110	130	160	M8	45	9	4	14	16.3	5

YPM / YP
YPPM / YPP **... -SL** **... -H** **... -SDL**

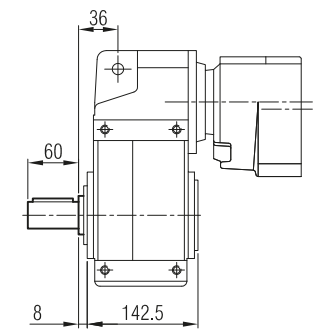

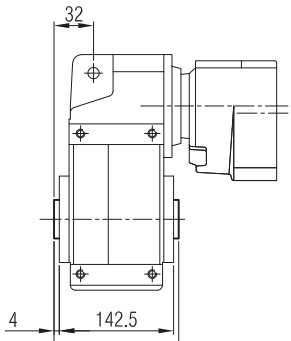

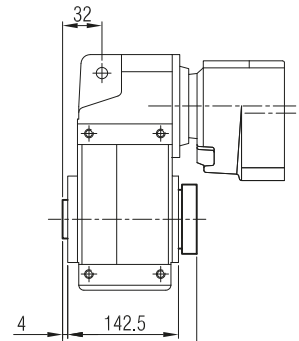

YPFM / YPF
YPFPM / YPFP **... -FL -SL** **... -FL**

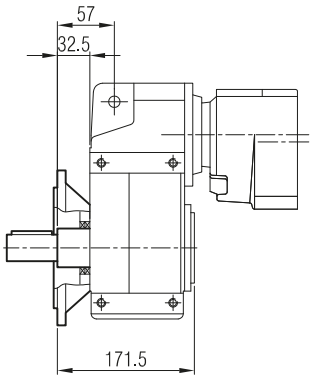

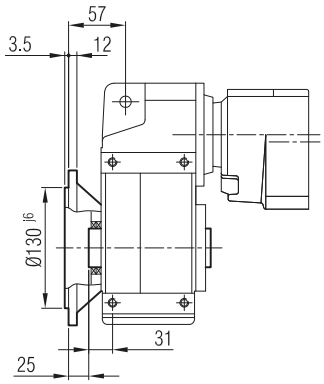

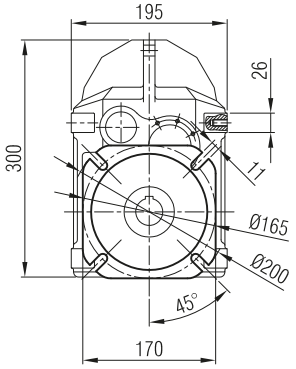

-TL

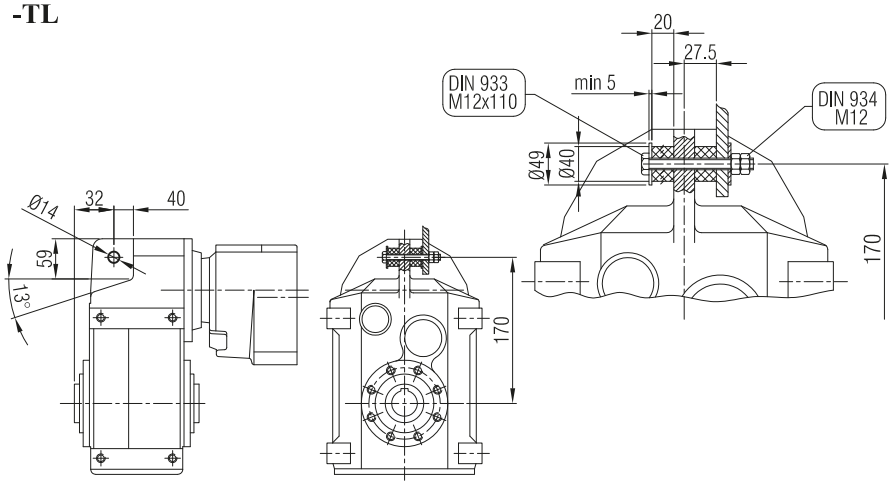

Terminal Box Positions
Klemenskasten Positionen

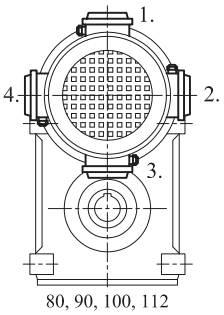

80, 90, 100, 112
B5 **Type** / *Tipo*

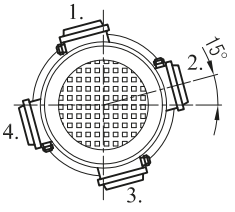

71 B5 **Type** / *Tipo*

YPM 72
YPM 73

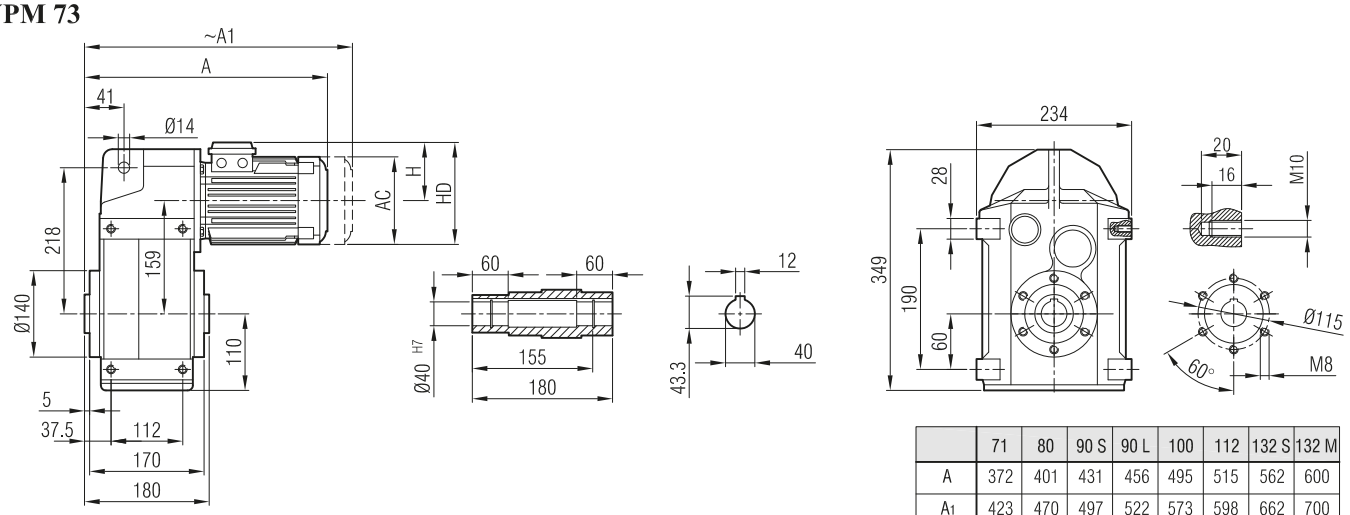

	71	80	90 S	90 L	100	112	132 S	132 M
A	372	401	431	456	495	515	562	600
A1	423	470	497	522	573	598	662	700
H	111	118	126	126	134	145	168	168
HD	182	198	216	216	234	257	300	300
AC	138	156	176	176	194	218	257	257

Dimension "A1" is for motors with brake
Maß "A1" ist für Motoren mit Bremse

YP 72
YP 73

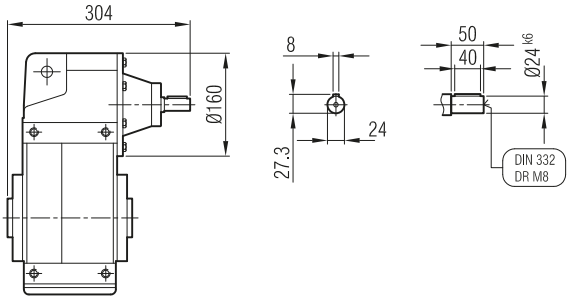

YPPM 72
YPPM 73

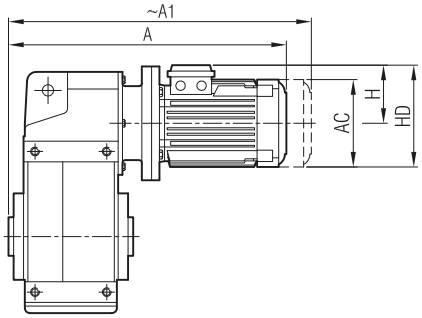

	63/B5	71/B5	80/B5	90 S/B5	90 L/B5	100/ B5	112/ B5	132 S/B5	132 M/B5
A	393	429	455	470	495	540	560	620	658
A1	449	480	524	536	561	618	643	720	758
H	97	111	118	126	126	134	145	168	168
HD	160	182	198	216	216	234	257	300	300
AC	121	138	156	176	176	194	218	257	257

Dimension "A1" is for motors with brake
Maß "A1" ist für Motoren mit Bremse

YPP 72
YPP 73

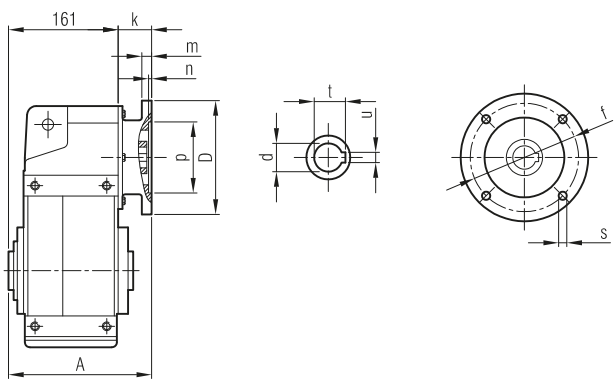

	A	Øp	Øf	ØD	s	k	m	n	Ød	t	u
63/B5	197	95	115	140	M8	35,5	8	4	11	12.8	4
71/B5	206	110	130	160	M8	45	9	4	14	16.3	5
80/B5	211	130	165	200	M10	50	12	5	19	21.8	6
90/B5	211	130	165	200	M10	50	12	5	24	27.3	8
100/B5	224	180	215	250	M12	63	14	5	28	31.3	8
112/B5	224	180	215	250	M12	63	14	5	28	31.3	8
132/B5	240	230	265	300	M12	79	17	5	38	41.3	10

YPM / YP
YPPM / YPP **... -SL** **... -H** **... -SDL**

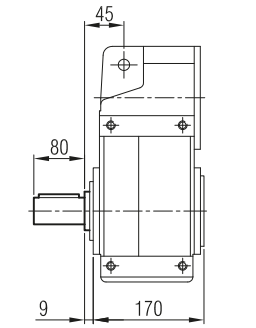

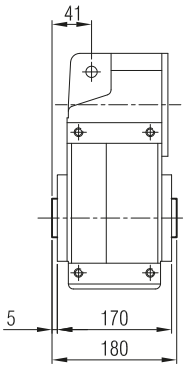

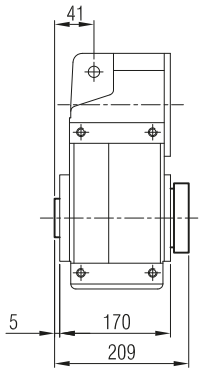

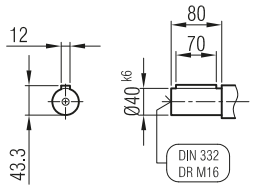

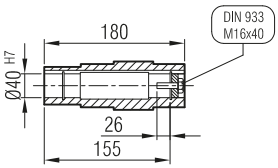

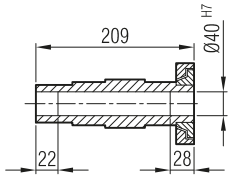

YPFM / YPF
YPFPM / YPFP **... -FL -SL** **... -FL**

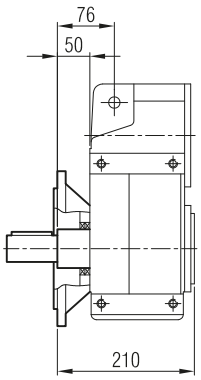

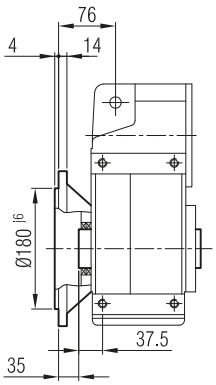

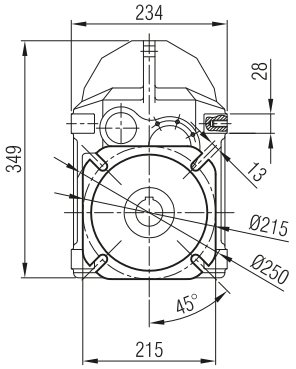

-TL

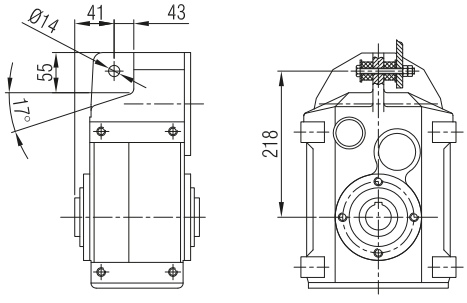

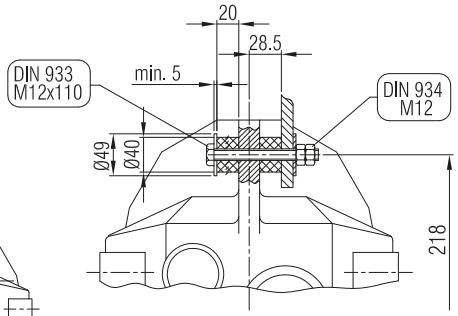

Terminal Box Positions
Klemenskasten Positionen

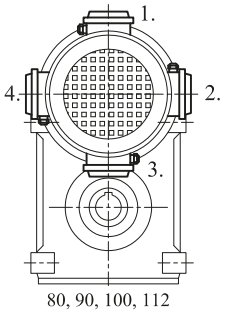

80, 90, 100, 112
B5 **Type** / *Tipo*

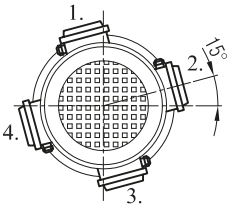

71 B5 **Type** / *Tipo*

YPM 74

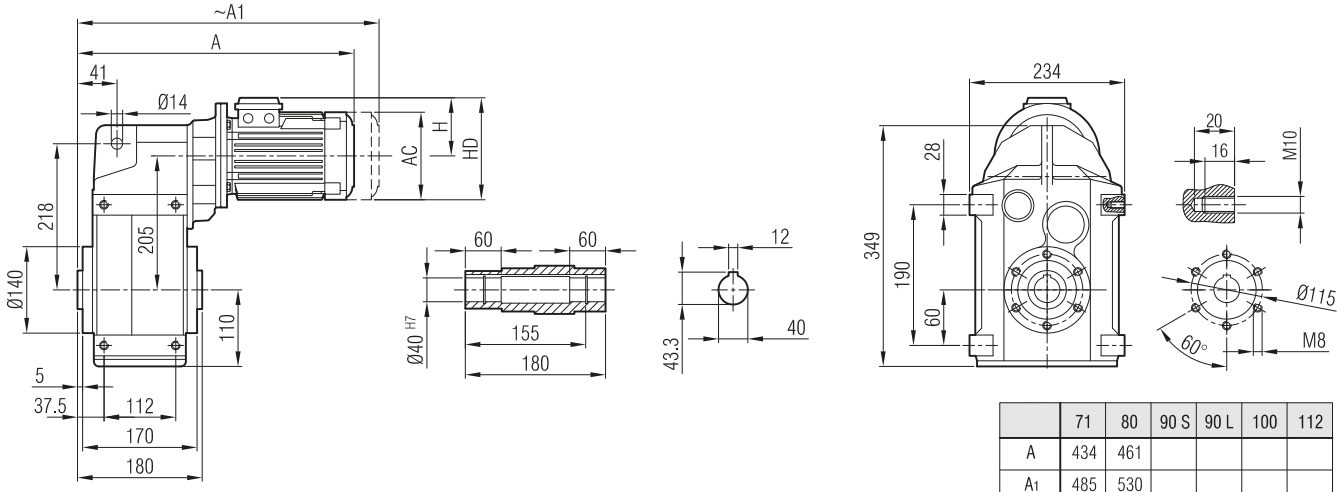

	71	80	90 S	90 L	100	112
A	434	461				
A1	485	530				
H	111	118				
HD	182	198				
AC	138	156				

Dimension "A1" is for motors with brake
Maß "A1" ist für Motoren mit Bremse

YP 74

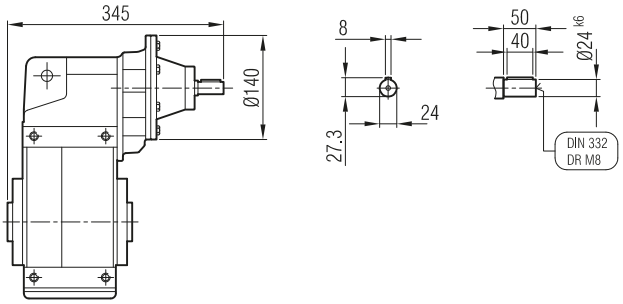

YPPM 74

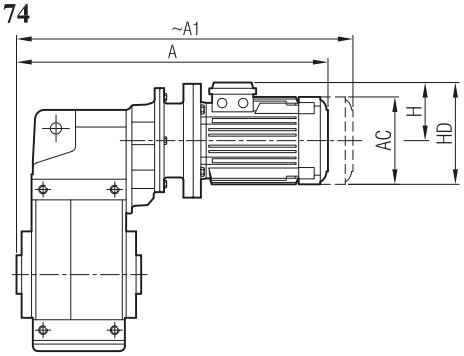

	63/B5	71/B5	80/B5	90 S/B5
A	448	483	506	
A1	504	534	575	
H	97	111	118	
HD	160	182	198	
AC	121	138	156	

Dimension "A1" is for motors with brake
Maß "A1" ist für Motoren mit Bremse

YPP 74

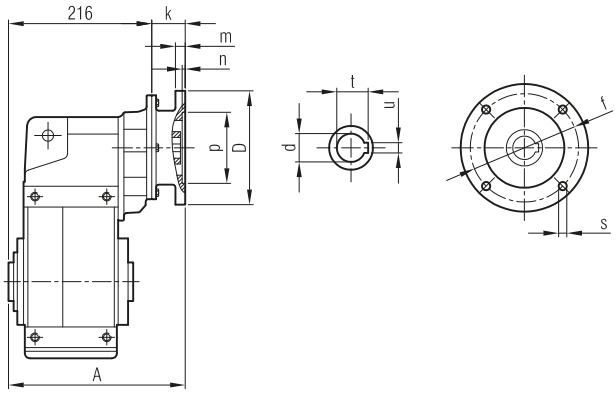

	A	Øp	Øf	ØD	s	k	m	n	Ød	t	u
63/B5	252	95	115	140	M8	35,5	8	4	11	12.8	4
71/B5	260	110	130	160	M8	44	9	4	14	16.3	5
80/B5	262	130	165	200	M10	46	12	5	19	21.8	6

YPM / YP
YPPM / YPP ... -SL

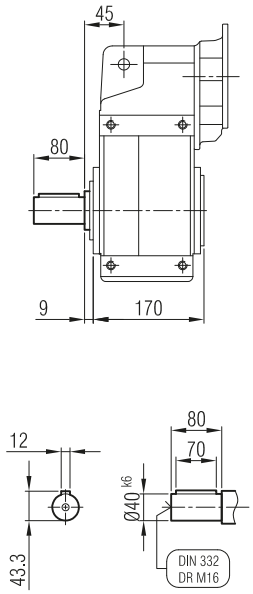

... -H

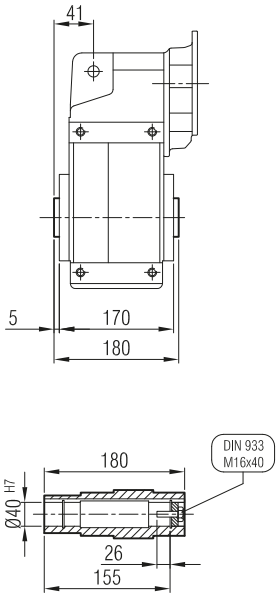

... -SDL

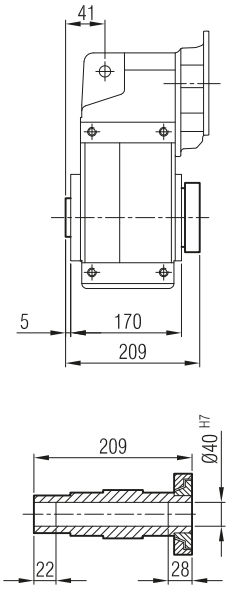

YPFM / YPF
YPFPM / YPFP ... -FL -SL

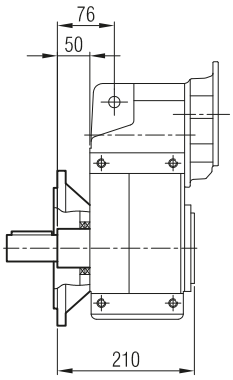

... -FL

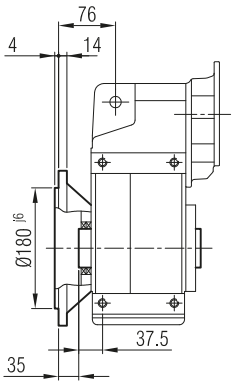

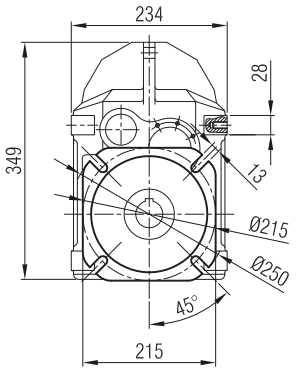

-TL

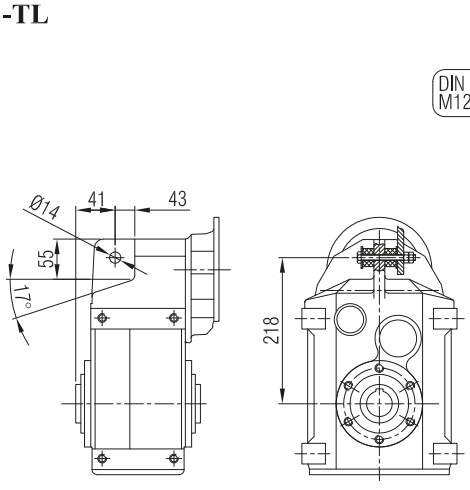

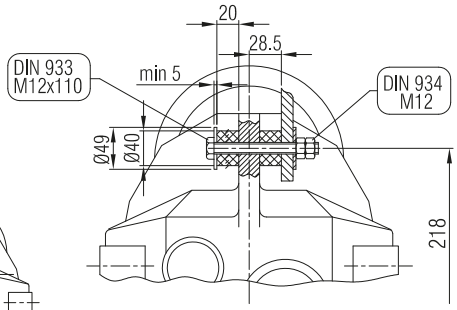

Terminal Box Positions
Klemenskasten Positionen

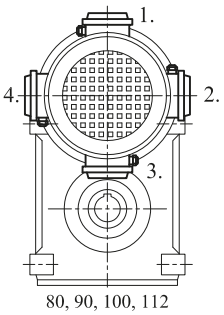

80, 90, 100, 112
B5 **Type** / *Tipo*

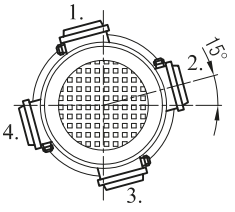

71 B5 **Type** / *Tipo*

YPM 72 İR 53
YPM 73 İR 52

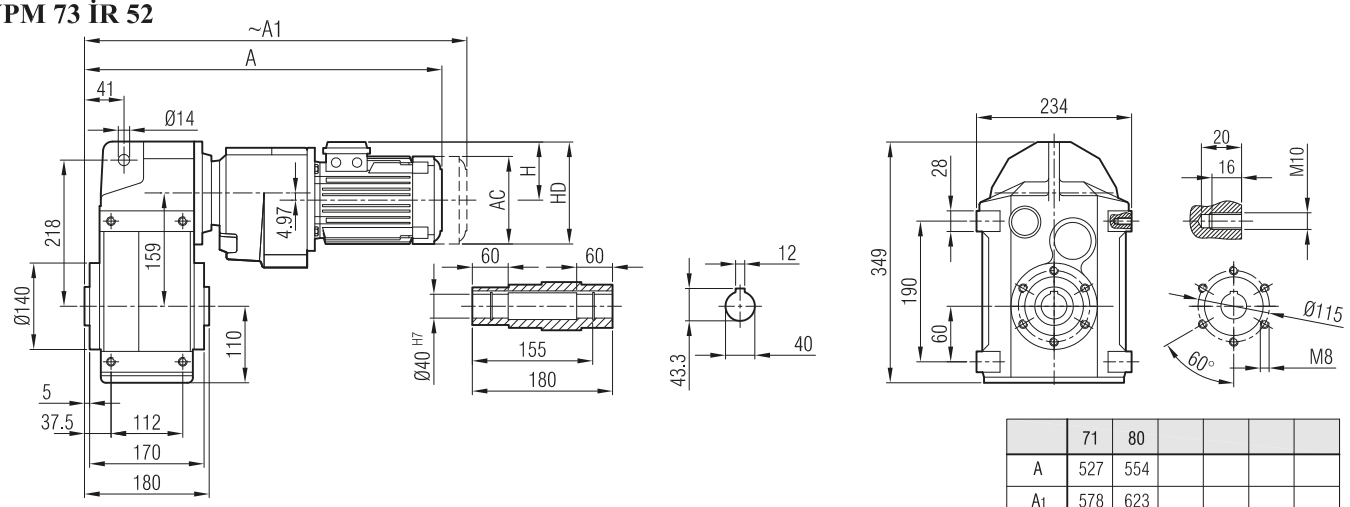

	71	80				
A	527	554				
A1	578	623				
H	111	118				
HD	182	198				
AC	138	156				

Dimension "A1" is for motors with brake
Maß "A1" ist für Motoren mit Bremse

YP 72 İR 52 / YP 72 İR 53
YP 73 İR 53 / YP 73 İR 53

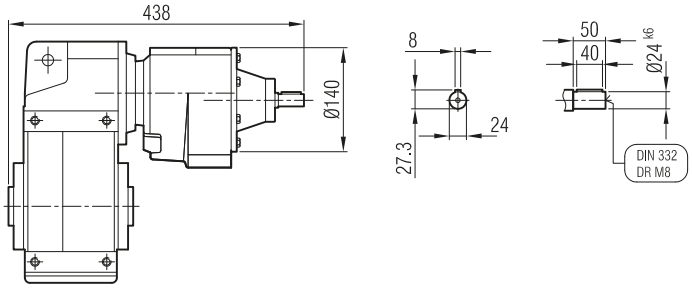

YPPM 72 İR 53
YPPM 73 İR 52

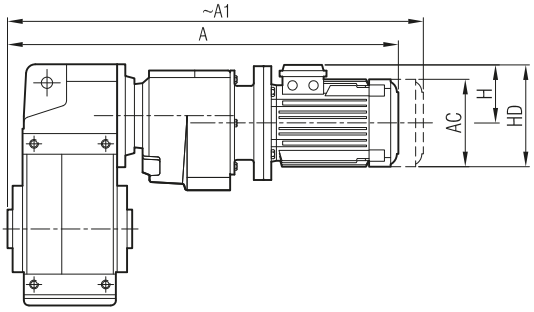

	63/B5	71/B5	80/B5	
A	541	576	599	
A1	597	627	668	
H	97	111	118	
HD	160	182	198	
AC	121	138	156	

Dimension "A1" is for motors with brake
Maß "A1" ist für Motoren mit Bremse

YPP 72 İR 53
YPP 73 İR 52

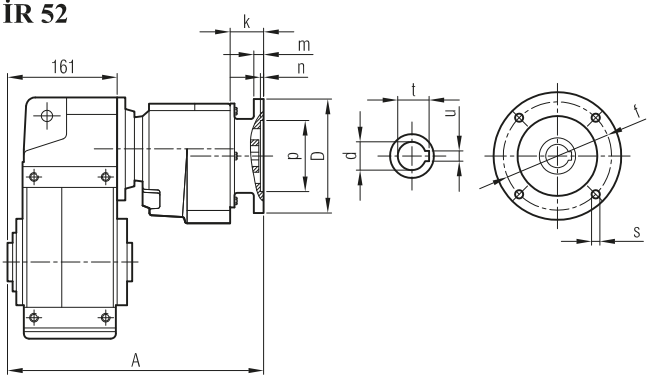

	A	Øp	Øf	ØD	s	k	m	n	Ød	t	u
63/B5	345	95	115	140	M8	35,5	8	4	11	12.8	4
71/B5	353	110	130	160	M8	44	9	4	14	16.3	5
80/B5	355	130	165	200	M10	46	12	5	19	21.8	6

YPM / YP
YPPM / YPP

... -SL

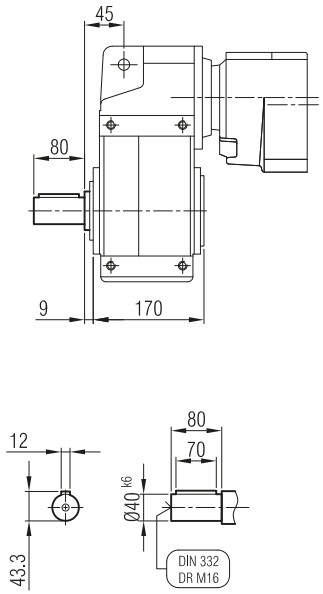

... -H

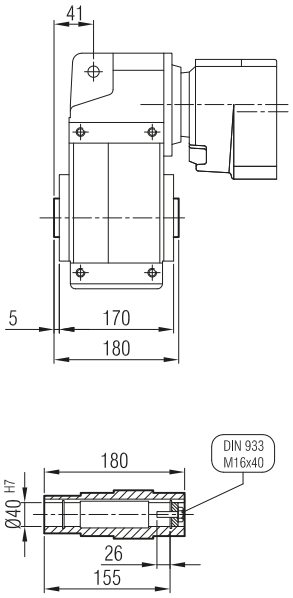

... -SDL

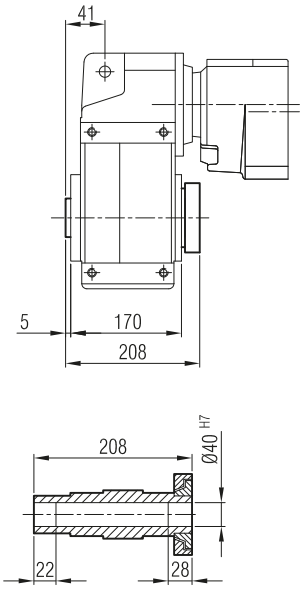

YPFM / YPF
YPFPM / YPFP

... -FL -SL

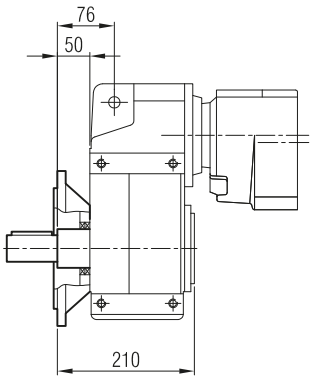

... -FL

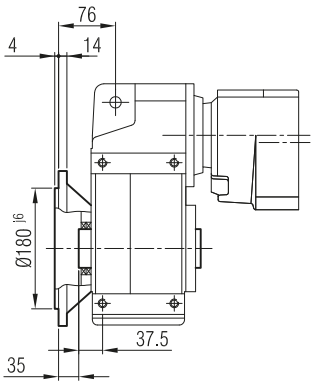

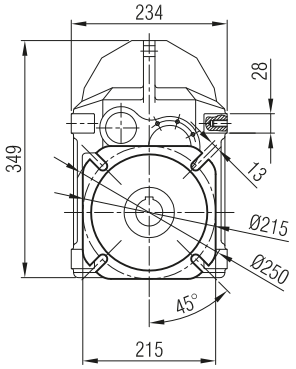

-TL

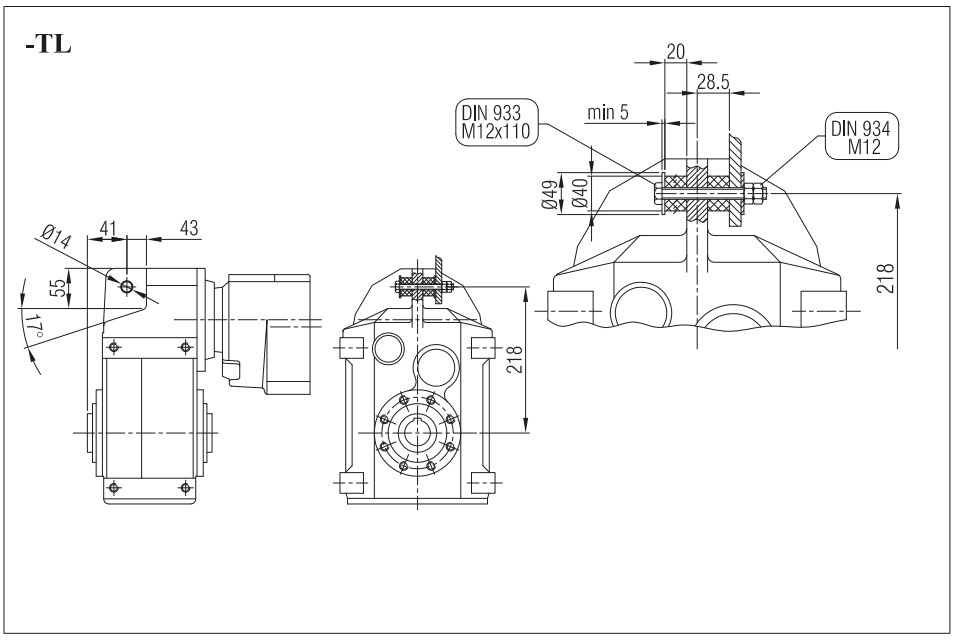

Terminal Box Positions
Klemenskasten Positionen

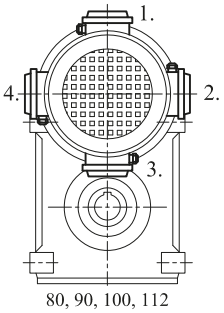

80, 90, 100, 112
B5 **Type** / *Tipo*

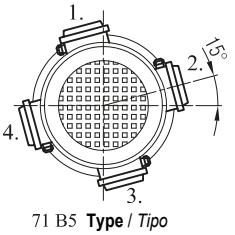

71 B5 **Type** / *Tipo*

YPM 82
YPM 83

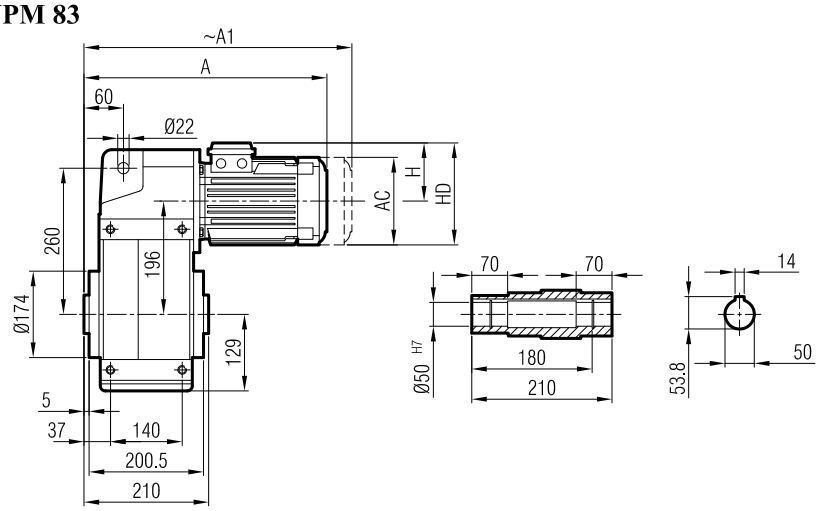

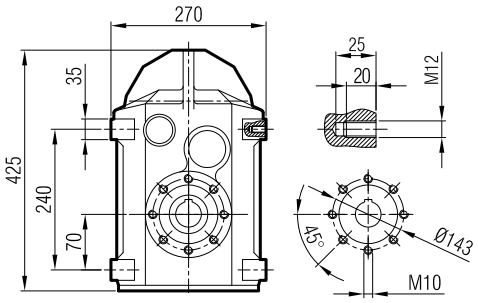

	71	80	90 S	90 L	100	112	132 S	132 M	160 M	160 L
A	394	424	454	479	521	544	591	629	696	767
A1	445	493	520	545	599	627	691	729	821	855
H	111	118	126	126	134	145	168	168	220	220
HD	182	198	216	216	234	257	300	300	380	380
AC	138	156	176	176	194	218	257	257	310	310

Dimension "A1" is for motors with brake
Maß "A1" ist für Motoren mit Bremse

YP 82
YP 83

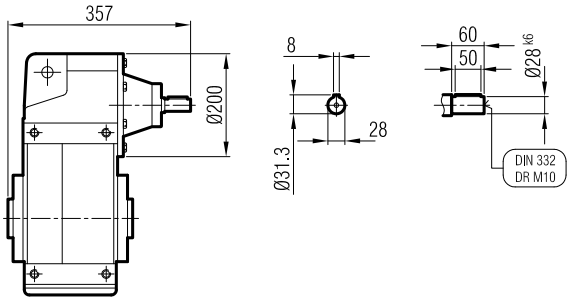

YPPM 82
YPPM 83

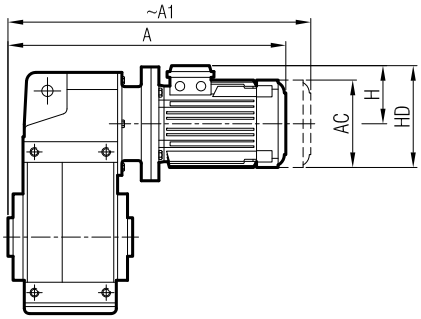

	71/B5	80/B5	90 S/B5	90 L/B5	100/ B5	112/ B5	132 S/B5	132 M/B5	160 M/B5	160 L/B5
A	470	503	519	544	580	600	668	706	796	767
A1	521	572	585	610	658	683	768	806	911	855
H	111	118	126	126	134	145	168	168	220	220
HD	182	198	216	216	234	257	300	300	380	380
AC	138	156	176	176	194	218	257	257	310	310

Dimension "A1" is for motors with brake
Maß "A1" ist für Motoren mit Bremse

YPP 82
YPP 83

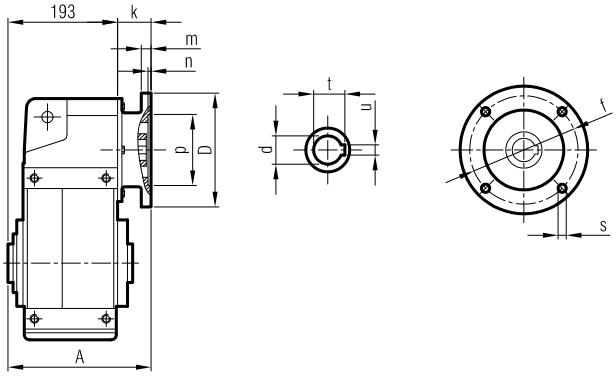

	A	Øp	Øf	ØD	s	k	m	n	Ød	t	u
71/B5	248	110	130	160	M8	55	10	4	14	16.3	5
80/B5	260	130	165	200	M10	67	12	5	19	21.8	6
90/B5	260	130	165	200	M10	67	12	5	24	27.3	8
100/B5	264	180	215	250	M12	71.5	14	5	28	31.3	8
112/B5	264	180	215	250	M12	71.5	14	5	28	31.3	8
132/B5	288	230	265	300	M12	95.5	17	5	38	41.3	10
160/B5	304	250	300	350	M14	111	18	6.5	42	45.3	12

YPM / YP
YPPM / YPP **... -SL** **... -H** **... -SDL**

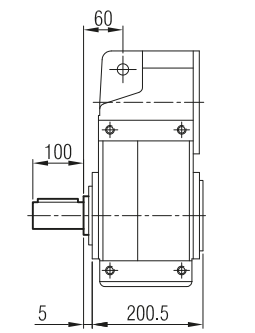

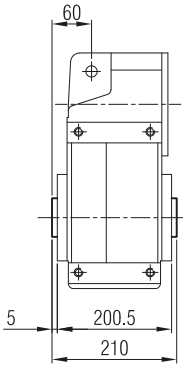

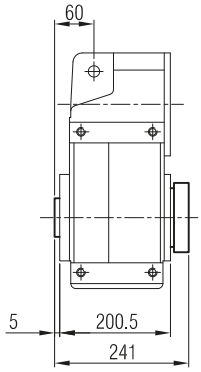

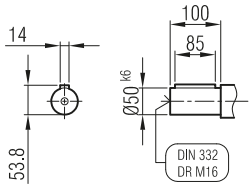

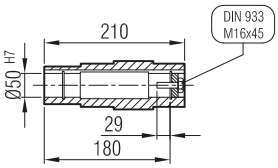

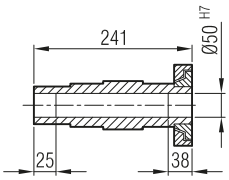

YPFM / YPF
YPFPM / YPFP **... -FL -SL** **... -FL**

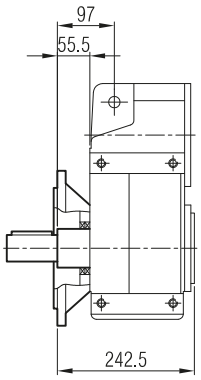

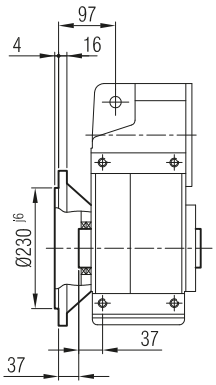

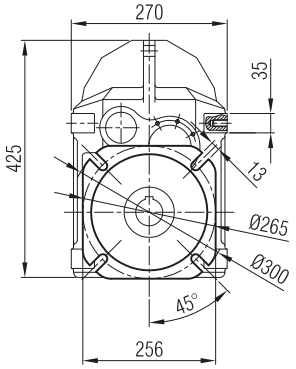

-TL

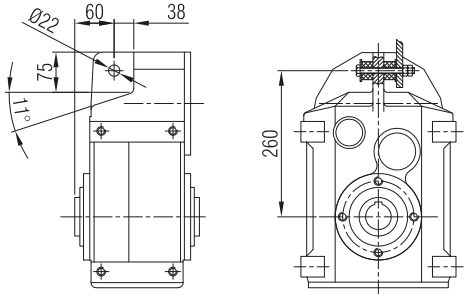

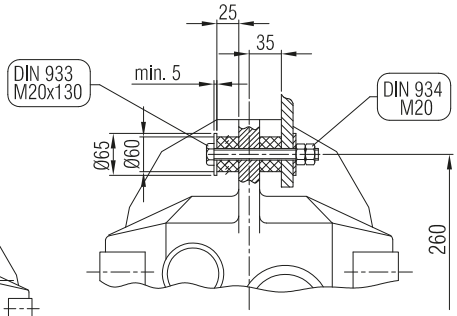

Terminal Box Positions
Klemenskasten Positionen

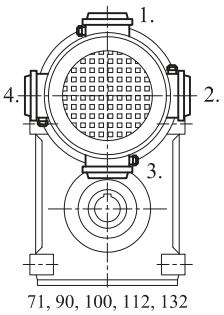

71, 90, 100, 112, 132
B5 **Type** / *Tipo*

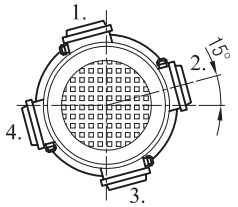

80 B5 **Type** / *Tipo*

YPM 84

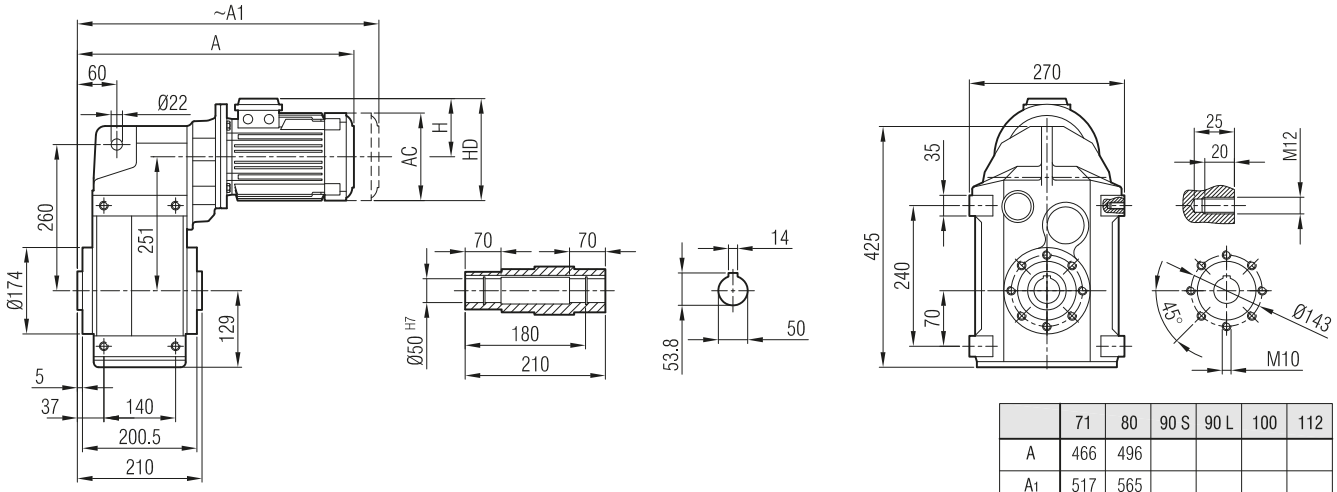

	71	80	90 S	90 L	100	112
A	466	496				
A_1	517	565				
H	111	118				
HD	182	198				
AC	138	156				

Dimension "A_1" is for motors with brake
Maß "A1" ist für Motoren mit Bremse

YP 84

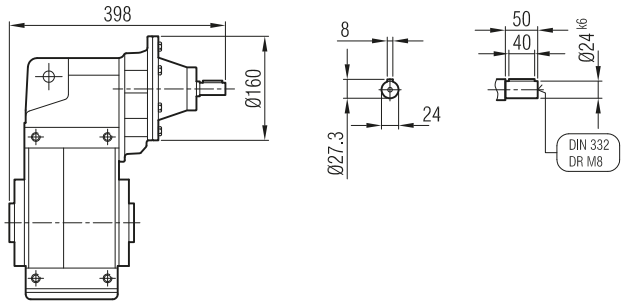

YPPM 84

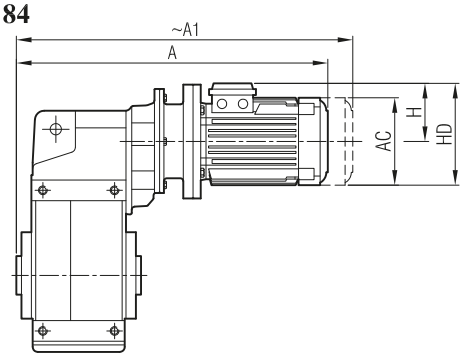

	63/B5	71/B5	80/B5	90 S/B5
A	488	523	549	
A_1	544	574	618	
H	97	111	118	
HD	160	182	198	
AC	121	138	156	

Dimension "A_1" is for motors with brake
Maß "A1" ist für Motoren mit Bremse

YPP 84

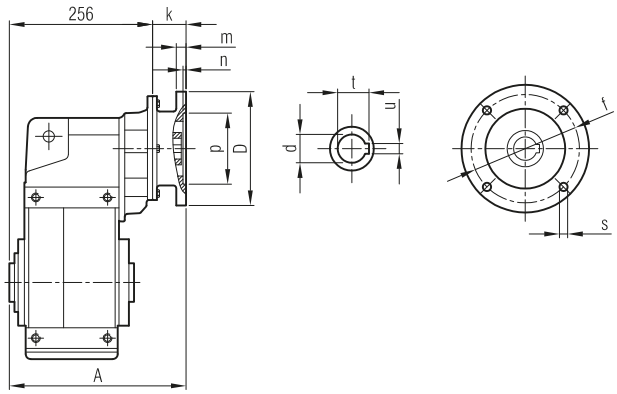

	A	Øp	Øf	ØD	s	k	m	n	Ød	t	u
63/B5	291	95	115	140	M8	35,5	8	4	11	12.8	4
71/B5	301	110	130	160	M8	45	10	4	14	16.3	5
80/B5	306	130	165	200	M10	50	12	5	19	21.8	6

YPM / YP
YPPM / YPP **... -SL** **... -H** **... -SDL**

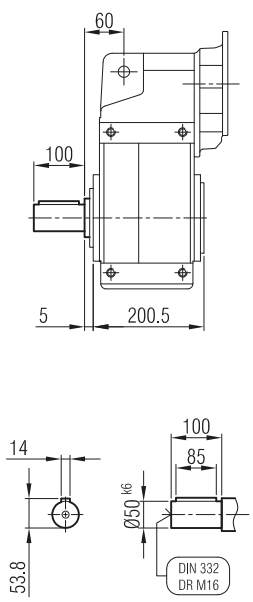

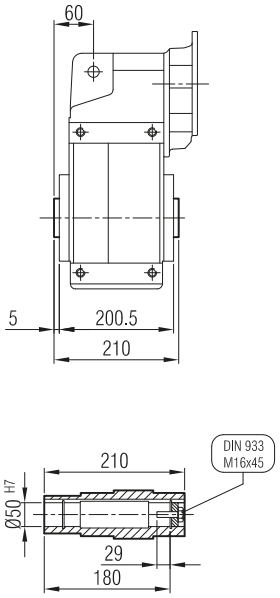

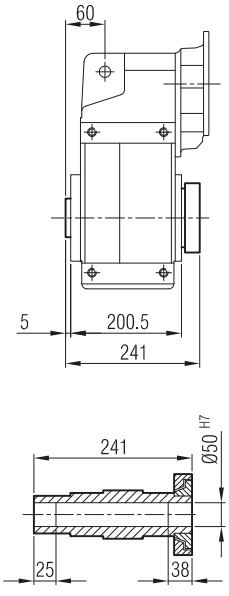

YPFM / YPF
YPFPM / YPFP **... -FL -SL** **... -FL**

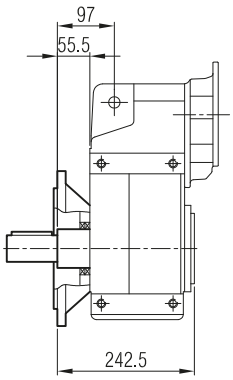

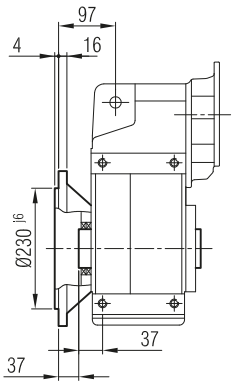

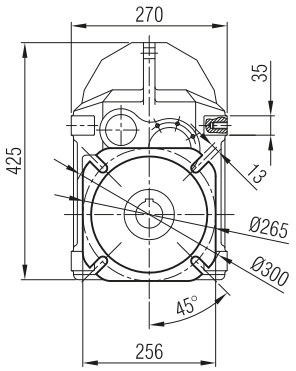

-TL

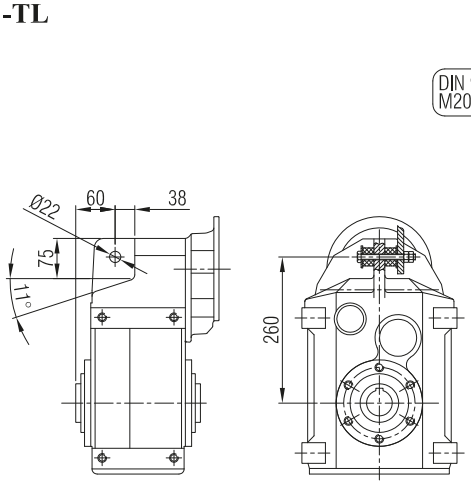

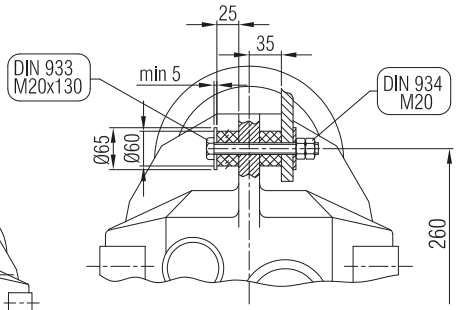

Terminal Box Positions
Klemenskasten Positionen

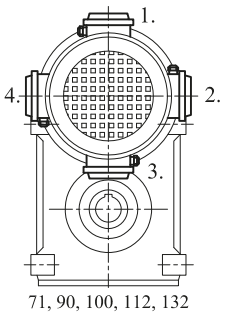

71, 90, 100, 112, 132
B5 **Type** / *Tipo*

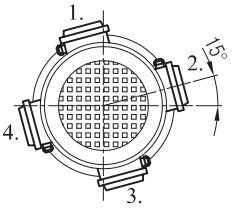

80 B5 **Type** / *Tipo*

YPM 82 İR 52 / YPM 82 İR 53
YPM 83 İR 53

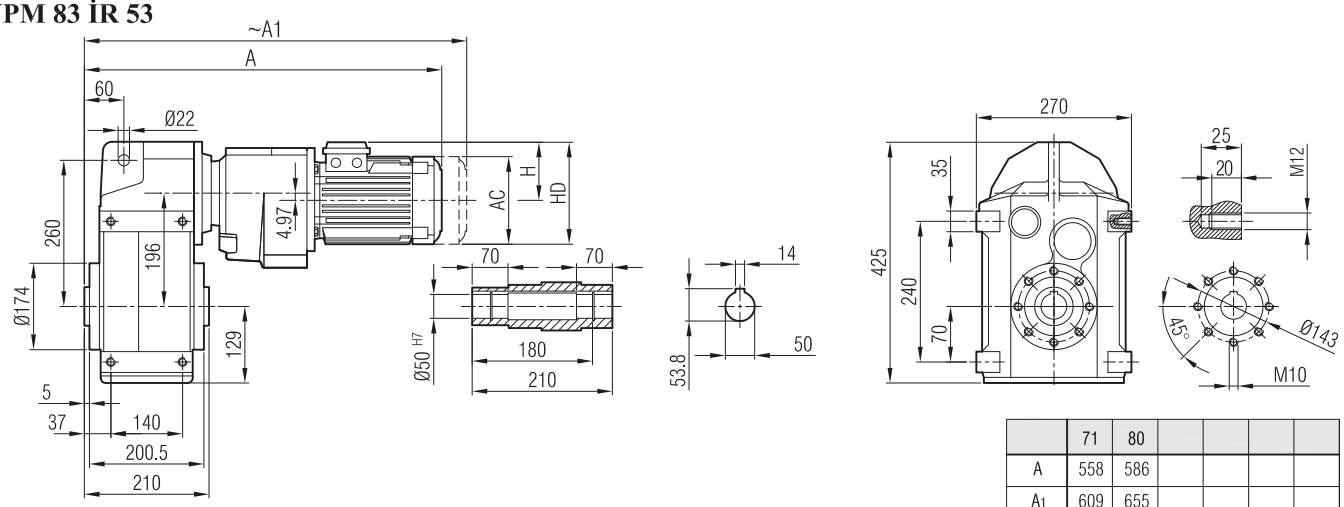

	71	80				
A	558	586				
A1	609	655				
H	111	118				
HD	182	198				
AC	138	156				

Dimension "A1" is for motors with brake
Maß "A1" ist für Motoren mit Bremse

YP 82 İR 52 / YP 82 İR 53
YP 83 İR 52 / YP 83 İR 53

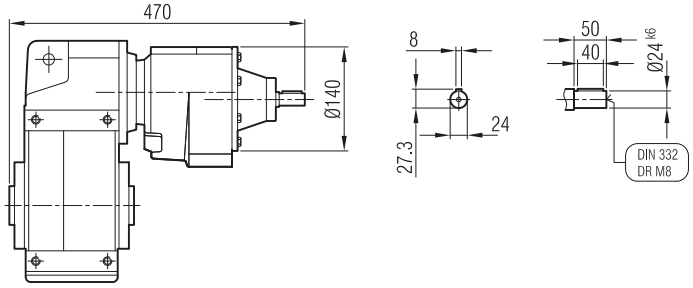

YPPM 82 İR 52 / YPPM 82 İR 53
YPPM 83 İR 53

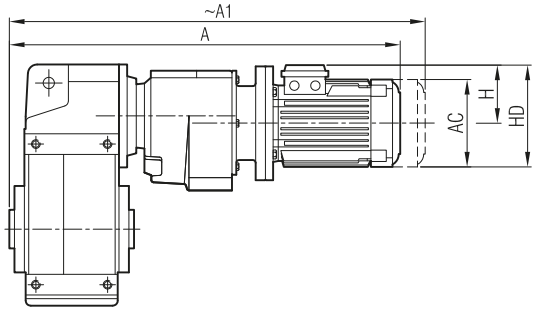

	63/B5	71/B5	80/B5	
A	573	607	630	
A1	629	658	699	
H	97	111	118	
HD	160	182	198	
AC	121	138	156	

Dimension "A1" is for motors with brake
Maß "A1" ist für Motoren mit Bremse

YPP 82 İR 52 / YPP 82 İR 53
YPP 83 İR 53

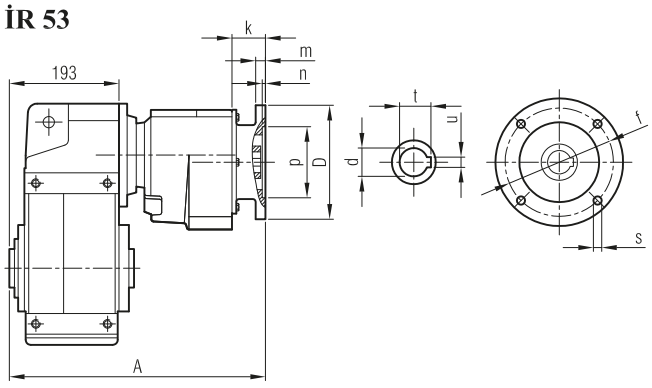

	A	Øp	Øf	ØD	s	k	m	n	Ød	t	u
63/B5	184	95	115	140	M8	35,5	8	4	11	12.8	4
71/B5	385	110	130	160	M8	44	9	4	14	16.3	5
80/B5	387	130	165	200	M10	46	12	5	19	21.8	6

YPM / YP
YPPM / YPP ... -SL

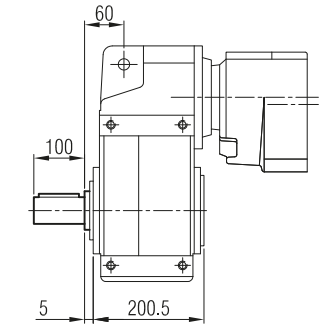

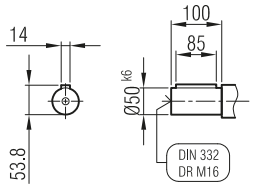

... -H

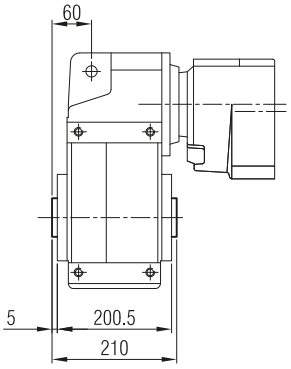

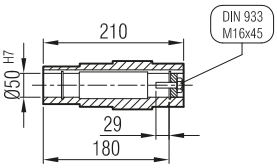

... -SDL

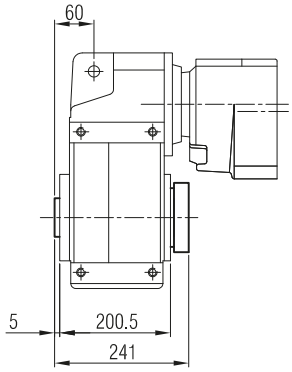

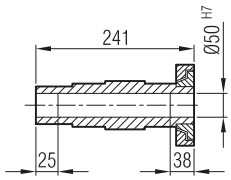

YPFM / YPF
YPFPM / YPFP ... -FL -SL

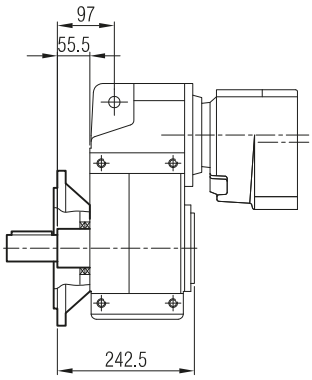

... -FL

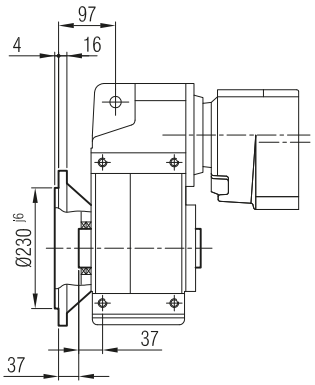

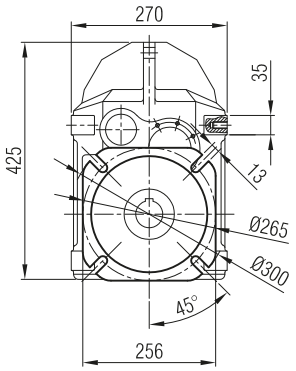

-TL

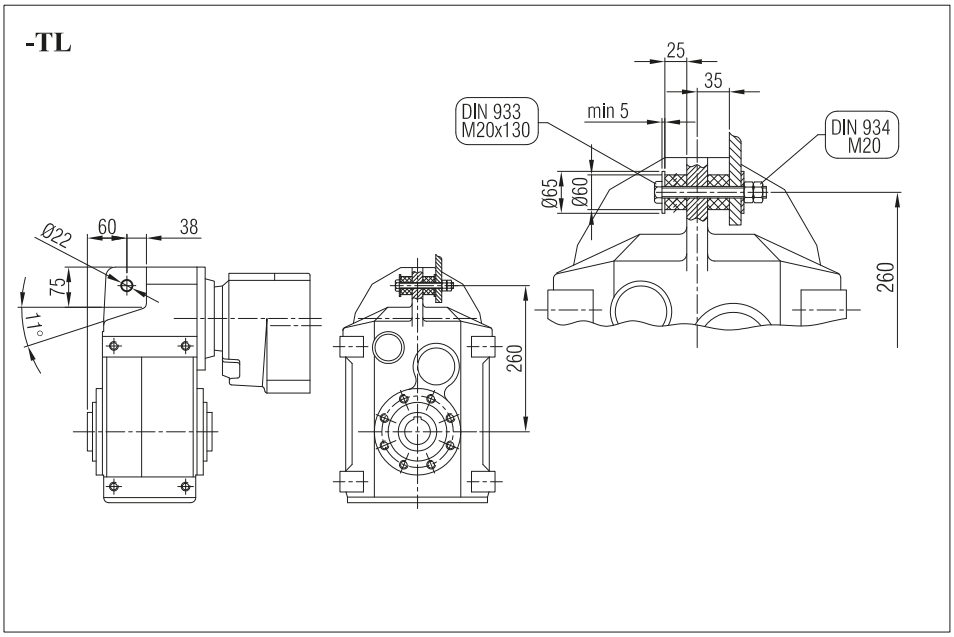

Terminal Box Positions
Klemenskasten Positionen

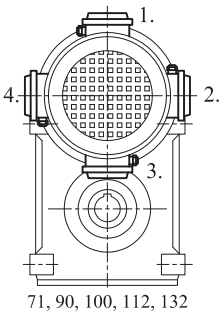

71, 90, 100, 112, 132
B5 **Type** / *Tipo*

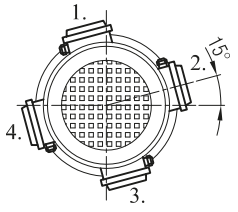

80 B5 **Type** / *Tipo*

YPM 92
YPM 93

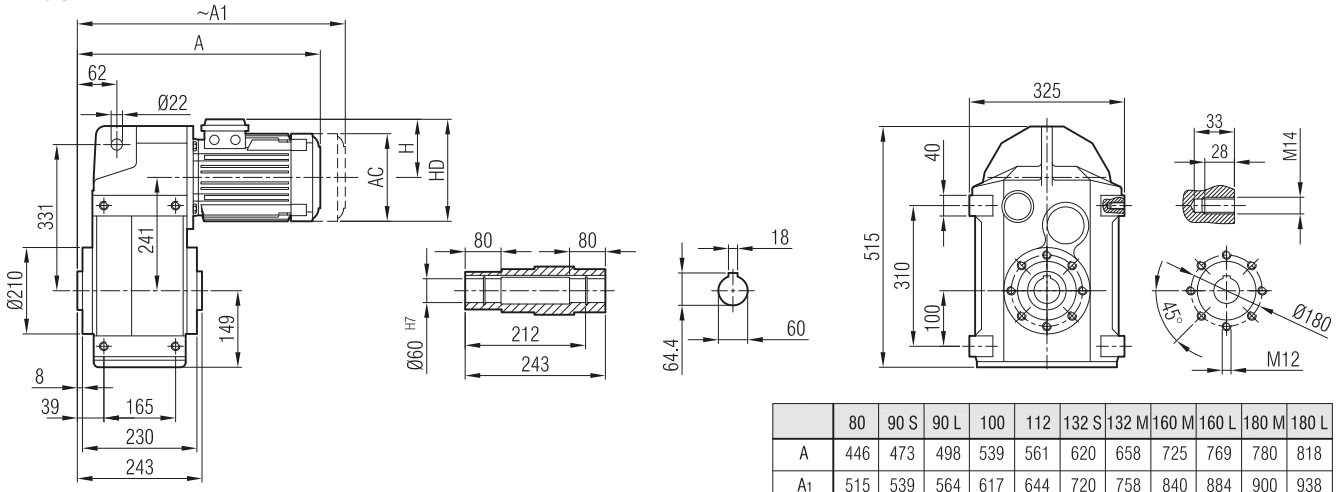

	80	90 S	90 L	100	112	132 S	132 M	160 M	160 L	180 M	180 L
A	446	473	498	539	561	620	658	725	769	780	818
A1	515	539	564	617	644	720	758	840	884	900	938
H	118	126	126	134	145	168	168	220	220	241	241
HD	198	216	216	234	257	300	300	380	380	421	421
AC	156	176	176	194	218	257	257	310	310	348	348

Dimension "A1" is for motors with brake
Maß "A1" ist für Motoren mit Bremse

YP 92
YP 93

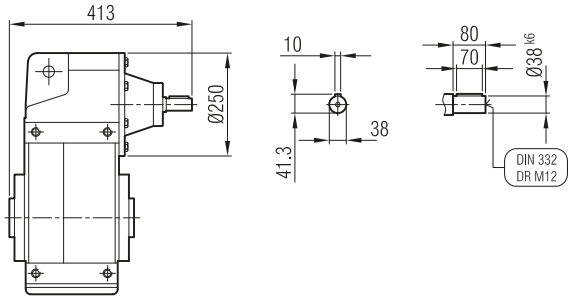

YPPM 92
YPPM 93

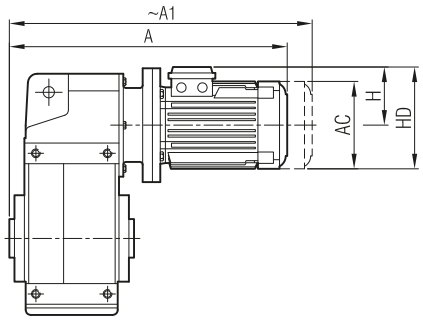

	80/B5	90 S/B5	90 L/B5	100/ B5	112/ B5	132 S/B5	132 M/B5	160 M/B5	160 L/B5	180 M/B5	180 L/B5
A	534	549	574	614	634	699	737	825	869	882	920
A1	603	615	640	692	717	799	837	940	984	1002	1040
H	118	126	126	134	145	168	168	220	220	241	241
HD	198	216	216	234	257	300	300	380	380	421	421
AC	156	176	176	194	218	257	257	310	310	348	348

Dimension "A1" is for motors with brake
Maß "A1" ist für Motoren mit Bremse

YPP 92
YPP 93

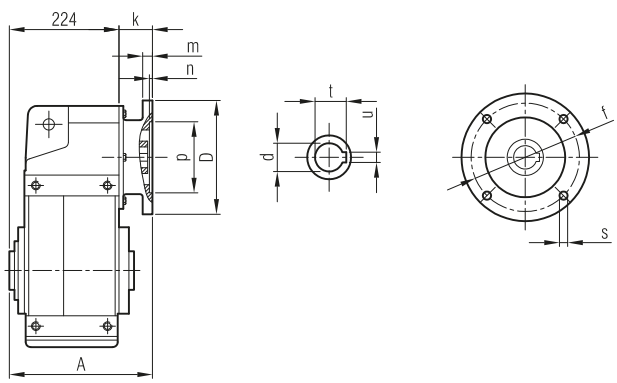

	A	Øp	Øf	ØD	s	k	m	n	Ød	t	u
80/B5	290	130	165	200	M10	67	12	5	19	21.8	6
90/B5	290	130	165	200	M10	67	12	5	24	27.3	8
100/B5	298	180	215	250	M12	74	14	5	28	31.3	8
112/B5	298	180	215	250	M12	74	14	5	28	31.3	8
132/B5	319	230	265	300	M12	95	17	6	38	41.3	10
160/B5	335	250	300	350	M14	111	18	6.5	42	45.3	12
180/B5	335	250	300	350	M14	111	18	6.5	48	51.8	14

YPM / YP
YPPM / YPP **... -SL** **... -H** **... -SDL**

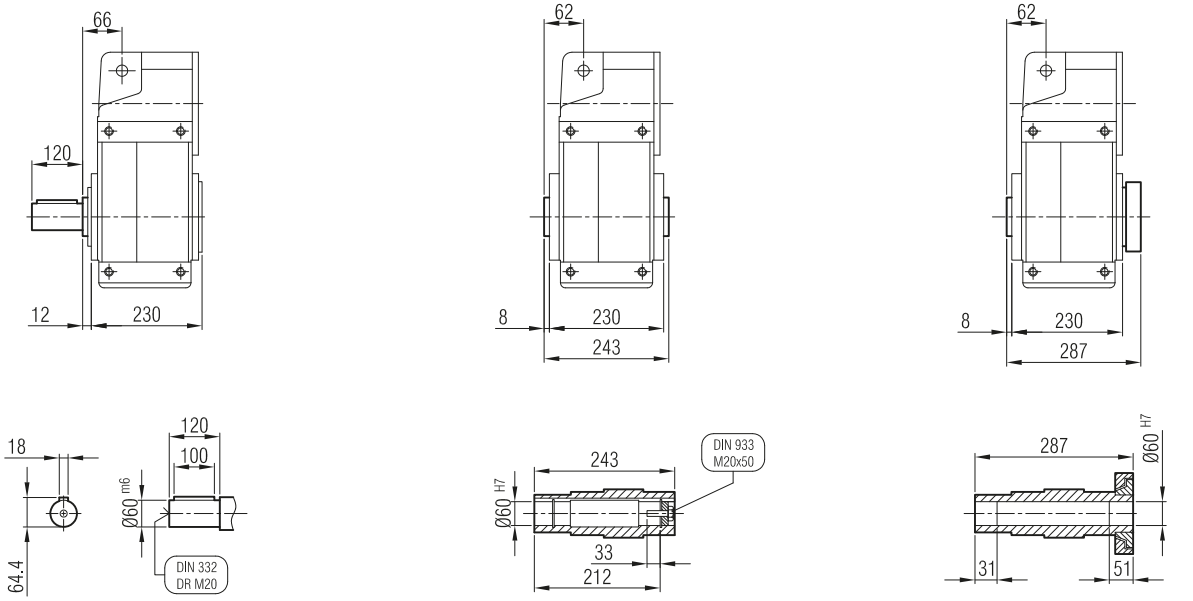

YPFM / YPF
YPFPM / YPFP **... -FL -SL** **... -FL**

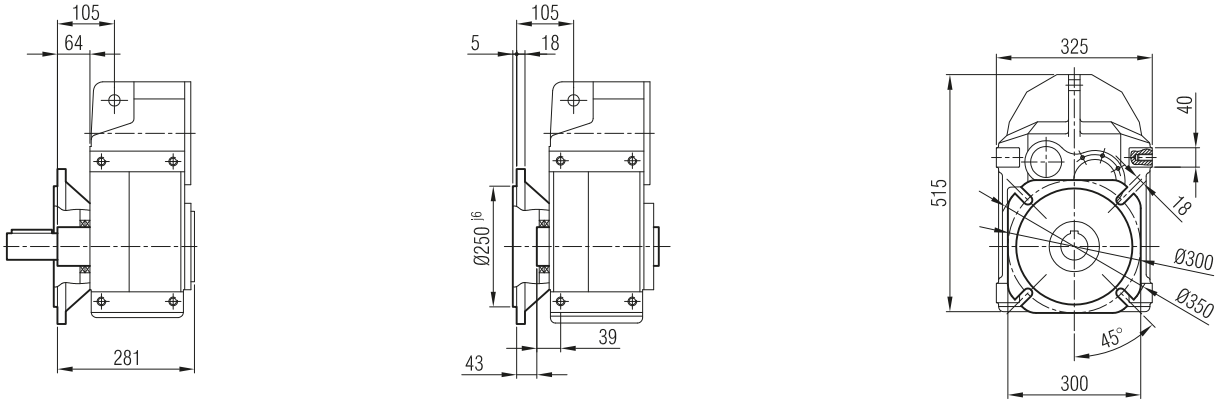

-TL

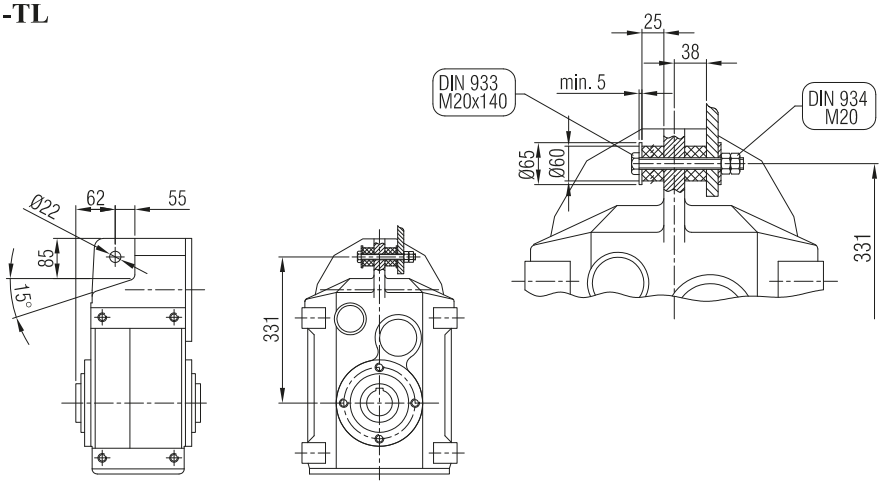

Terminal Box Positions
Klemenskasten Positionen

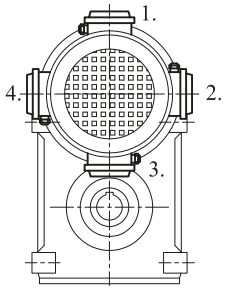

YPM 94

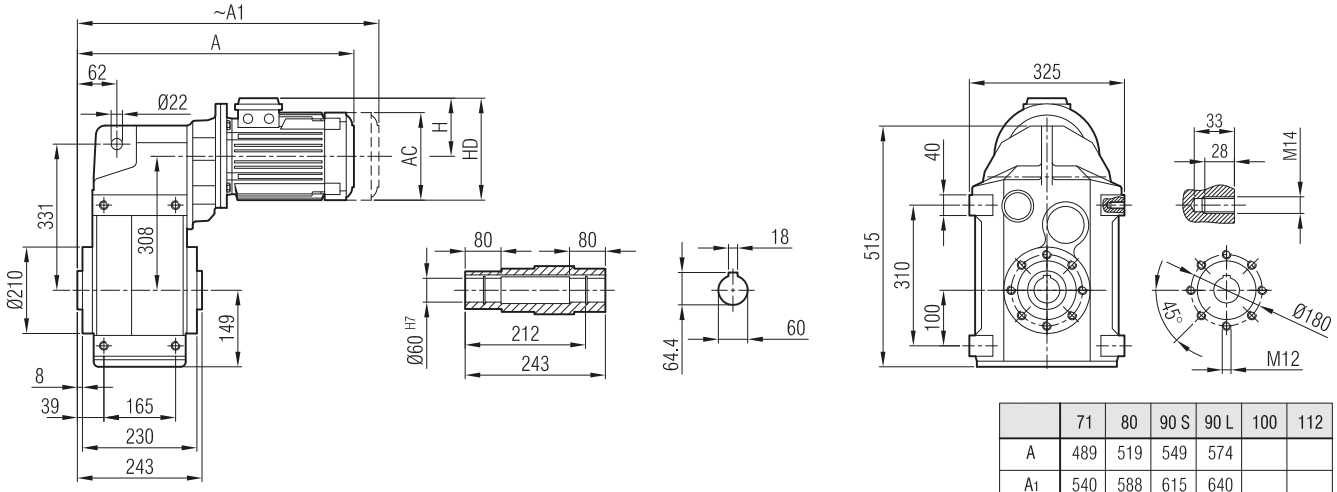

	71	80	90 S	90 L	100	112
A	489	519	549	574		
A_1	540	588	615	640		
H	111	118	126	126		
HD	182	198	216	216		
AC	138	156	176	176		

Dimension "A_1" is for motors with brake
Maß "A1" ist für Motoren mit Bremse

YP 94

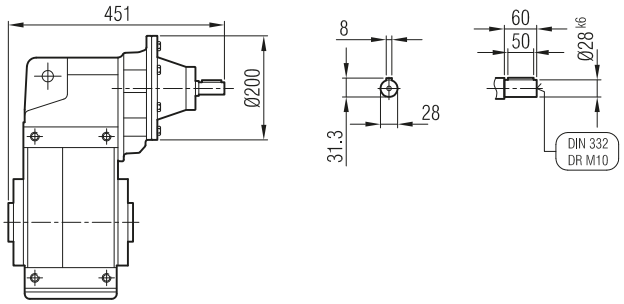

YPPM 94

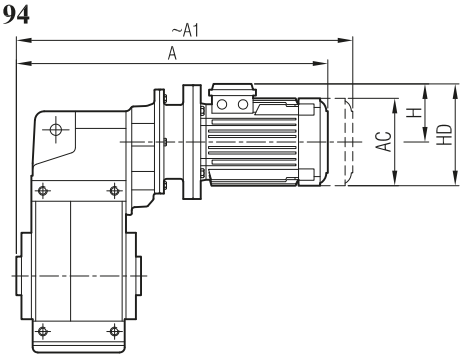

	71/B5	80/B5	90 S/B5	90 L/B5
A	565	598	613	638
A_1	616	667	679	704
H	111	118	126	126
HD	182	198	216	216
AC	138	156	176	176

Dimension "A_1" is for motors with brake
Maß "A1" ist für Motoren mit Bremse

YPP 94

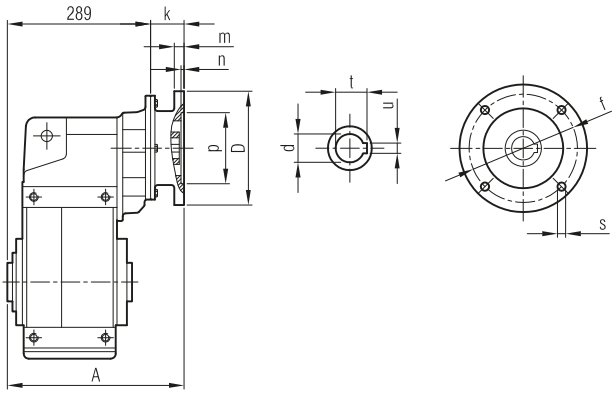

	A	Øp	Øf	ØD	s	k	m	n	Ød	t	u
71/B5	342	110	130	160	M8	55	10	4	14	16.3	5
80/B5	354	130	165	200	M10	67	12	5	19	21.8	6
90/B5	354	130	165	200	M10	67	12	5	24	27.3	8

YPM / YP
YPPM / YPP **... -SL** **... -H** **... -SDL**

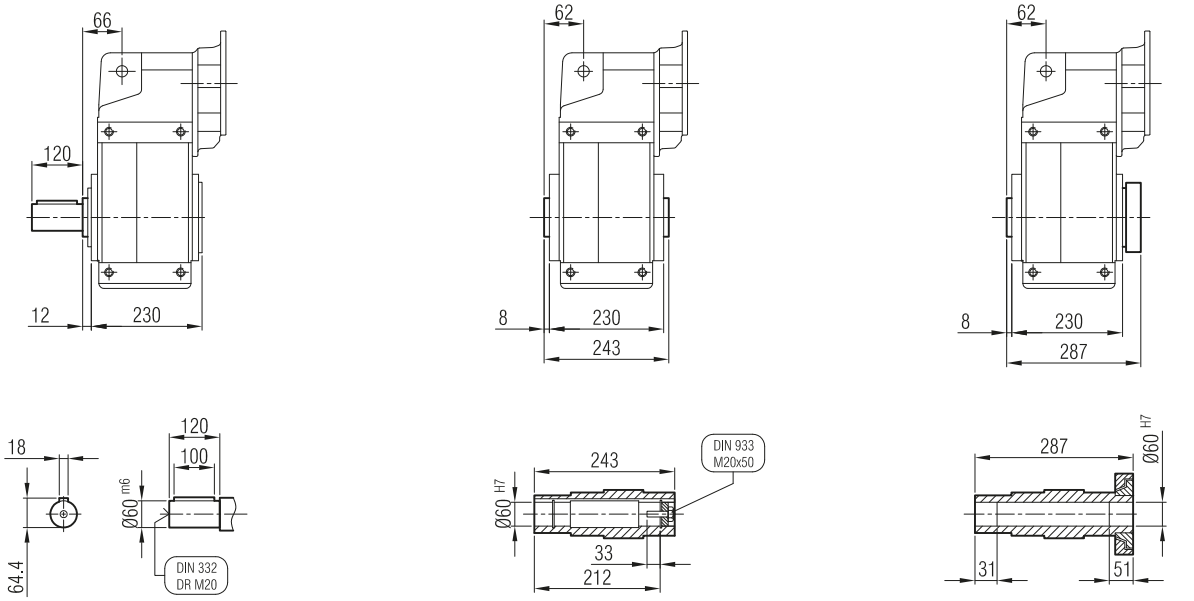

YPFM / YPF
YPFPM / YPFP **... -FL -SL** **... -FL**

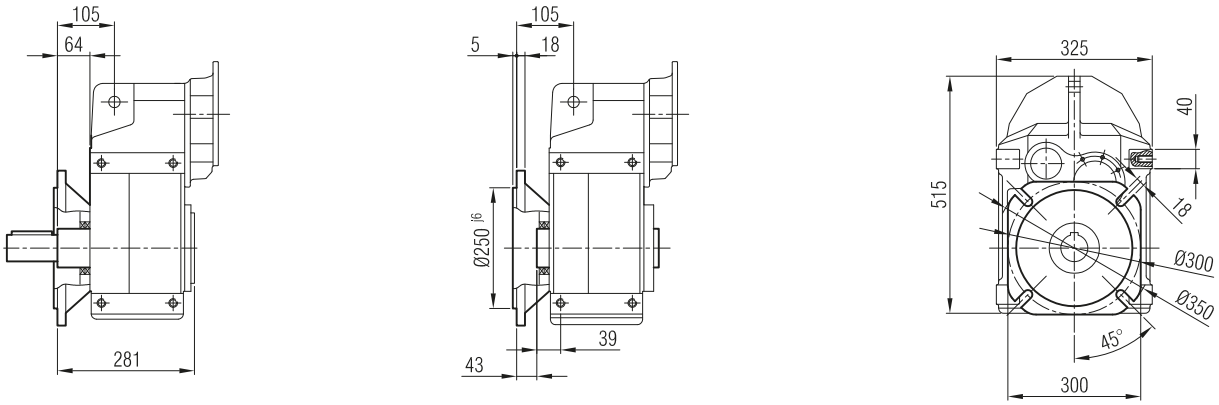

-TL

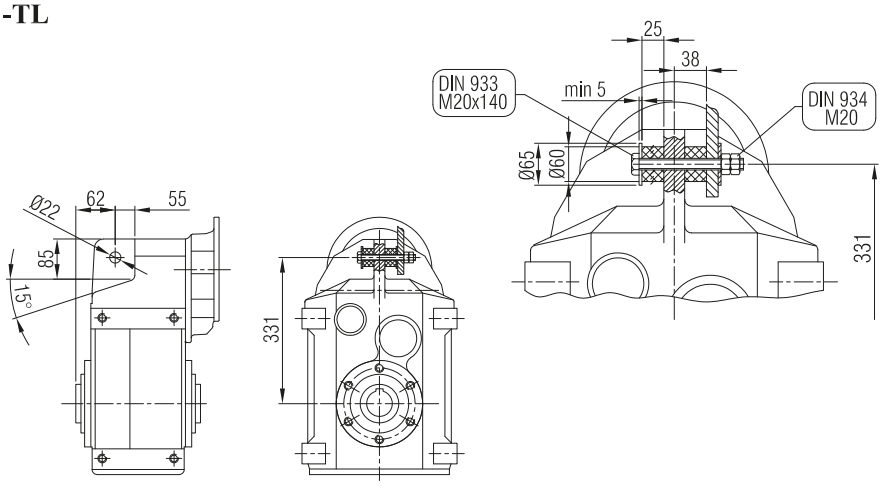

Terminal Box Positions
Klemenskasten Positionen

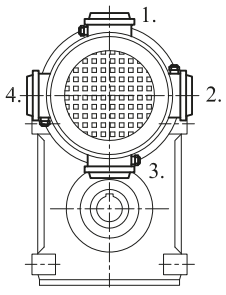

YPM 92 İR 62 / YPM 92 İR 63
YPM 93 İR 63

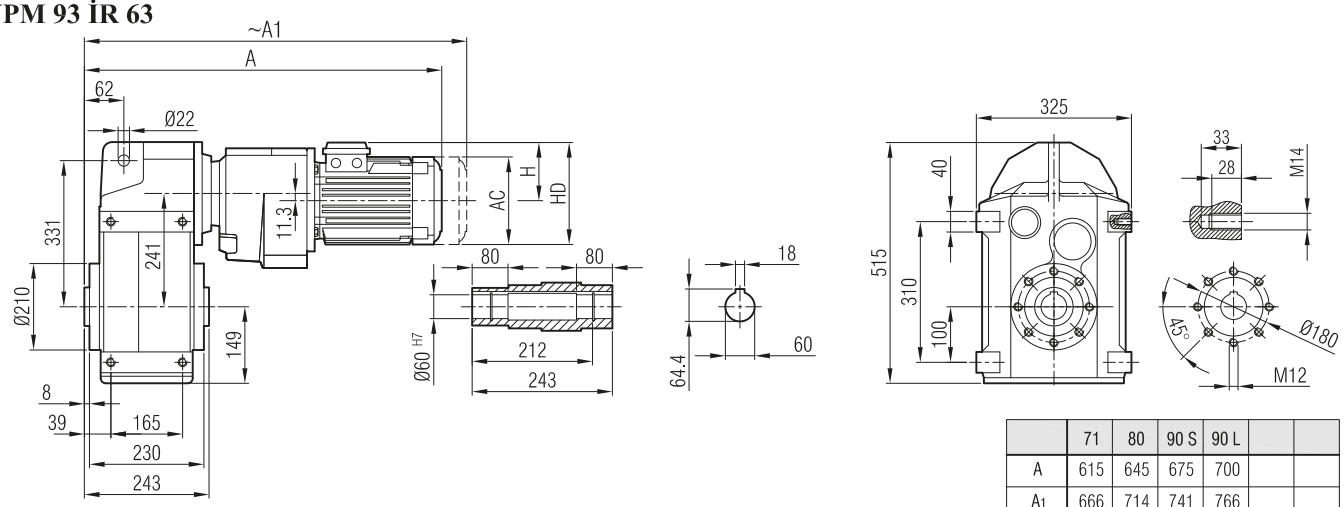

	71	80	90 S	90 L		
A	615	645	675	700		
A1	666	714	741	766		
H	111	118	126	126		
HD	182	198	216	216		
AC	138	156	176	176		

Dimension "A1" is for motors with brake
Maß "A1" ist für Motoren mit Bremse

YP 92 İR 62 / YP 92 İR 63
YP 93 İR 62 / YP 93 İR 63

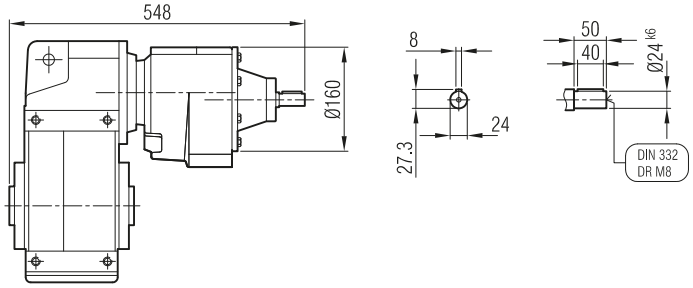

YPPM 92 İR 62 / YPPM 92 İR 63
YPPM 93 İR 63

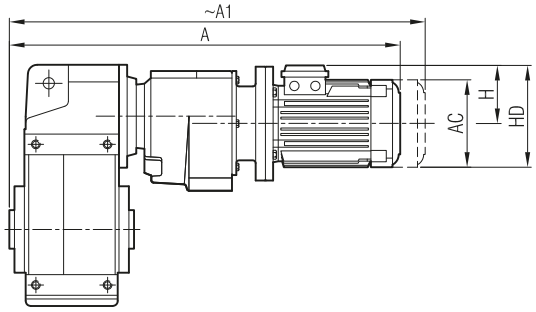

	63/B5	71/B5	80/B5	90 S/B5	90 L/B5
A	637	672	698	714	739
A1	693	723	767	780	805
H	97	111	118	126	126
HD	160	182	198	216	216
AC	121	138	156	176	176

Dimension "A1" is for motors with brake
Maß "A1" ist für Motoren mit Bremse

YPP 92 İR 62 / YPP 92 İR 63
YPP 93 İR 63

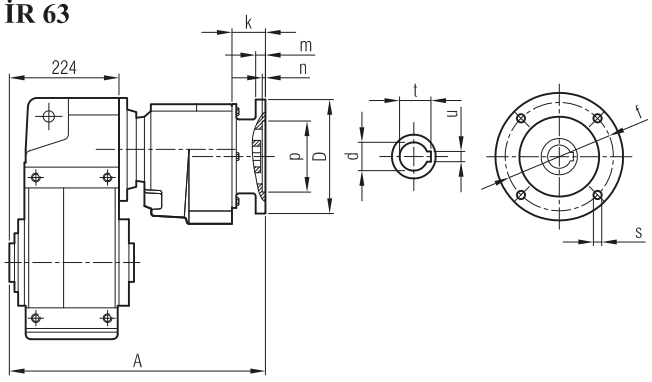

	A	Øp	Øf	ØD	s	k	m	n	Ød	t	u
63/B5	441	95	115	140	M8	35.5	8	4	11	12.8	4
71/B5	450	110	130	160	M8	45	9	4	14	16.3	5
80/B5	455	130	165	200	M10	50	12	5	19	21.8	6
90/B5	455	130	165	200	M10	50	12	5	24	27.3	8

YPM / YP
YPPM / YPP **... -SL** **... -H** **... -SDL**

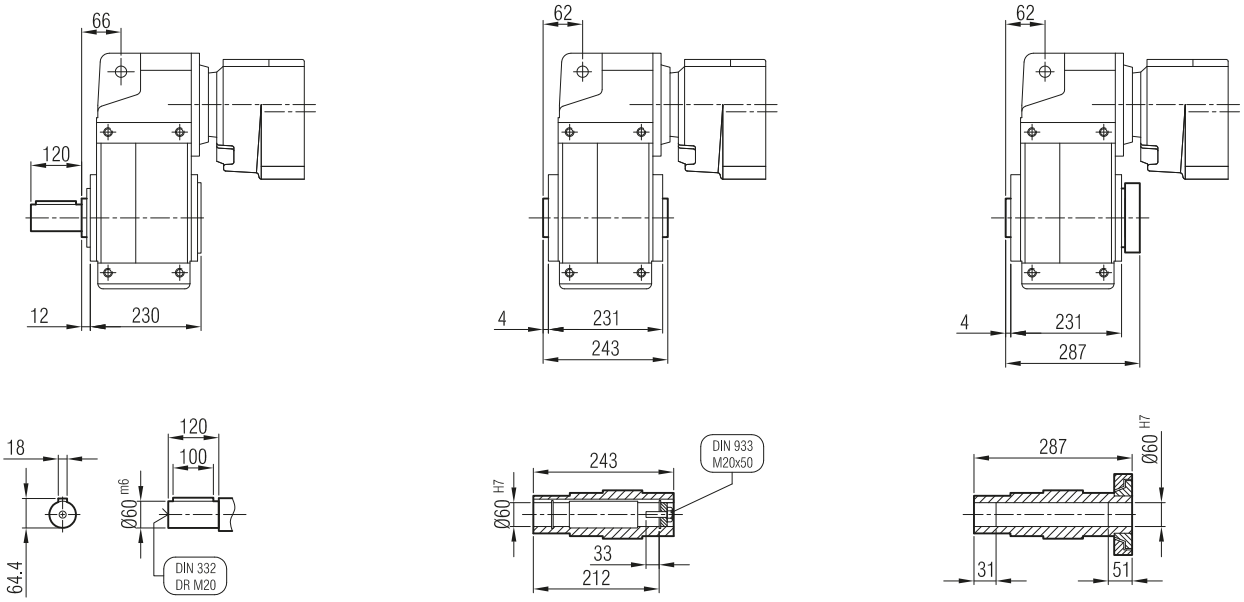

YPFM / YPF
YPFPM / YPFP **... -FL -SL** **... -FL**

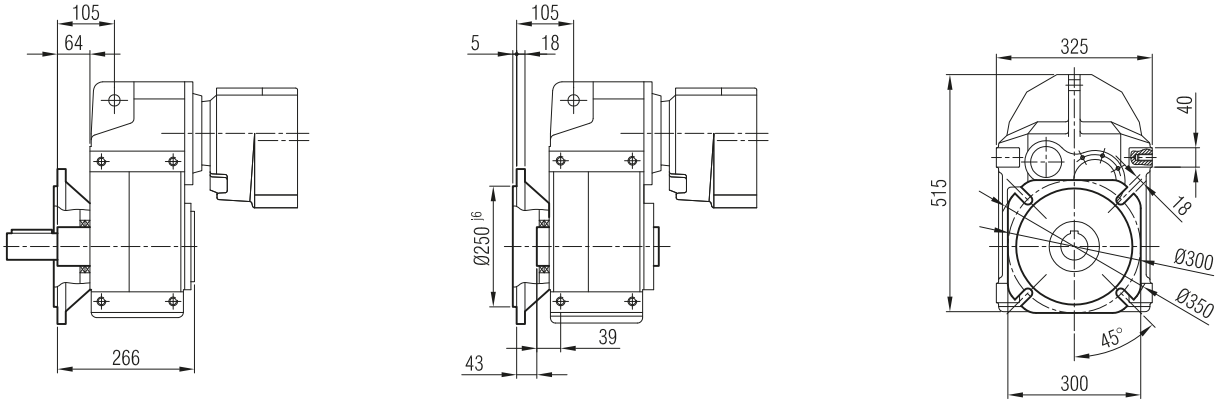

-TL

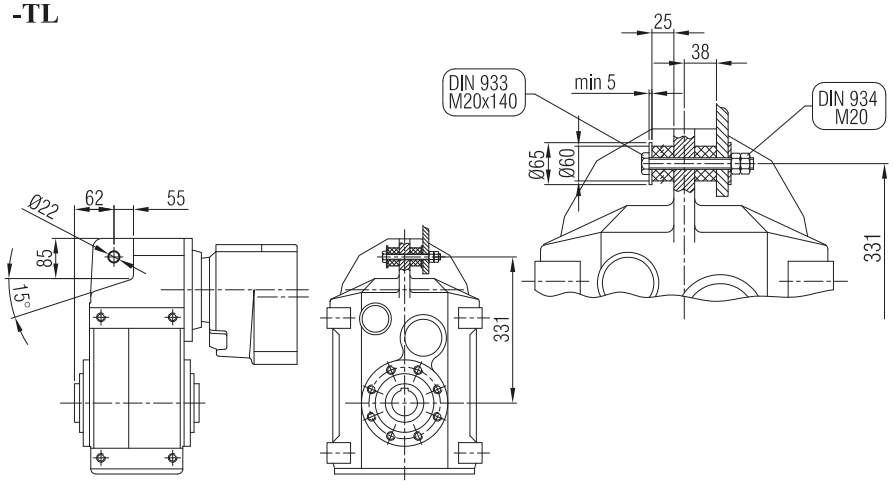

Terminal Box Positions
Klemenskasten Positionen

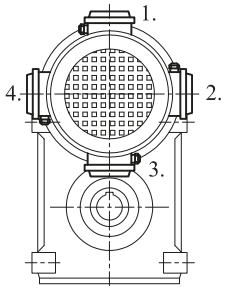

YPM 102
YPM 103

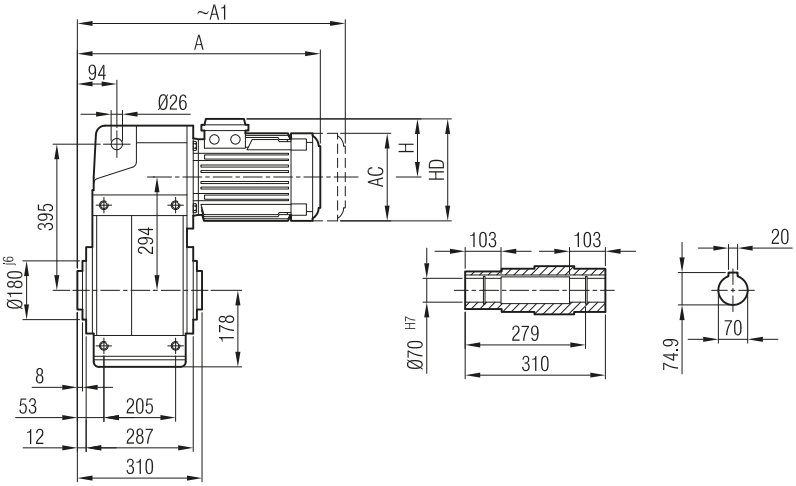

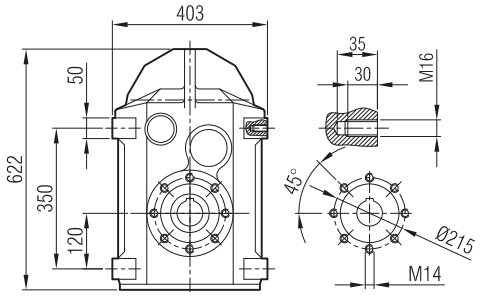

	100	112	132 S	132 M	160 M	160 L	180 M	180 L	200
A	582	604	656	694	784	828	847	885	920
A1	660	687	756	794	899	943	967	1005	1040
H	134	145	168	168	220	220	241	241	277
HD	234	257	300	300	380	380	421	421	477
AC	194	218	257	257	310	310	348	348	390

Dimension "A1" is for motors with brake
Maß "A1" ist für Motoren mit Bremse

YP 102
YP 103

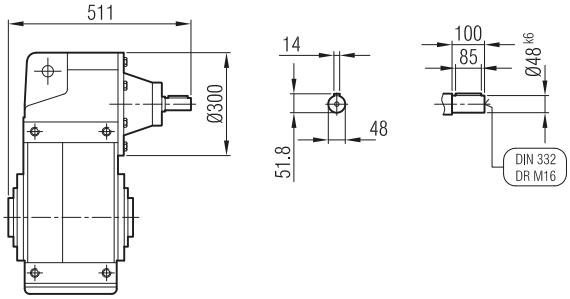

YPPM 102
YPPM 103

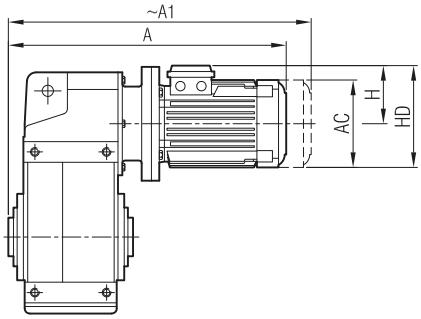

	90 S/B5	90 L/B5	100/ B5	112/ B5	132 S/B5	132 M/B5	160 M/B5	160 L/B5	180 M/B5	180 L/B5	200/B5
A	584	609	650	670	751	789	877	921	934	972	1072
A1	650	675	728	753	851	889	992	1036	1054	1092	1192
H	126	126	134	145	168	168	220	220	241	241	277
HD	216	216	234	257	300	300	380	380	421	421	477
AC	176	176	194	218	257	257	310	310	348	348	390

Dimension "A1" is for motors with brake
Maß "A1" ist für Motoren mit Bremse

YPP 102
YPP 103

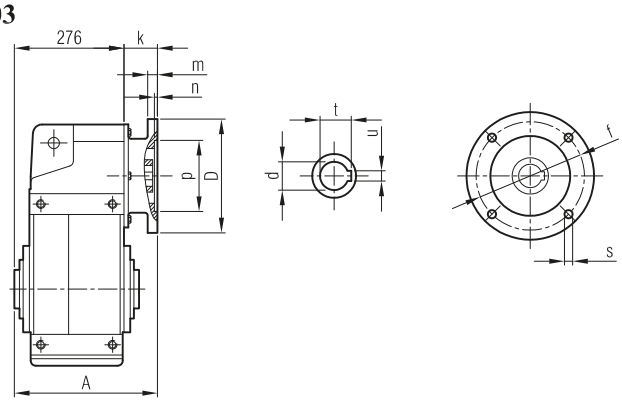

	A	Øp	Øf	ØD	s	k	m	n	Ød	t	u
90/B5	325	130	165	200	M10	49	12	5	24	27.3	8
100/B5	334	180	215	250	M12	58	14	5	28	31.3	8
112/B5	334	180	215	250	M12	58	14	5	28	31.3	8
132/B5	371	230	265	300	M12	95	17	6	38	41.3	10
160/B5	387	250	300	350	M14	111	18	6.5	42	45.3	12
180/B5	387	250	300	350	M14	111	18	6.5	48	51.8	14
200/B5	435	300	350	400	M16	159	20	6.5	55	59.3	16

YPM / YP
YPPM / YPP **... -SL** **... -H** **... -SDL**

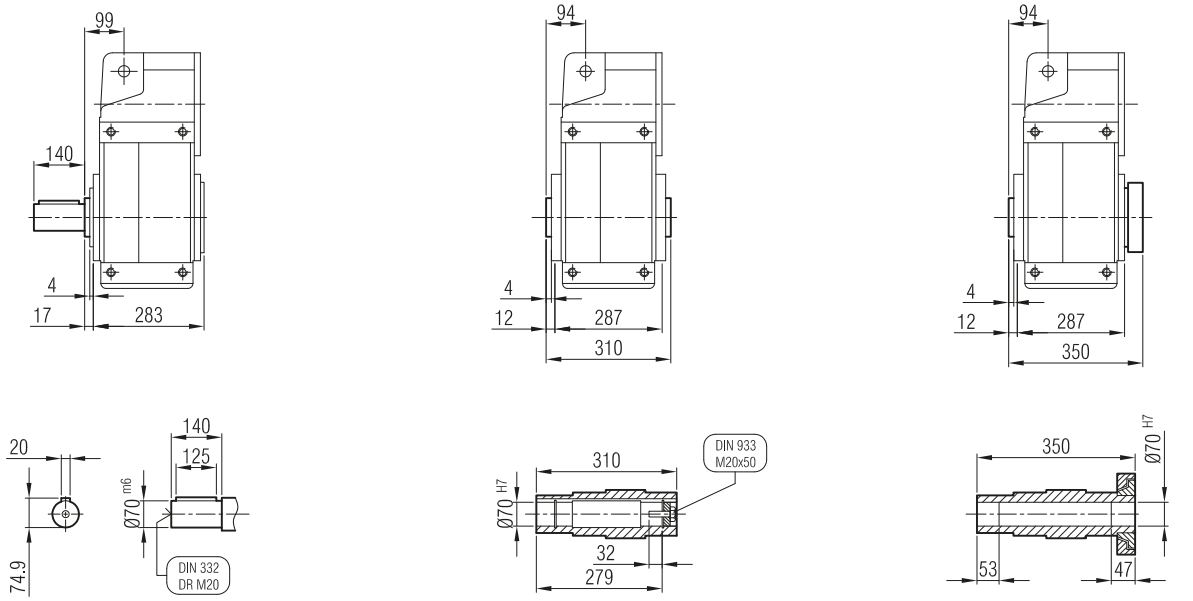

YPFM / YPF
YPFPM / YPFP **... -FL -SL** **... -FL**

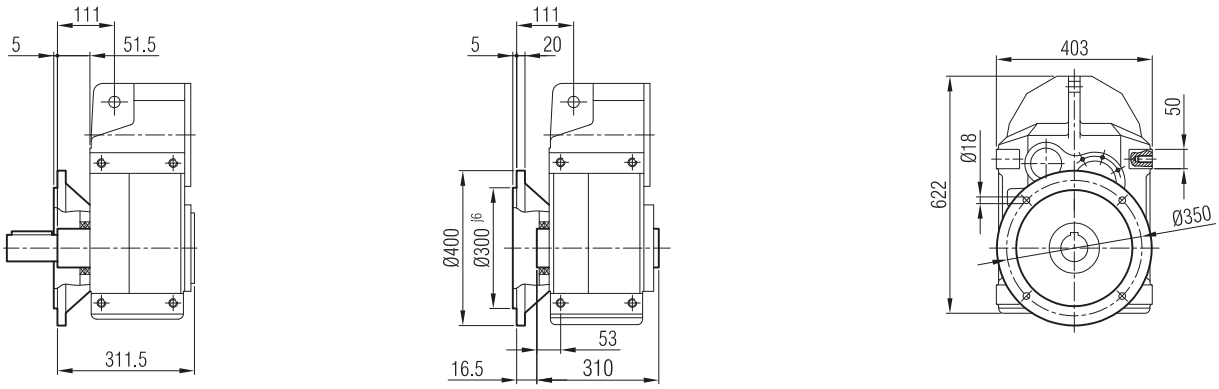

-TL

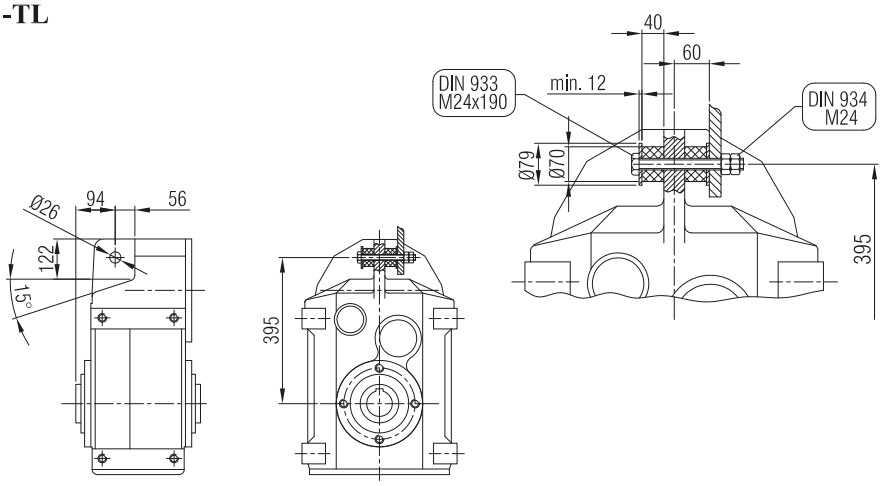

Terminal Box Positions
Klemenskasten Positionen

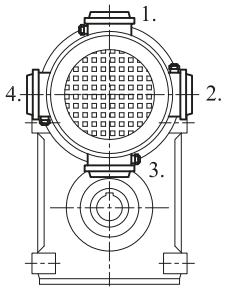

YPM 104

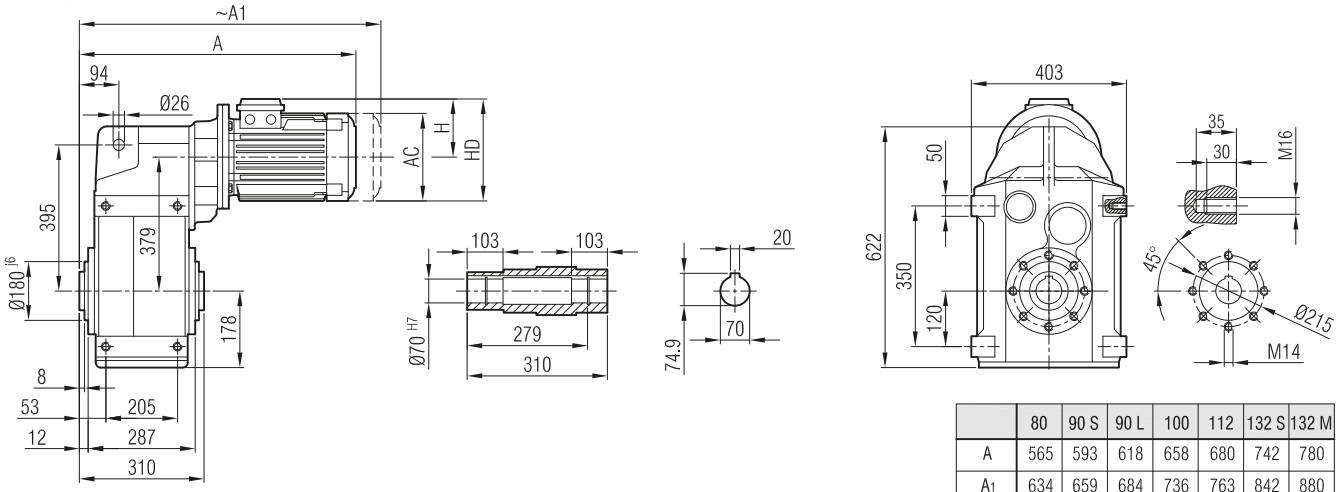

	80	90 S	90 L	100	112	132 S	132 M
A	565	593	618	658	680	742	780
A_1	634	659	684	736	763	842	880
H	118	126	126	134	145	168	168
HD	198	216	216	234	257	300	300
AC	156	176	176	194	218	257	257

Dimension "A_1" is for motors with brake
Maß "A1" ist für Motoren mit Bremse

YP 104

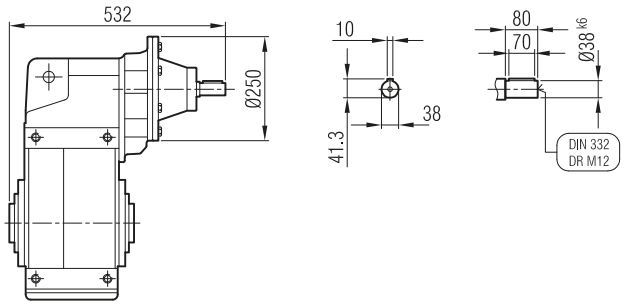

YPPM 104

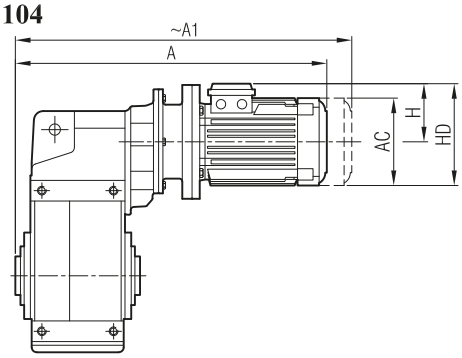

	80/B5	90 S/B5	90 L/B5	100/B5	112/B5	132 S/B5	132 M/B5
A	653	668	693	733	753	818	856
A_1	722	734	759	811	836	918	956
H	118	126	126	134	145	168	168
HD	198	216	216	234	257	300	300
AC	156	176	176	194	218	257	257

Dimension "A_1" is for motors with brake
Maß "A1" ist für Motoren mit Bremse

YPP 104

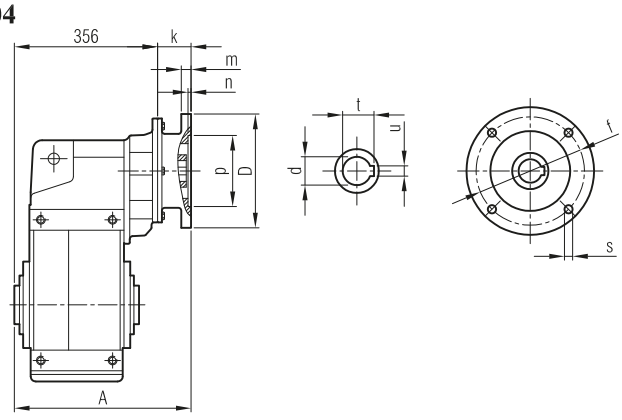

	A	Øp	Øf	ØD	s	k	m	n	Ød	t	u
80/B5	409	130	165	200	M10	67	12	5	19	21.8	6
90/B5	409	130	165	200	M10	67	12	5	24	27.3	8
100/B5	417	180	215	250	M12	74	14	5	28	31.3	8
112/B5	417	180	215	250	M12	74	14	5	28	31.3	8
132/B5	438	230	265	300	M12	95	17	6	38	41.3	10

YPM / YP
YPPM / YPP **... -SL** **... -H** **... -SDL**

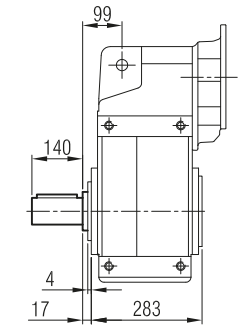

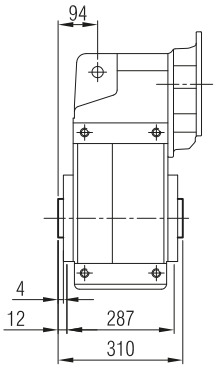

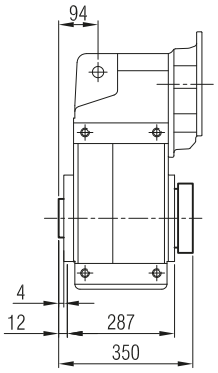

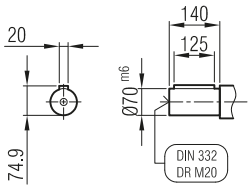

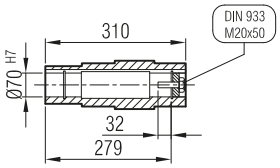

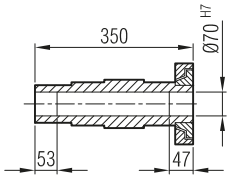

YPFM / YPF
YPFPM / YPFP **... -FL -SL** **... -FL**

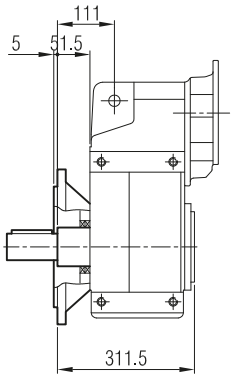

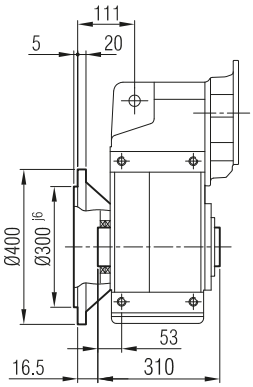

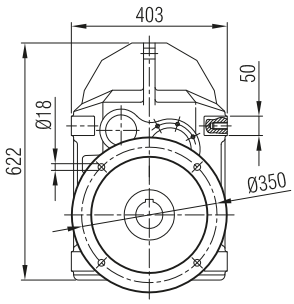

-TL

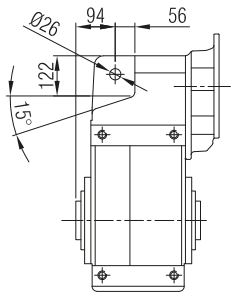

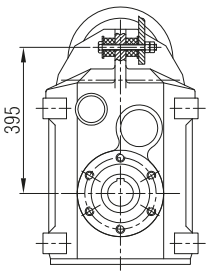

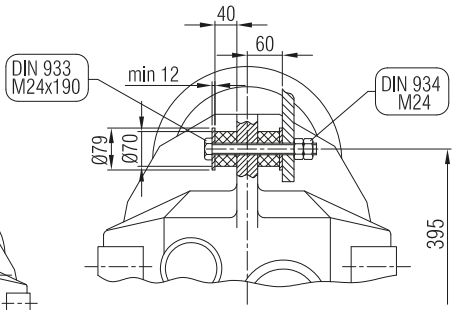

Terminal Box Positions
Klemenskasten Positionen

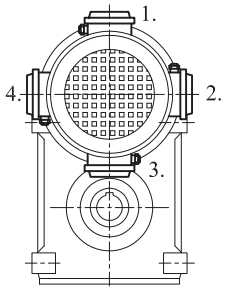

YPM 102 İR 63
YPM 103 İR 63

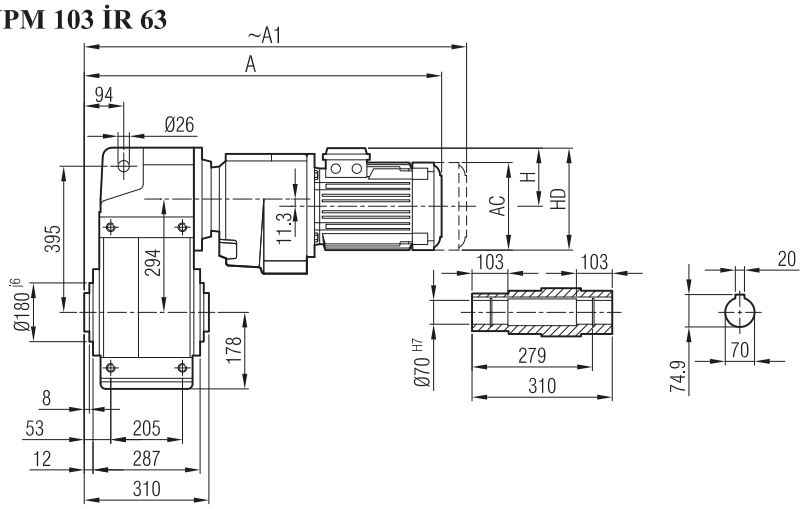

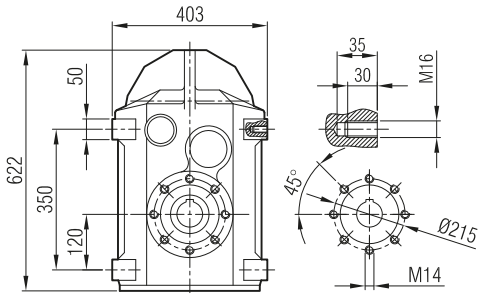

	71	80	90 S	90 L		
A	667	697	727	752		
A1	718	766	793	818		
H	111	118	126	126		
HD	182	198	216	216		
AC	138	156	176	176		

Dimension "A1" is for motors with brake
Maß "A1" ist für Motoren mit Bremse

YP 102 İR 62 / YP 102 İR 63
YP 103 İR 62 / YP 103 İR 63

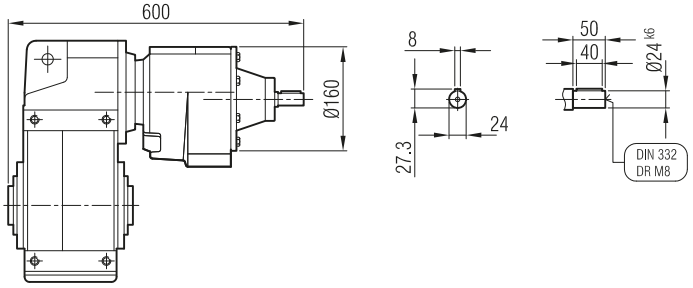

YPPM 102 İR 63
YPPM 103 İR 63

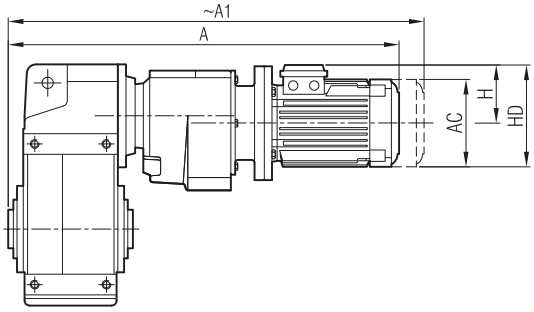

	63/B5	71/B5	80/B5	90 S/B5	90 L/B5
A	689	724	750	766	791
A1	745	775	819	832	857
H	97	111	118	126	126
HD	160	182	198	216	216
AC	121	138	156	176	176

Dimension "A1" is for motors with brake
Maß "A1" ist für Motoren mit Bremse

YPP 102 İR 63
YPP 103 İR 63

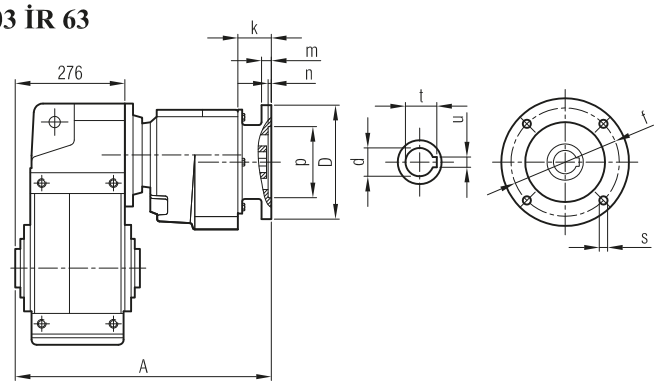

	A	Øp	Øf	ØD	s	k	m	n	Ød	t	u
63/B5	493	95	115	140	M8	35.5	8	4	11	12.8	4
71/B5	502	110	130	160	M8	45	9	4	14	16.3	5
80/B5	507	130	165	200	M10	50	12	5	19	21.8	6
90/B5	507	130	165	200	M10	50	12	5	24	27.3	8

YPM / YP
YPPM / YPP

... -SL

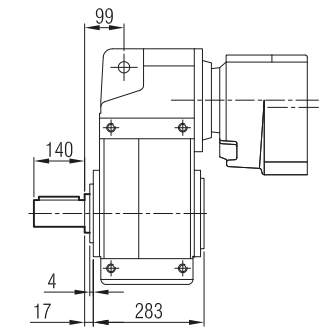

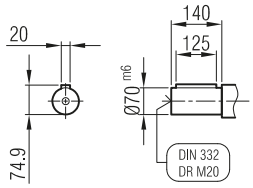

... -H

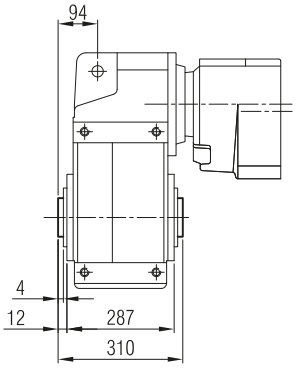

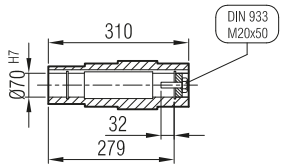

... -SDL

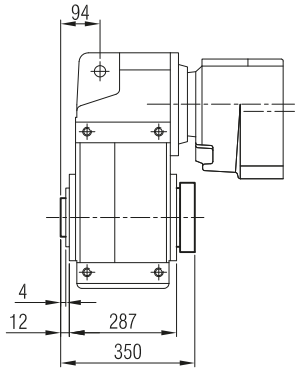

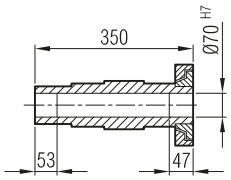

YPFM / YPF
YPFPM / YPFP

... -FL -SL

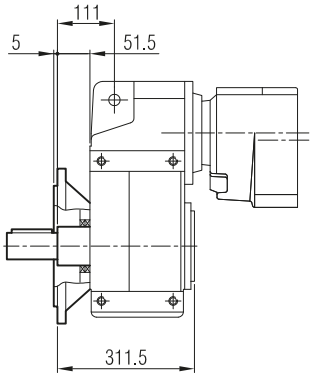

... -FL

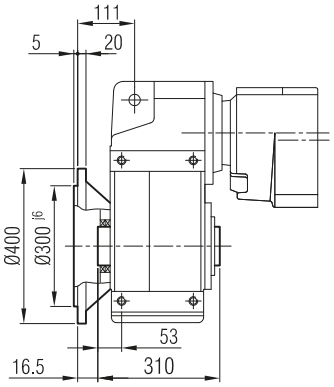

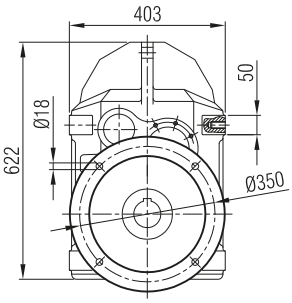

-TL

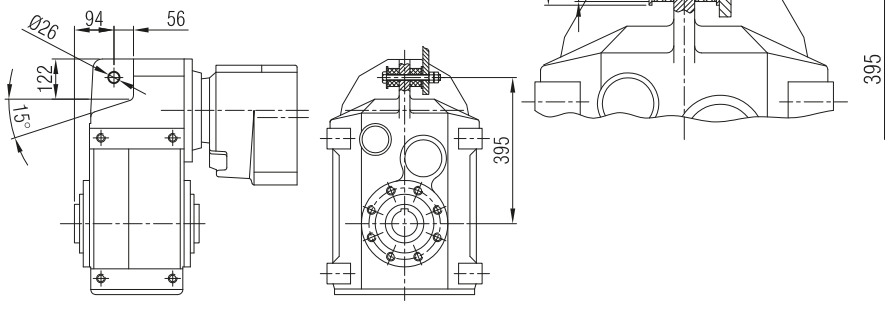

Terminal Box Positions
Klemenskasten Positionen

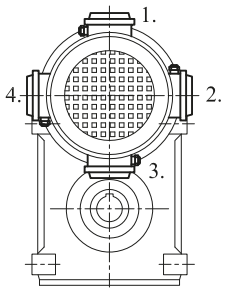

YPM 122
YPM 123

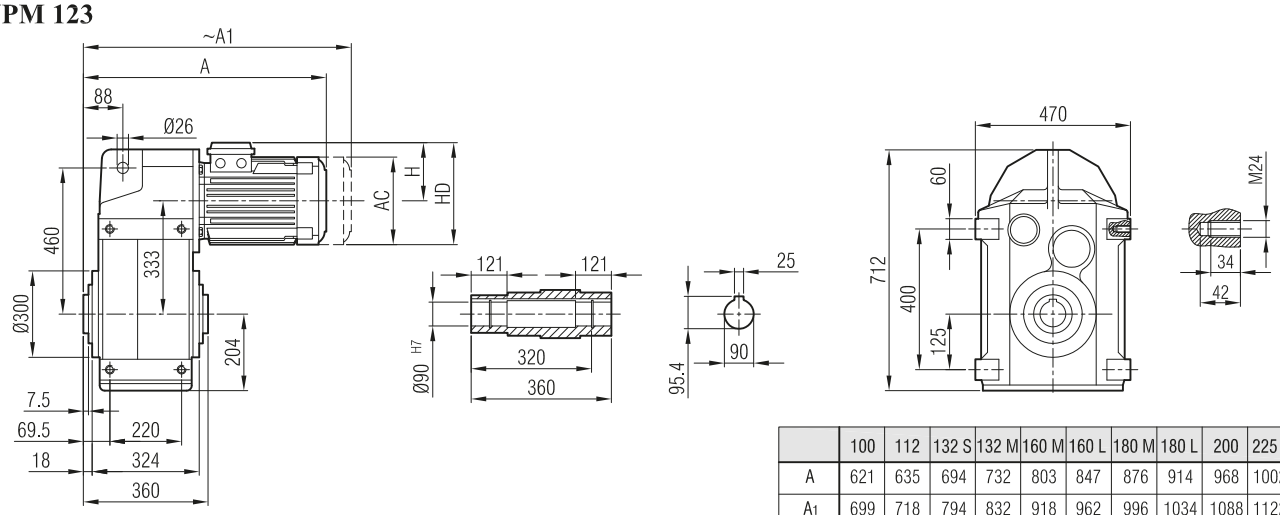

	100	112	132 S	132 M	160 M	160 L	180 M	180 L	200	225 S	225 M
A	621	635	694	732	803	847	876	914	968	1002	1027
A_1	699	718	794	832	918	962	996	1034	1088	1122	1147
H	134	145	168	168	220	220	241	241	277	285	285
HD	234	257	300	300	380	380	421	421	477	510	510
AC	194	218	257	257	310	310	348	348	390	434	434

Dimension "A_1" is for motors with brake
Maß "A1" ist für Motoren mit Bremse

YP 122
YP 123

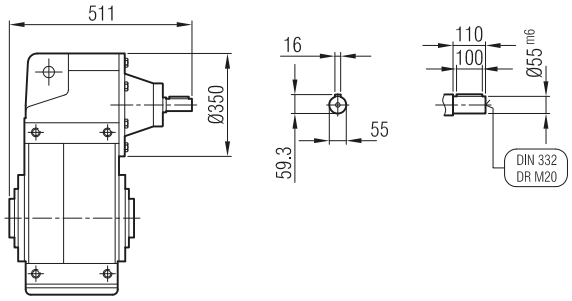

YPPM 122
YPPM 123

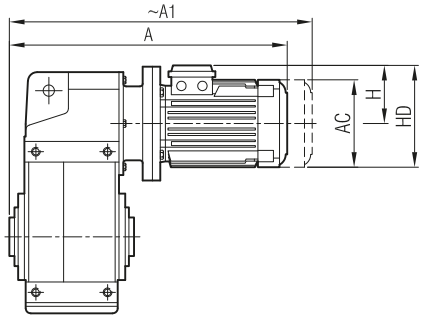

	100/ B5	112/ B5	132 S/B5	132 M/B5	160 M/B5	160 L/B5	180 M/B5	180 L/B5	200/B5	225 S/B5	225 M/B5
A	695	715	786	824	903	947	960	998	1118	1143	1168
A_1	773	798	886	924	1018	1062	1080	1118	1238	1263	1288
H	134	145	168	168	220	220	241	241	277	285	285
HD	234	257	300	300	380	380	421	421	477	510	510
AC	194	218	257	257	310	310	348	348	390	434	434

Dimension "A_1" is for motors with brake
Maß "A1" ist für Motoren mit Bremse

YPP 122
YPP 123

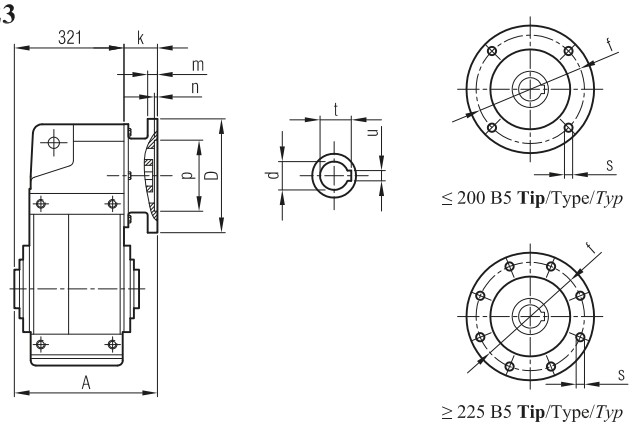

	A	Øp	Øf	ØD	s	k	m	n	Ød	t	u
100/B5	379	180	215	250	M12	57	15	5	28	31.3	8
112/B5	379	180	215	250	M12	57	15	5	28	31.3	8
132/B5	406	230	265	300	M12	84	17	6	38	41.3	10
160/B5	413	250	300	350	M14	91	18	6.5	42	45.3	12
180/B5	413	250	300	350	M14	91	18	6.5	48	51.8	14
200/B5	481	300	350	400	M16	159	20	6.5	55	59.3	16
225/B5	488	350	400	450	M16	166	22	6.5	60	69.4	18

YPM / YP
YPPM / YPP ... -SL

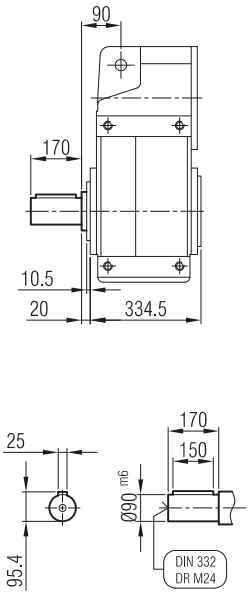

... -H

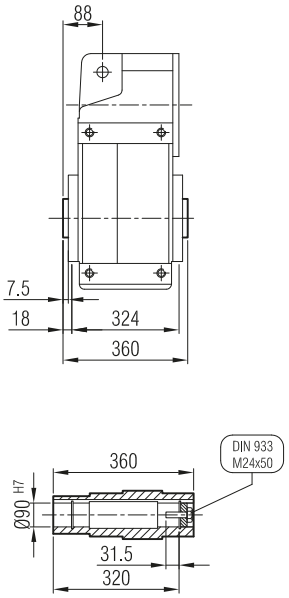

... -SDL

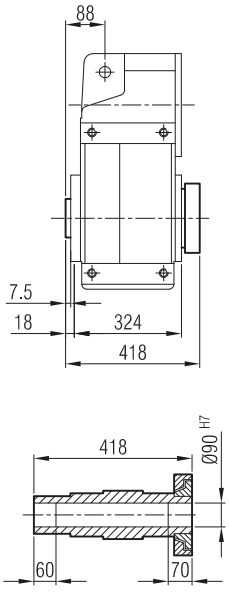

YPFM / YPF
YPFPM / YPFP ... -FL -SL

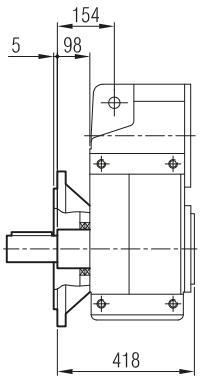

... -FL

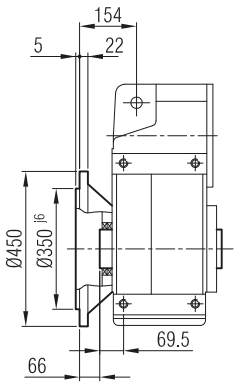

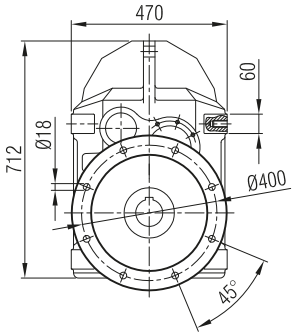

-TL

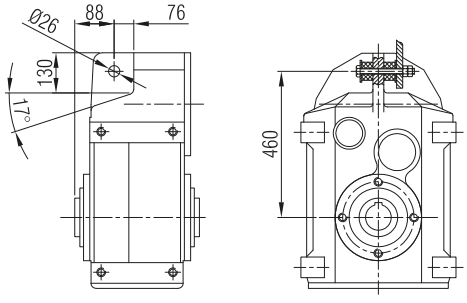

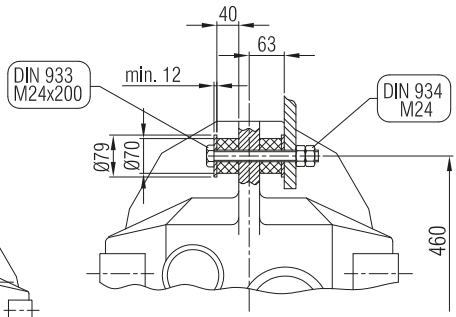

Terminal Box Positions
Klemenskasten Positionen

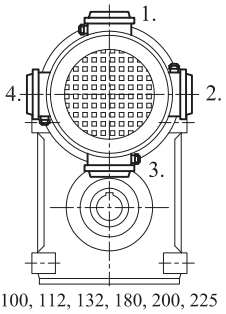

100, 112, 132, 180, 200, 225
B5 **Type** / *Tipo*

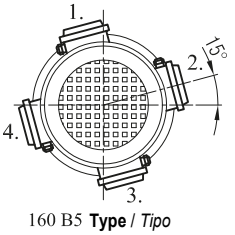

160 B5 **Type** / *Tipo*

YPM 124

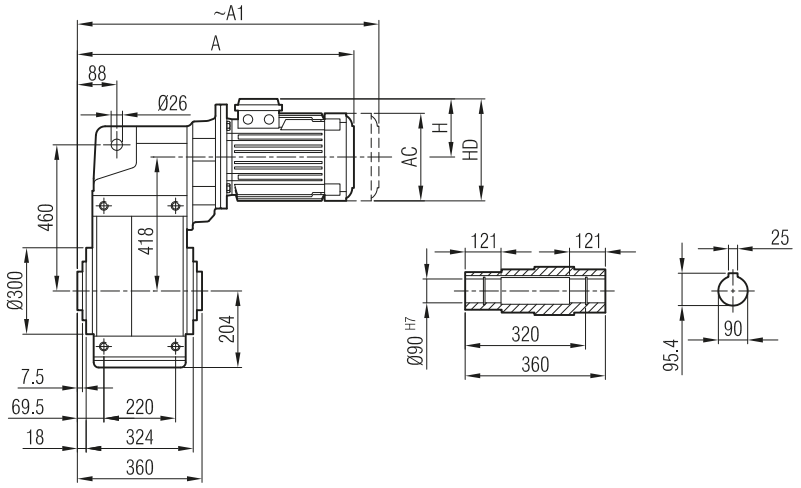

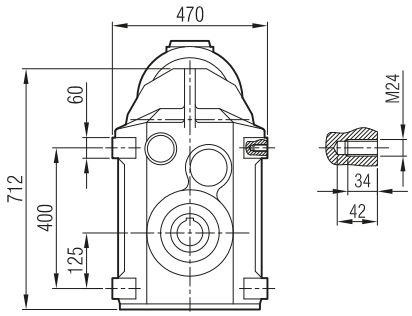

	80	90 S	90 L	100	112	132 S
A	634	662	687	717	740	792
A1	703	728	753	795	823	892
H	118	126	126	134	145	168
HD	198	216	216	234	257	300
AC	156	176	176	194	218	257

Dimension "A1" is for motors with brake
Maß "A1" ist für Motoren mit Bremse

YP 124

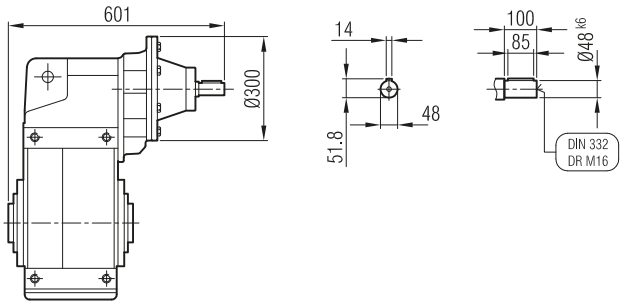

YPPM 124

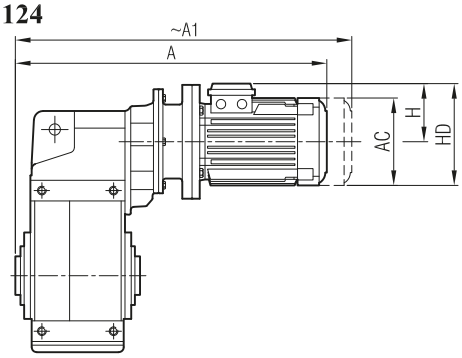

	80/B5	90 S/B5	90 L/B5	100/B5	112/B5	132 S/B5
A	705	720	745	786	806	887
A1	774	786	811	864	889	987
H	118	126	126	134	145	168
HD	198	216	216	234	257	300
AC	156	176	176	194	218	257

Dimension "A1" is for motors with brake
Maß "A1" ist für Motoren mit Bremse

YPP 124

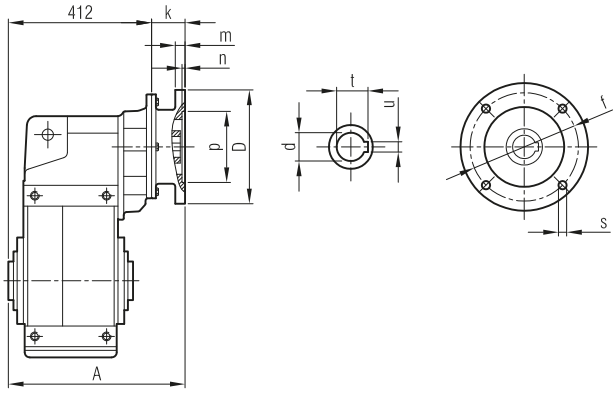

	A	Øp	Øf	ØD	s	k	m	n	Ød	t	u
80/B5	461	130	165	200	M10	67	12	5	19	21.8	6
90/B5	461	130	165	200	M10	67	12	5	24	27.3	8
100/B5	470	180	215	250	M12	74	14	5	28	31.3	8
112/B5	470	180	215	250	M12	74	14	5	28	31.3	8
132/B5	507	230	265	300	M12	95	17	6	38	41.3	10

YPM / YP
YPPM / YPP ... -SL

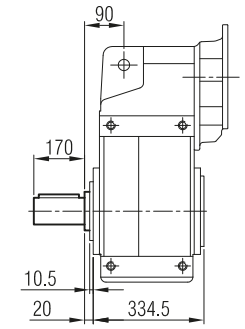

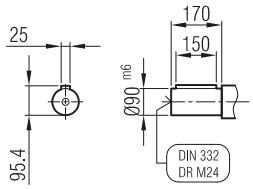

... -H

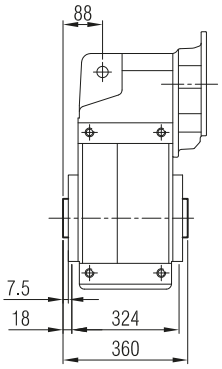

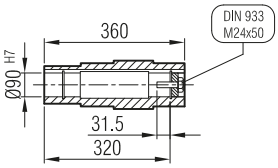

... -SDL

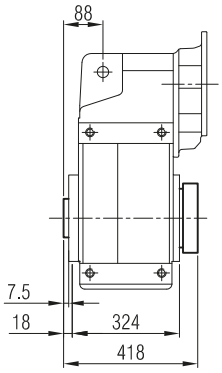

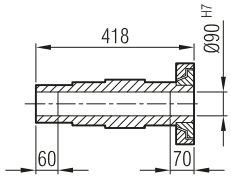

YPFM / YPF
YPFPM / YPFP ... -FL -SL

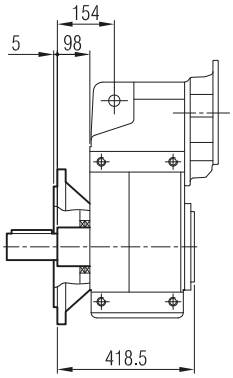

... -FL

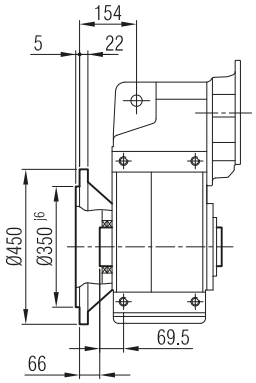

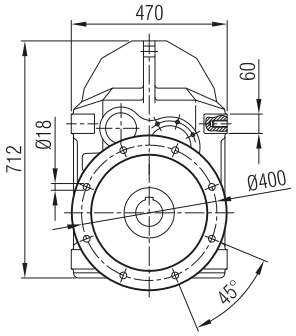

-TL

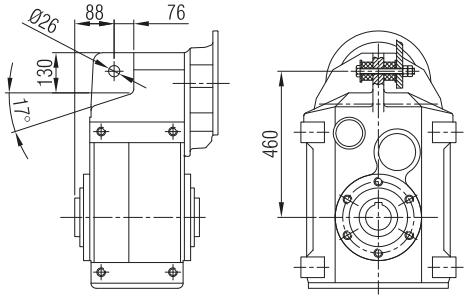

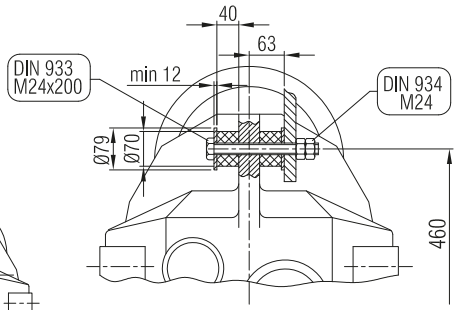

Terminal Box Positions
Klemenskasten Positionen

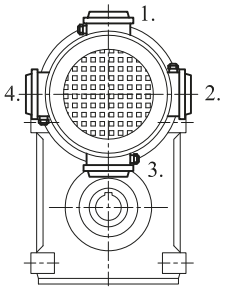

100, 112, 132, 180, 200, 225
B5 **Type** / *Tipo*

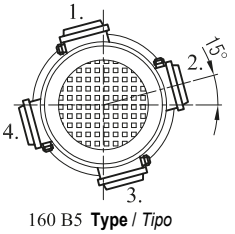

160 B5 **Type** / *Tipo*

YPM 123 İR 72
YPM 123 İR 73

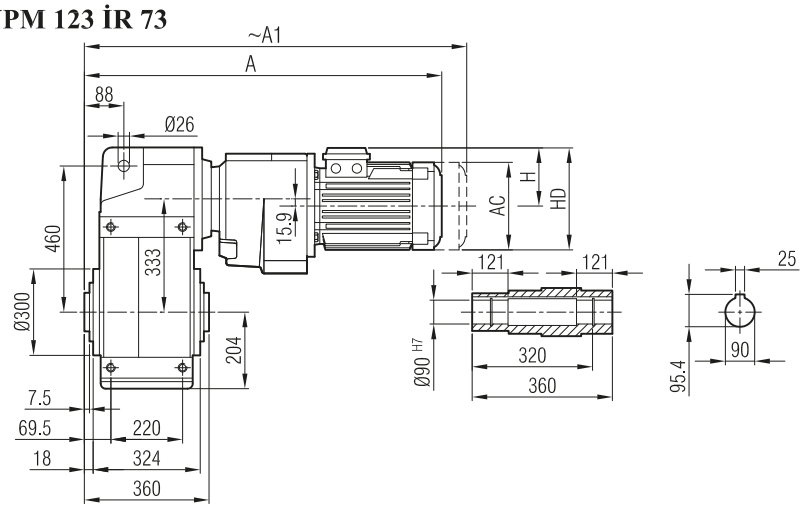

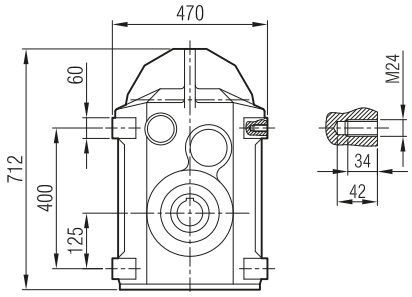

	71	80	90 S	90 L	100	112
A	747	777	807	832	873	896
A1	798	846	873	898	951	979
H	111	118	126	126	134	145
HD	182	198	216	216	234	257
AC	138	156	176	176	194	218

Dimension "A1" is for motors with brake
Maß "A1" ist für Motoren mit Bremse

YP 122 İR 72 / YP 122 İR 73
YP 123 İR 72 / YP 123 İR 73

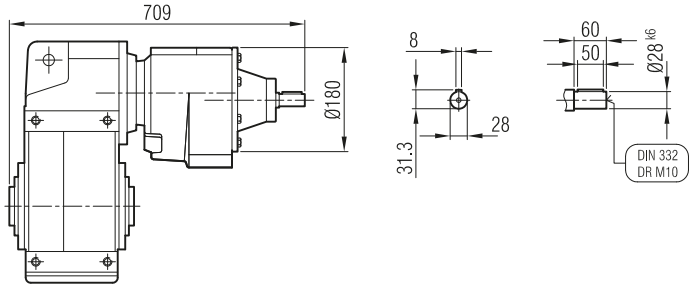

YPPM 123 İR 72
YPPM 123 İR 73

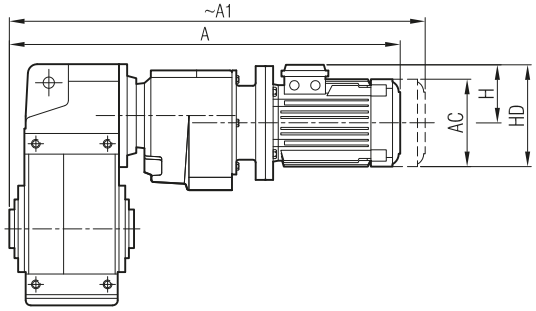

	71/B5	80/B5	90 S/B5	90 L/B5	100/B5	112/B5
A	823	856	871	896	933	953
A1	874	925	937	962	1011	1036
H	111	118	126	126	134	145
HD	182	198	216	216	234	257
AC	138	156	176	176	194	218

Dimension "A1" is for motors with brake
Maß "A1" ist für Motoren mit Bremse

YPP 123 İR 72
YPP 123 İR 73

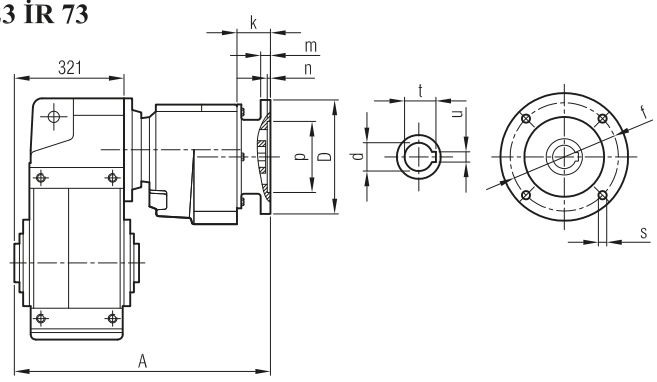

	A	Øp	Øf	ØD	s	k	m	n	Ød	t	u
71/B5	590	110	130	160	M8	55	10	4	14	16.3	5
80/B5	602	130	165	200	M10	67	12	5	19	21.8	6
90/B5	602	130	165	200	M10	67	12	5	24	27.3	8
100/B5	607	180	215	250	M12	71.5	14	5	28	31.3	8
112/B5	607	180	215	250	M12	71.5	14	5	28	31.3	8

YPM / YP
YPPM / YPP ... -SL

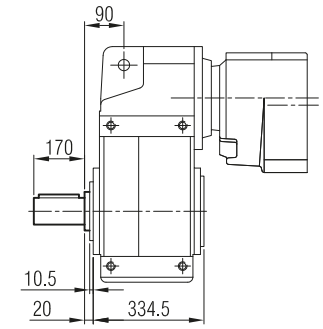

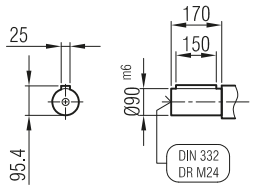

... -H

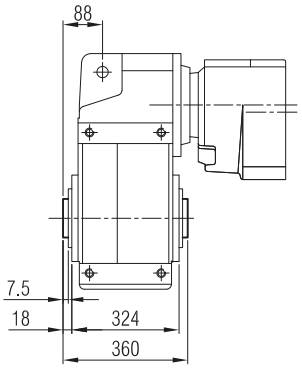

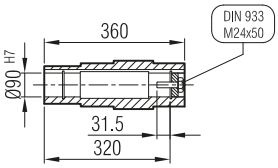

... -SDL

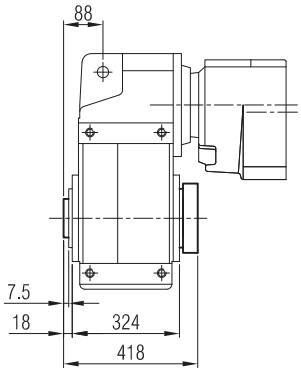

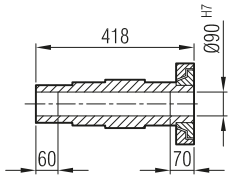

YPFM / YPF
YPFPM / YPFP ... -FL -SL

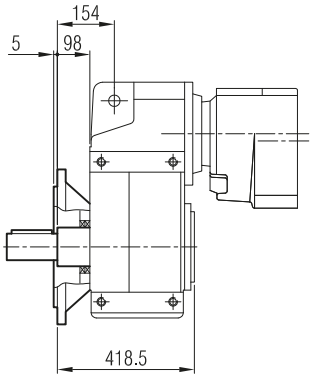

... -FL

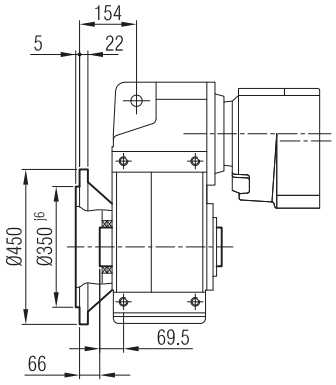

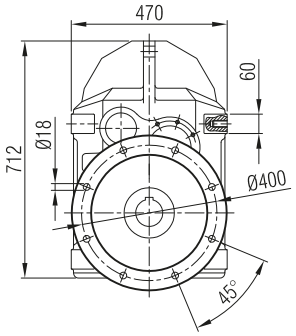

-TL

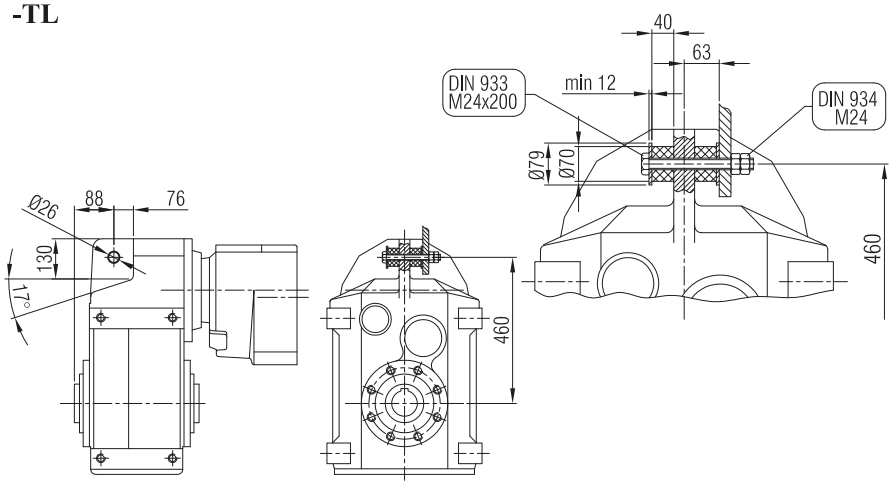

Terminal Box Positions
Klemenskasten Positionen

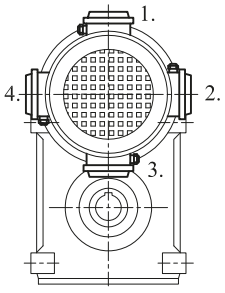

100, 112, 132, 180, 200, 225
B5 **Type** / *Tipo*

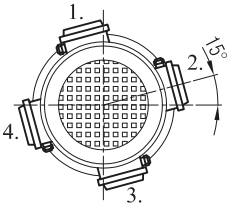

160 B5 **Type** / *Tipo*

YPM 142
YPM 143

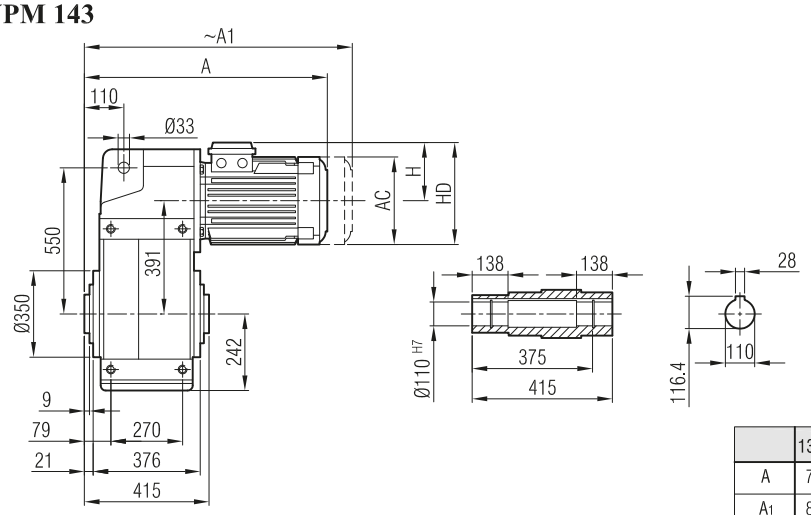

	132 S	132 M	160 M	160 L	180 M	180 L	200	225 S	225 M	250 M	280 S	280 M
A	707	745	850	894	907	945	996	1029	1054	1132	1193	1193
A_1	807	845	965	1009	1027	1065	1116	1149	1174	1252	1313	1393
H	168	168	220	220	241	241	277	285	285	322	350	350
HD	300	300	380	380	421	421	477	510	510	572	630	630
AC	257	257	310	310	348	348	390	434	434	480	544	544

Dimension "A_1" is for motors with brake
Maß "A1" ist für Motoren mit Bremse

YP 142
YP 143

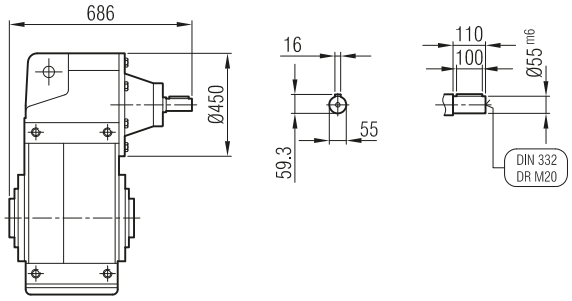

YPPM 142
YPPM 143

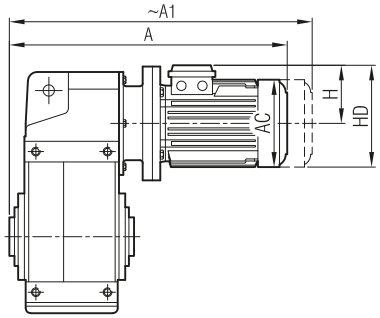

	132 S/B5	132 M/B5	160 M/B5	160 L/B5	180 M/B5	180 L/B5	200/B5	225 S/B5	225 M/B5	250/B5	280 S/B5	280 M/B5
A	816	854	951	995	1008	1046	1166	1193	1218	1294	1356	1356
A_1	916	954	1066	1110	1128	1166	1286	1313	1338	1414	1476	1556
H	168	168	220	220	241	241	277	285	285	322	350	350
HD	300	300	380	380	421	421	477	510	510	572	630	630
AC	257	257	310	310	348	348	390	434	434	480	544	544

Dimension "A_1" is for motors with brake
Maß "A1" ist für Motoren mit Bremse

YPP 142
YPP 143

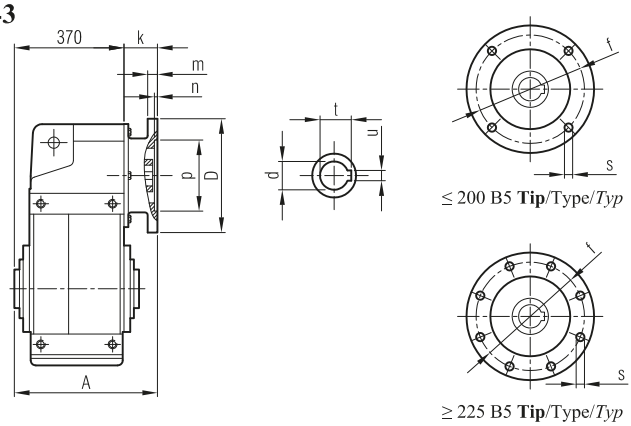

	A	Øp	Øf	ØD	s	k	m	n	Ød	t	u
132/B5	436	230	265	300	M12	61	17	6	38	41.3	10
160/B5	461	250	300	350	M14	91	18	6.5	42	45.3	12
180/B5	461	250	300	350	M14	91	18	6.5	48	51.8	14
200/B5	529	300	350	400	M16	159	20	6.5	55	59.3	16
225/B5	538	350	400	450	M16	168	22	6.5	60	64.4	18
250/B5	538	450	500	550	M16	168	22	6.5	65	69.4	18
280/B5	538	450	500	550	M16	168	22	6.5	75	75.9	20

YPM / YP
YPPM / YPP **... -SL** **... -H** **... -SDL**

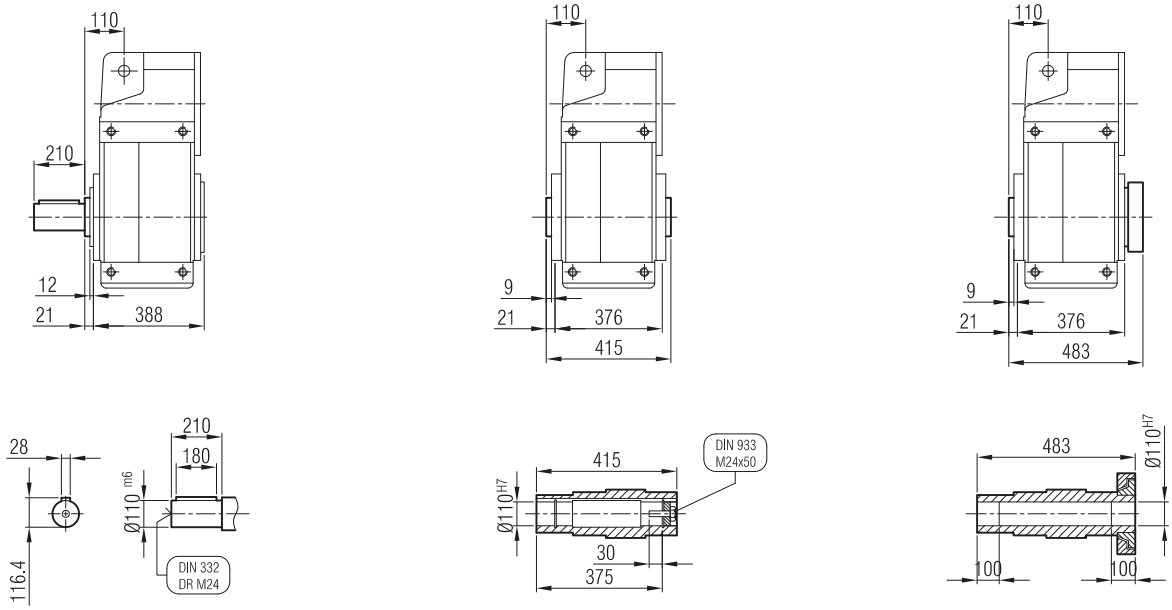

YPFM / YPF
YPFPM / YPFP **... -FL -SL** **... -FL**

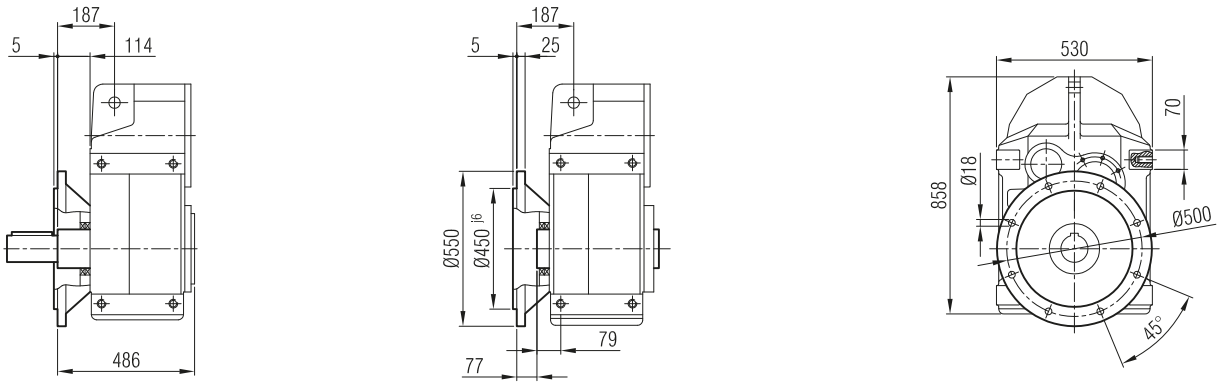

-TL

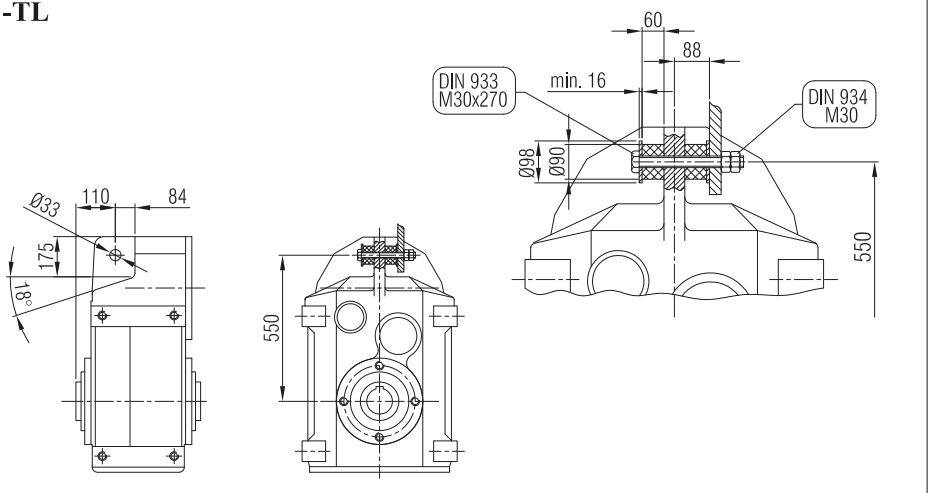

Terminal Box Positions
Klemenskasten Positionen

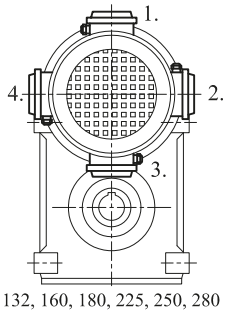

132, 160, 180, 225, 250, 280
B5 **Type** / *Tipo*

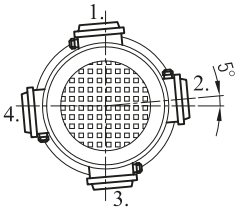

200 B5 **Type** / *Tipo*

YPM 144

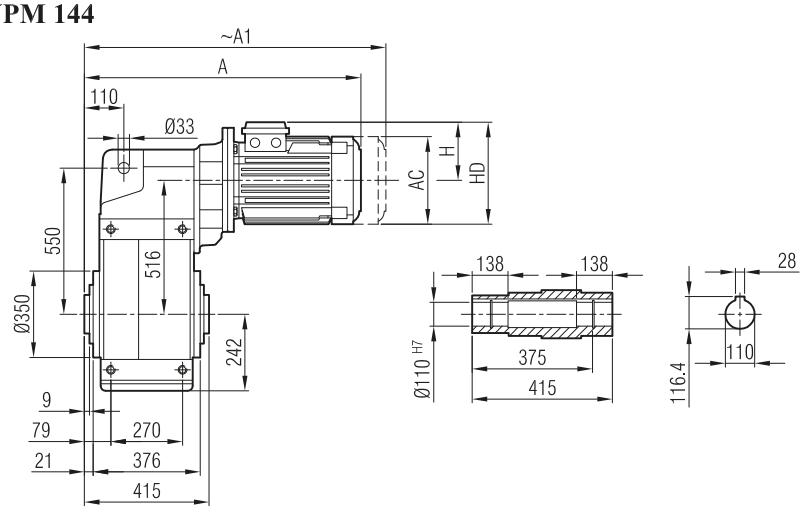

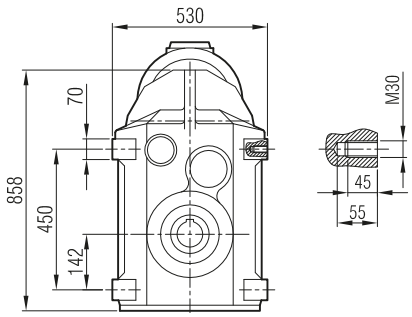

	100	112	132 S	132 M	160 M	160 L
A	801	821	862	900		
A_1	879	904	962	1000		
H	134	145	168	168		
HD	234	257	300	300		
AC	194	218	257	257		

Dimension "A_1" is for motors with brake
Maß "A1" ist für Motoren mit Bremse

YP 144

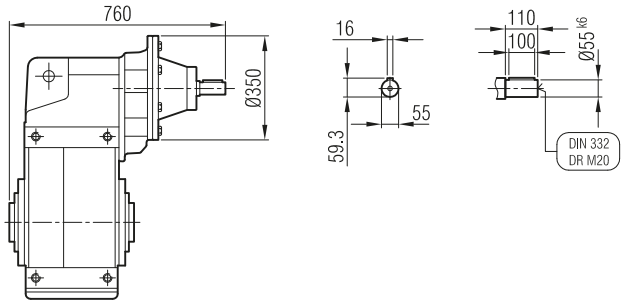

YPPM 144

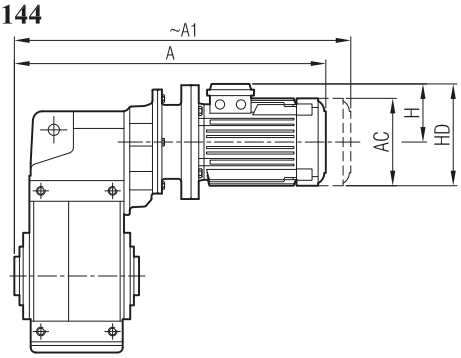

	100/B5	112/B5	132 S/B5	132 M/B5
A	863	883	954	992
A_1	941	966	1054	1092
H	134	145	168	168
HD	234	257	300	300
AC	194	218	257	257

Dimension "A_1" is for motors with brake
Maß "A1" ist für Motoren mit Bremse

YPP 144

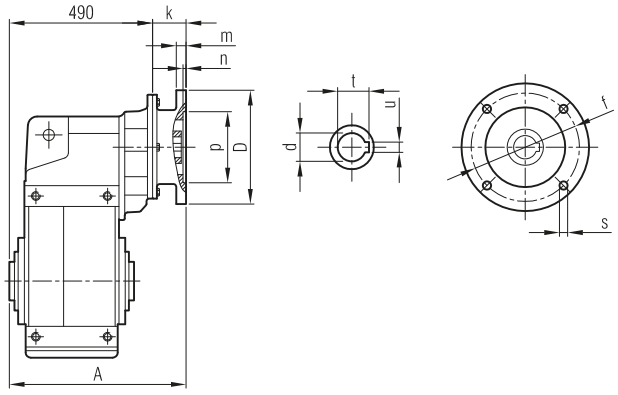

	A	Øp	Øf	ØD	s	k	m	n	Ød	t	u
100/B5	547	180	215	250	M12	57	15	5	28	31.3	8
112/B5	547	180	215	250	M12	57	15	5	28	31.3	8
132/B5	574	230	265	300	M14	84	17	6	38	41.3	10

YPM / YP
YPPM / YPP ... -SL

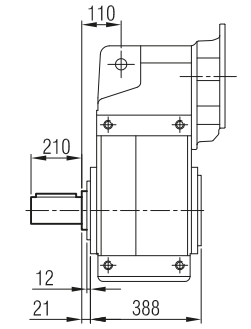

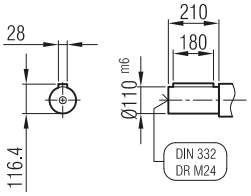

... -H

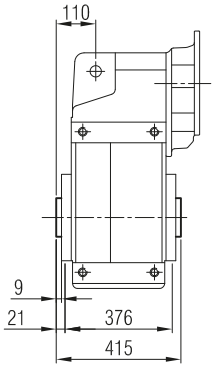

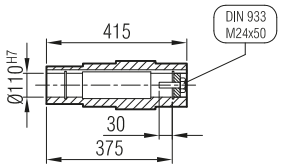

... -SDL

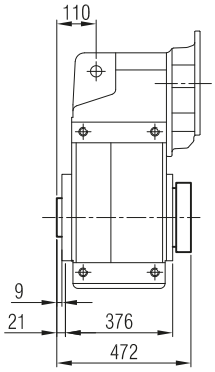

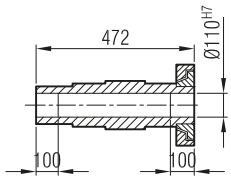

YPFM / YPF
YPFPM / YPFP ... -FL -SL

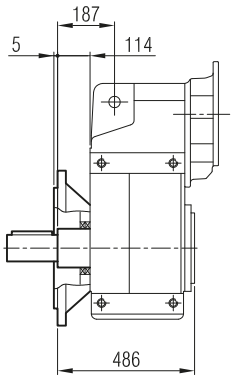

... -FL

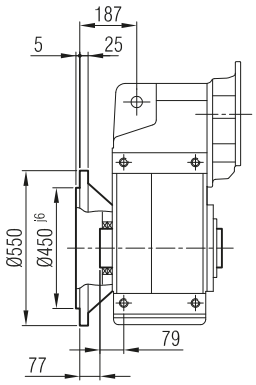

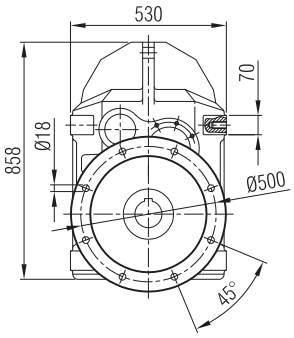

-TL

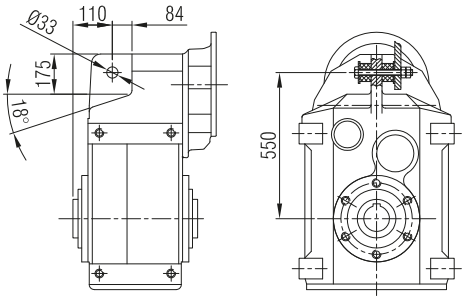

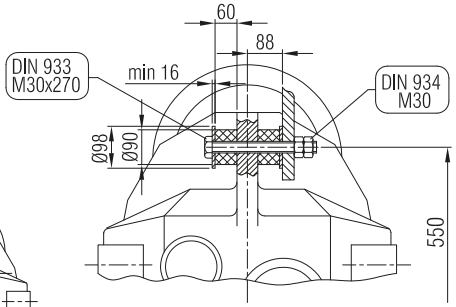

Terminal Box Positions
Klemenskasten Positionen

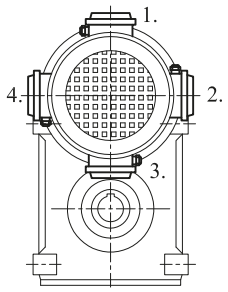

132, 160, 180, 225, 250, 280
B5 **Type** / *Tipo*

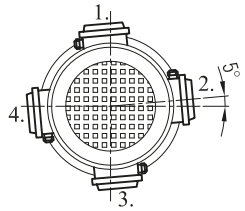

200 B5 **Type** / *Tipo*

YPM 143 İR 72
YPM 143 İR 73

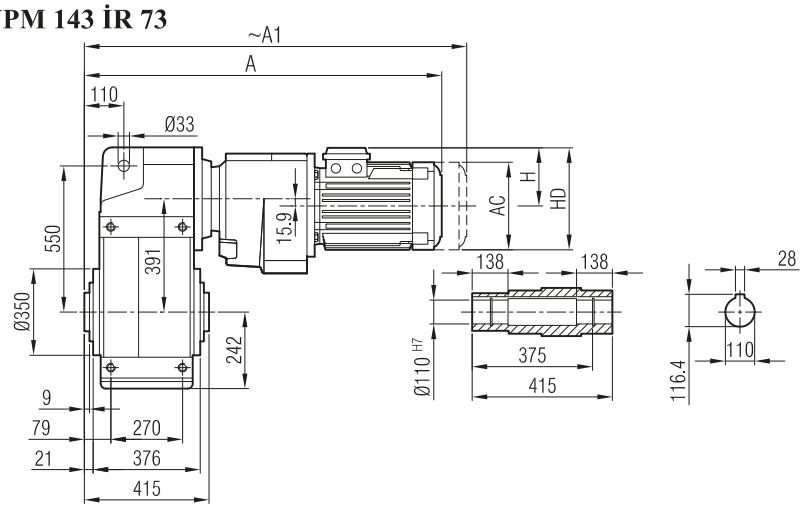

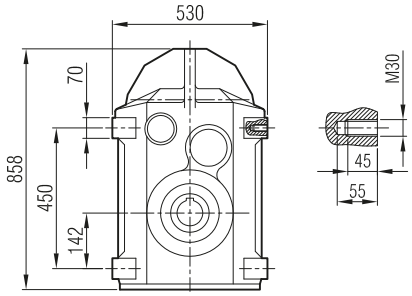

	71	80	90 S	90 L	100	112	132 S
A	795	825	855	880	921	944	1006
A1	846	894	921	946	999	1027	1106
H	111	118	126	126	134	145	168
HD	182	198	216	216	234	257	300
AC	138	156	176	176	194	218	257

Dimension "A1" is for motors with brake
Maß "A1" ist für Motoren mit Bremse

YP 142 İR 72 / YP 142 İR 73
YP 143 İR 72 / YP 143 İR 73

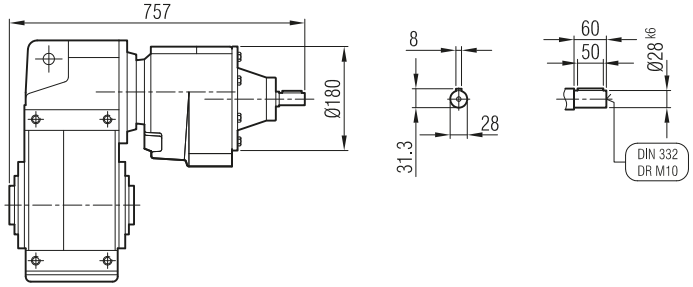

YPPM 143 İR 72
YPPM 143 İR 73

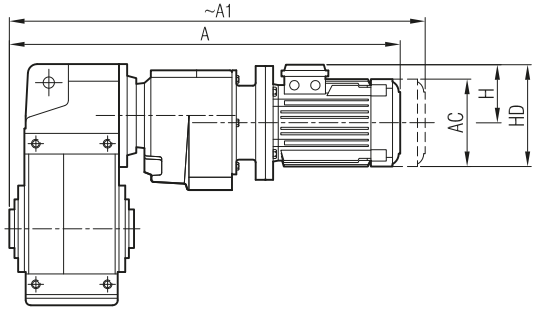

	71/B5	80/B5	90 S/B5	90 L/B5	100/B5	112/B5	132 S/B5
A	871	904	919	944	981	1001	1069
A1	922	973	985	1010	1059	1084	1169
H	111	118	126	126	134	145	168
HD	182	198	216	216	234	257	300
AC	138	156	176	176	194	218	257

Dimension "A1" is for motors with brake
Maß "A1" ist für Motoren mit Bremse

YPP 143 İR 72
YPP 143 İR 73

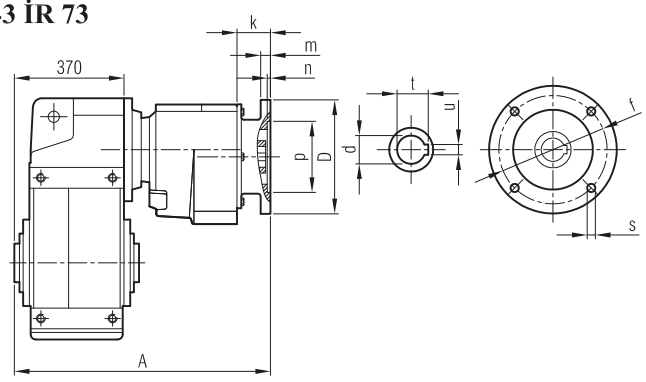

	A	Øp	Øf	ØD	s	k	m	n	Ød	t	u
71/B5	648	110	130	160	M8	55	10	4	14	16.3	5
80/B5	660	130	165	200	M10	67	12	5	19	21.8	6
90/B5	660	130	165	200	M10	67	12	5	24	27.3	8
100/B5	665	180	215	250	M12	71.5	14	5	28	31.3	8
112/B5	665	180	215	250	M12	71.5	14	5	28	31.3	8
132/B5	689	230	265	300	M12	95	17	5	38	41.3	10

YPM / YP
YPPM / YPP **... -SL** **... -H** **... -SDL**

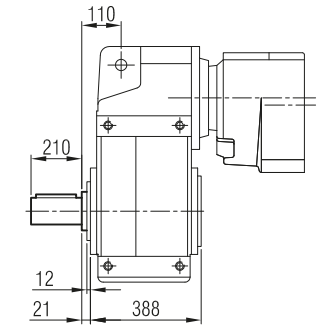

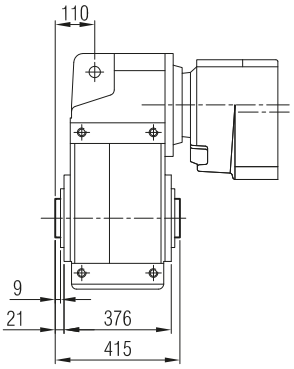

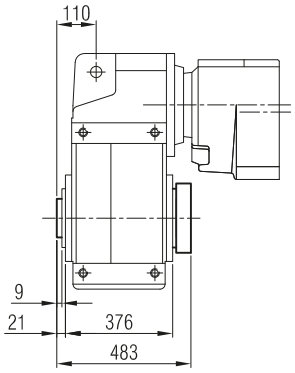

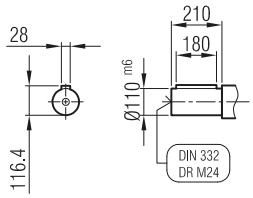

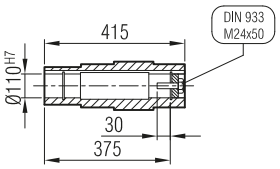

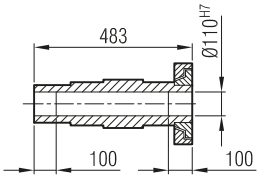

YPFM / YPF
YPFPM / YPFP **... -FL -SL** **... -FL**

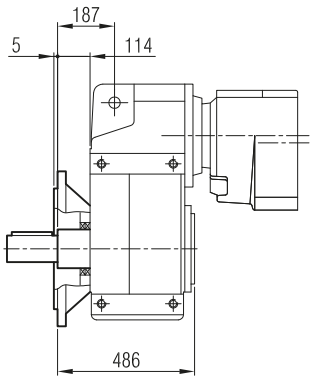

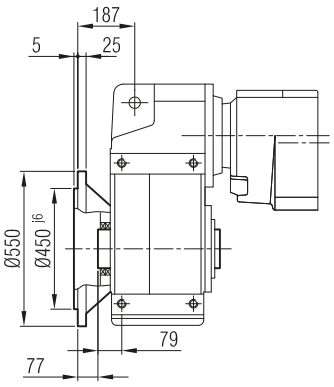

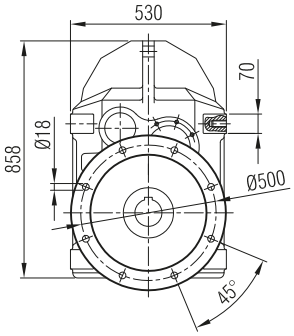

-TL

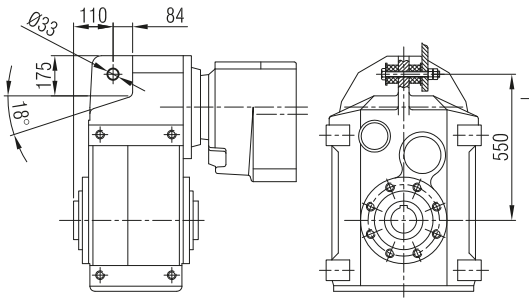

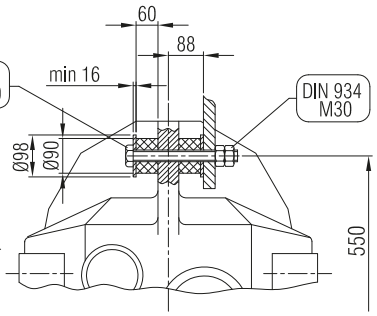

Terminal Box Positions
Klemenskasten Positionen

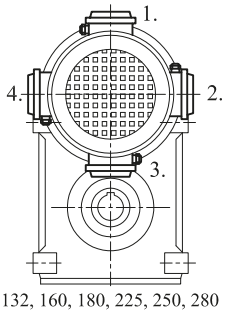

132, 160, 180, 225, 250, 280
B5 **Type** / *Tipo*

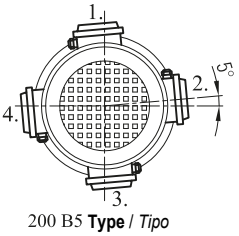

200 B5 **Type** / *Tipo*

YPM 143 İR 82

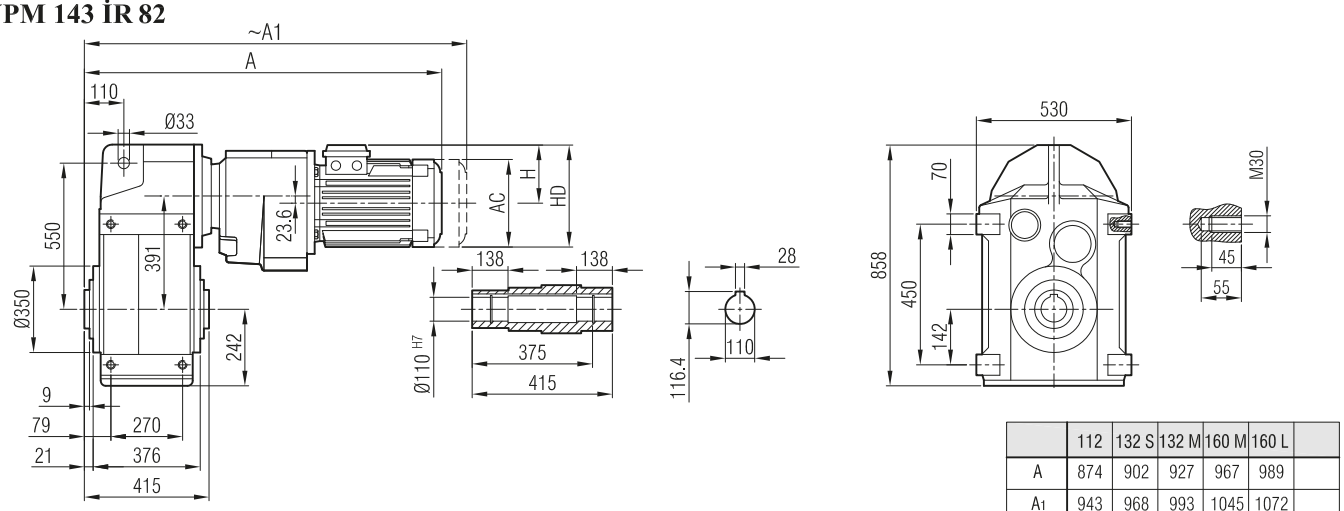

	112	132 S	132 M	160 M	160 L	
A	874	902	927	967	989	
A_1	943	968	993	1045	1072	
H	145	168	168	220	220	
HD	257	300	300	380	380	
AC	218	257	257	310	310	

Dimension "A_1" is for motors with brake
Maß "A1" ist für Motoren mit Bremse

YP 143 İR 82

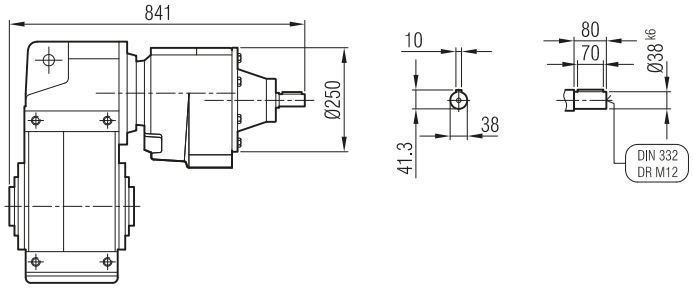

YPPM 143 İR 82

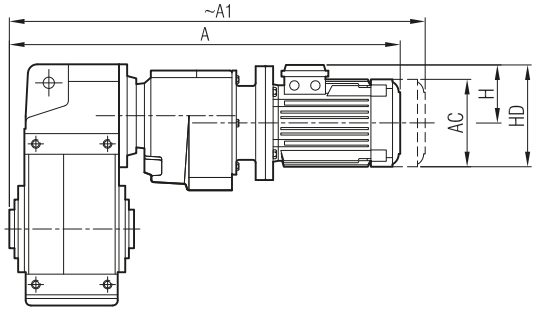

	112/B5	132 S/B5	132 M/B5	160 M/B5	160 L/B5
A	962	977	1002	1042	1062
A_1	1031	1043	1068	1120	1145
H	145	168	168	220	220
HD	257	300	300	380	380
AC	218	257	257	310	310

Dimension "A_1" is for motors with brake
Maß "A1" ist für Motoren mit Bremse

YPP 143 İR 82

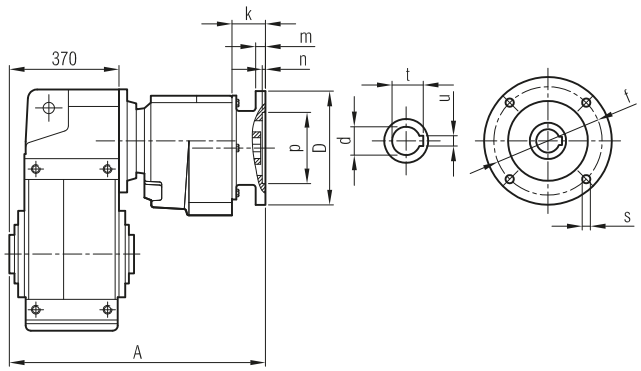

	A	Øp	Øf	ØD	s	k	m	n	Ød	t	u
112/B5	726	180	215	250	M12	74	14	5	28	31.3	8
132/B5	747	230	265	300	M12	95	17	6	38	41.3	10
160/B5	763	250	300	350	M14	111	18	6.5	42	45.3	12

YPM / YP
YPPM / YPP

... -SL

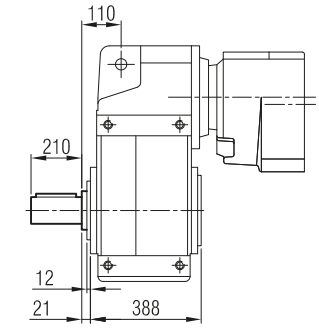

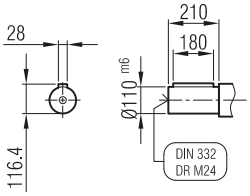

... -H

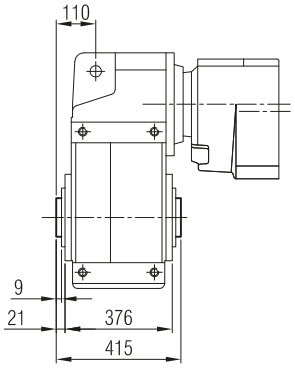

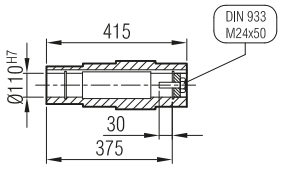

... -SDL

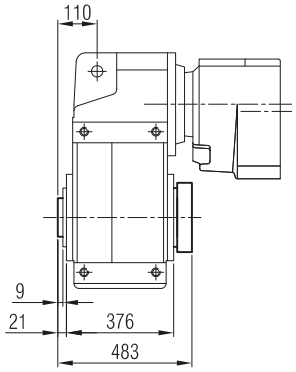

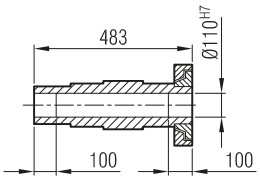

YPFM / YPF
YPFPM / YPFP

... -FL -SL

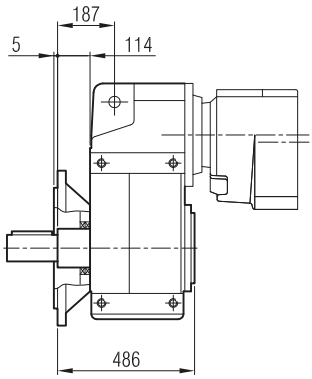

... -FL

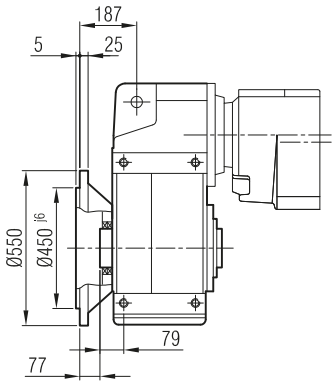

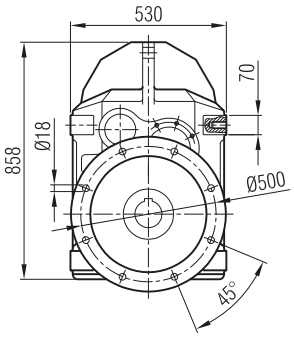

-TL

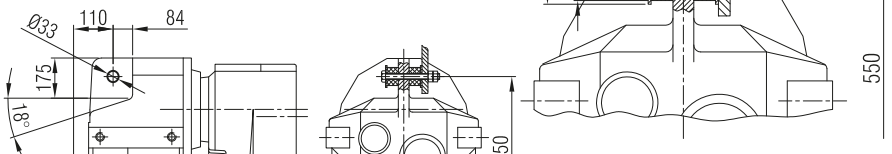

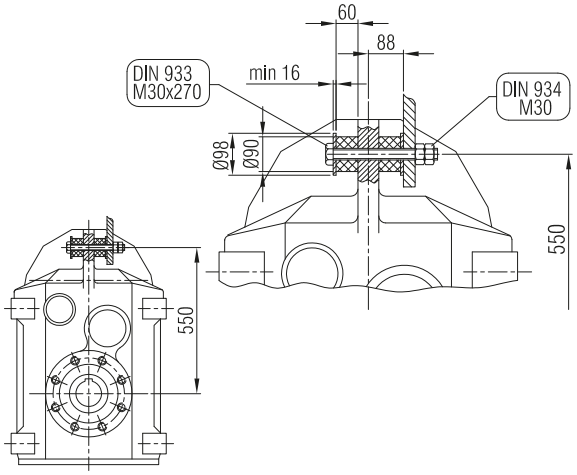

Terminal Box Positions
Klemenskasten Positionen

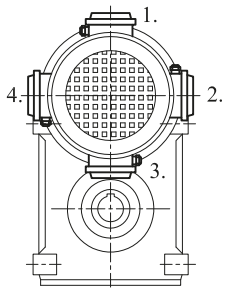

132, 160, 180, 225, 250, 280
B5 **Type** / *Tipo*

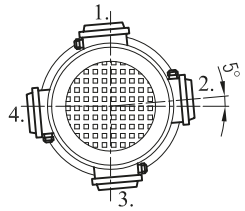

200 B5 **Type** / *Tipo*

YPM 152
YPM 153

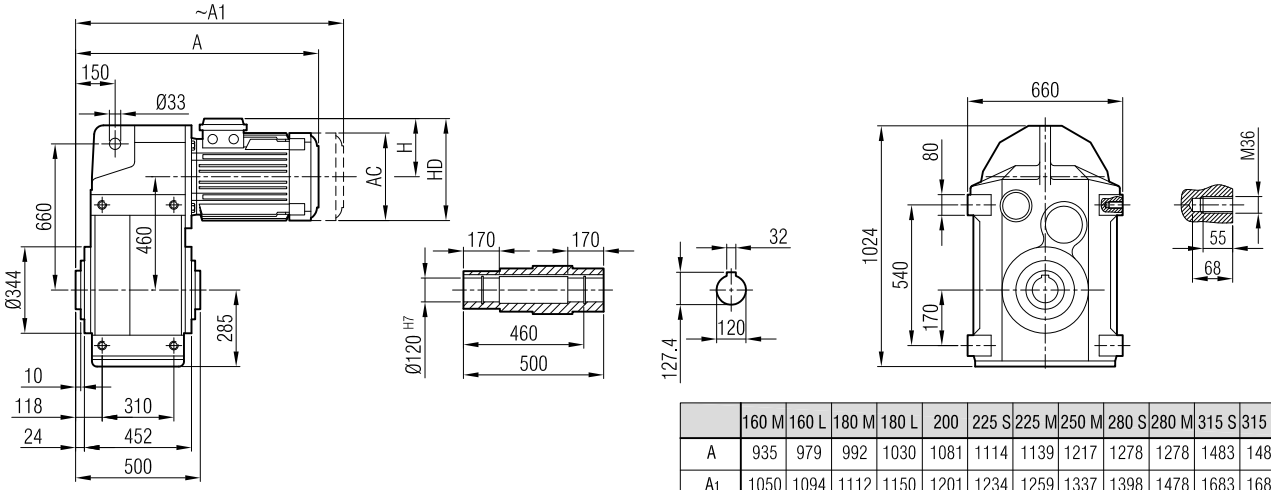

	160 M	160 L	180 M	180 L	200	225 S	225 M	250 M	280 S	280 M	315 S	315 M	315 L
A	935	979	992	1030	1081	1114	1139	1217	1278	1278	1483	1483	1553
A_1	1050	1094	1112	1150	1201	1234	1259	1337	1398	1478	1683	1683	1753
H	220	220	241	241	277	285	285	322	350	350	510	510	510
HD	380	380	421	421	477	510	510	572	630	630	825	825	825
AC	310	310	348	348	390	434	434	480	544	544	614	614	614

Dimension "A_1" is for motors with brake
Maß "A1" ist für Motoren mit Bremse

YP 152
YP 153

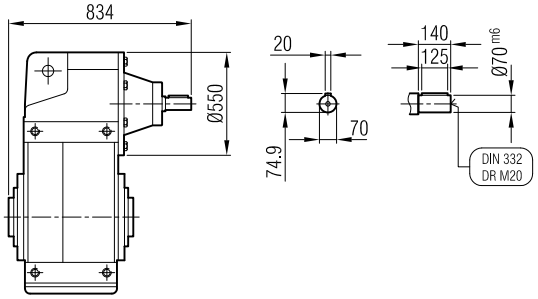

YPPM 152
YPPM 153

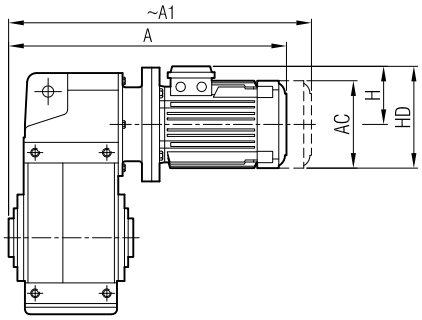

	160 M/B5	160 L/B5	180 M/B5	180 L/B5	200/B5	225 S/B5	225 M/B5	250/B5
A	1036	1080	1093	1131	1251	1278	1303	1379
A_1	1111	1155	1173	1211	1331	1358	1383	1459
H	220	220	241	241	277	285	285	322
HD	380	380	421	421	477	510	510	572
AC	310	310	348	348	390	434	434	480
	280 S/B5	280 M/B5	315 S/B5	315 M/B5	315 L/B5			
A	1441	1441	1673	1673	1743			
A_1	1521	1601	1833	1833	2060			
H	350	350	510	510	510			
HD	630	630	825	825	825			
AC	544	544	614	614	614			

Dimension "A_1" is for motors with brake
Maß "A1" ist für Motoren mit Bremse

YPP 152
YPP 153

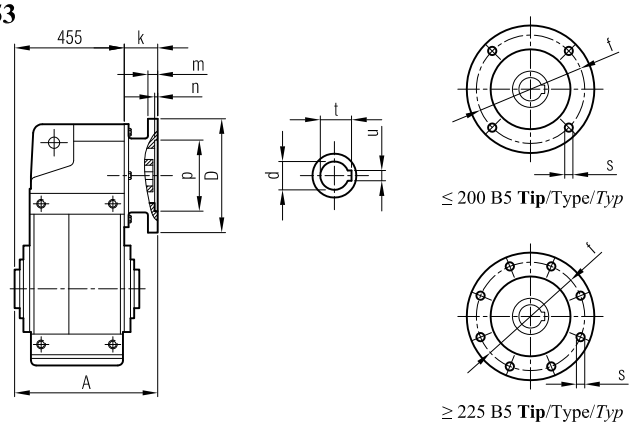

	A	Øp	Øf	ØD	s	k	m	n	Ød	t	u
160/B5	546	250	300	350	M14	91	18	6.5	42	45.3	12
180/B5	546	250	300	350	M14	91	18	6.5	48	51.8	14
200/B5	614	300	350	400	M16	159	20	6.5	55	59.3	16
225/B5	623	350	400	450	M16	168	22	6.5	60	64.4	18
250/B5	623	450	500	550	M16	168	22	6.5	65	69.4	18
280/B5	623	450	500	550	M16	168	22	6.5	75	75.9	20
315/B5	693	550	600	660	M24	238	24	7.5	85	90.4	22

YPM / YP
YPPM / YPP **... -SL** **... -H** **... -SDL**

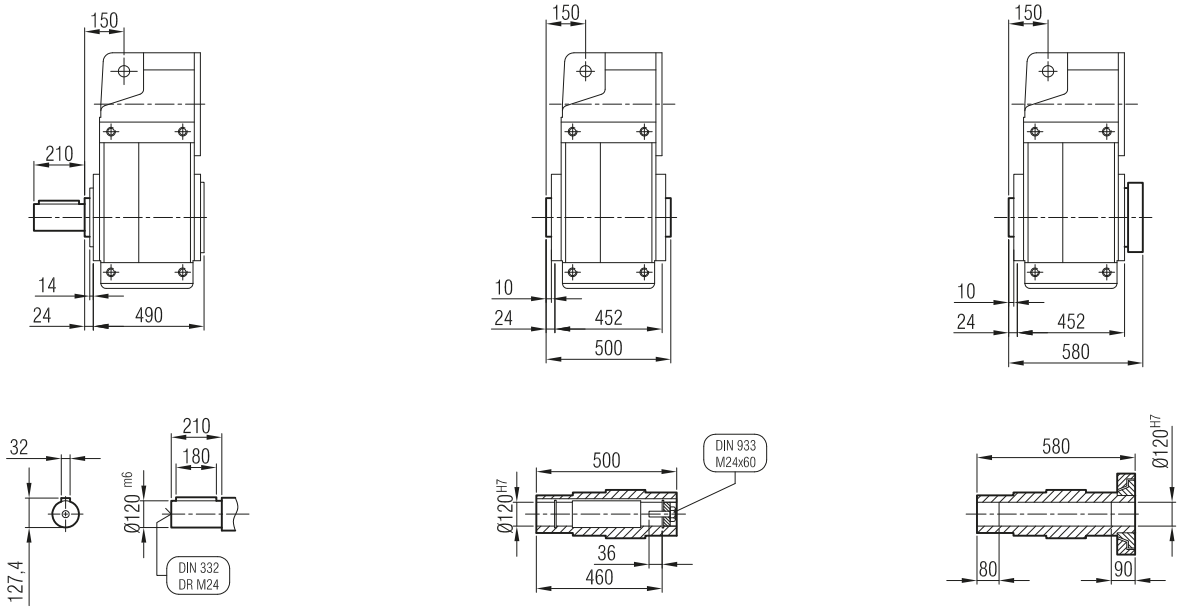

YPFM / YPF
YPFPM / YPFP **... -FL -SL** **... -FL**

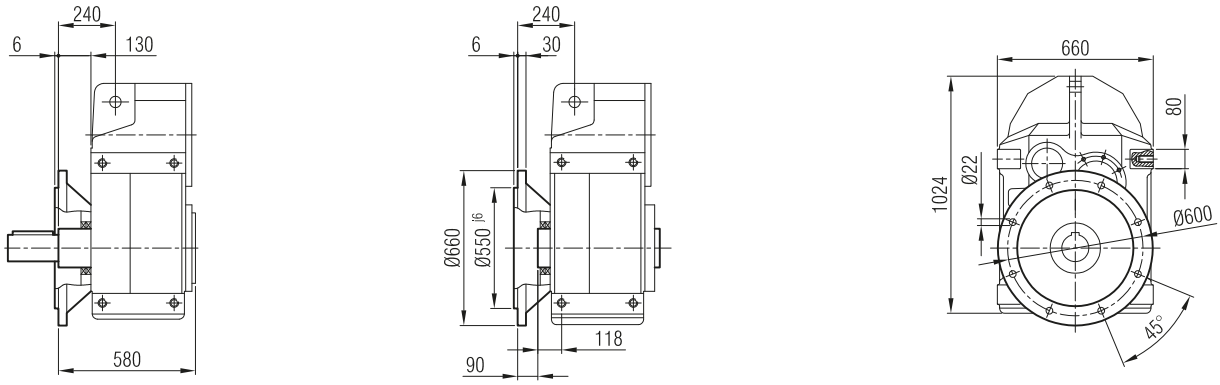

-TL

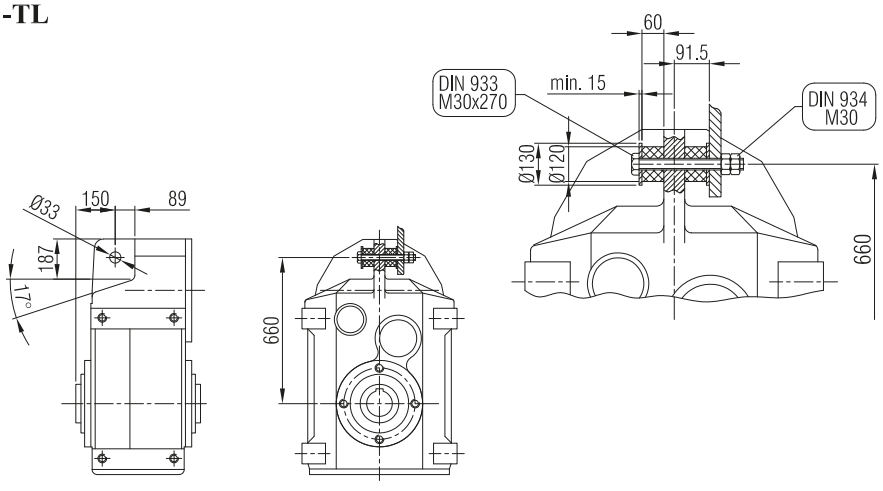

Terminal Box Positions
Klemenskasten Positionen

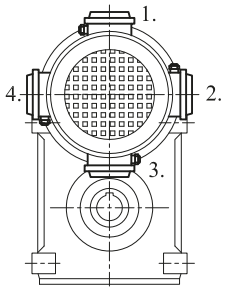

YPM 154

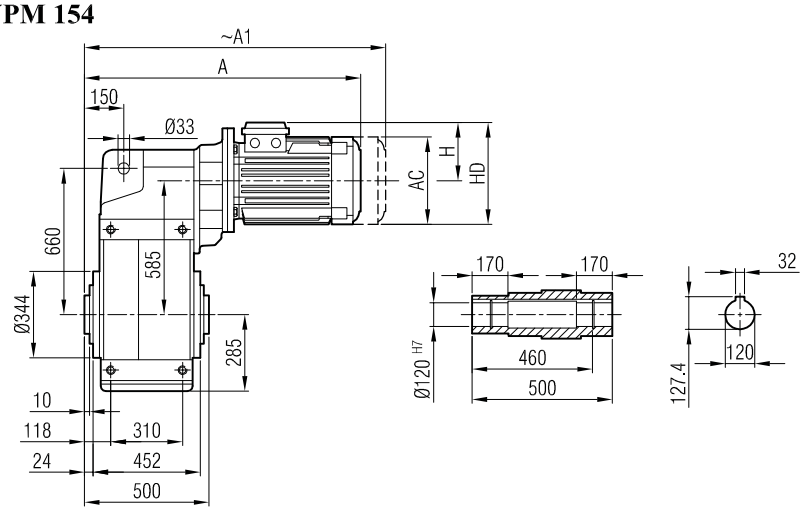

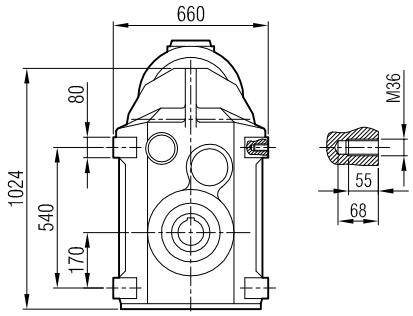

	100	112	132 S	132 M	160 M	160 L
A	851	871	912	950		
A_1	929	954	1012	1050		
H	134	145	168	168		
HD	234	257	300	300		
AC	194	218	257	257		

Dimension "A_1" is for motors with brake
Maß "A1" ist für Motoren mit Bremse

YP 154

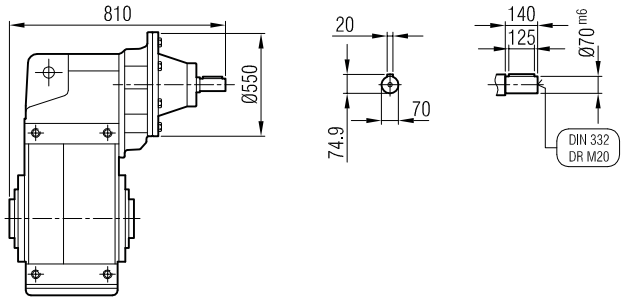

YPPM 154

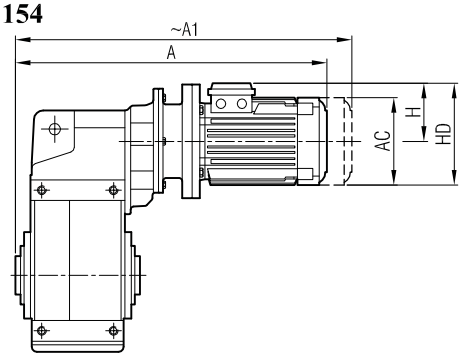

	100/B5	112/B5	132 S/B5	132 M/B5
A	913	933	1004	1042
A_1	991	1016	1104	1142
H	134	145	168	168
HD	234	257	300	300
AC	194	218	257	257

Dimension "A_1" is for motors with brake
Maß "A1" ist für Motoren mit Bremse

YPP 154

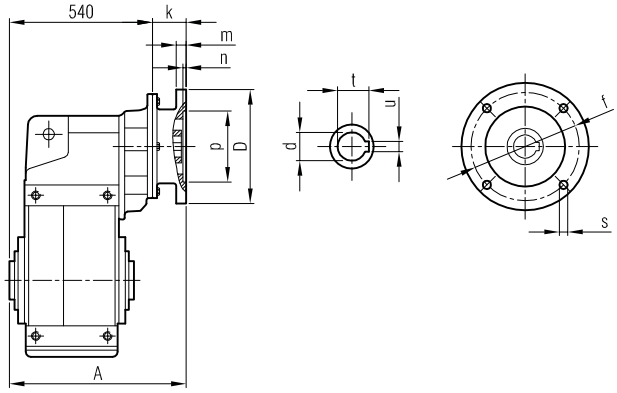

	A	Øp	Øf	ØD	s	k	m	n	Ød	t	u
100/B5	597	180	215	250	M12	57	15	5	28	31.3	8
112/B5	597	180	215	250	M12	57	15	5	28	31.3	8
132/B5	624	230	265	300	M14	84	17	6	38	41.3	10

YPM / YP
YPPM / YPP **... -SL** **... -H** **... -SDL**

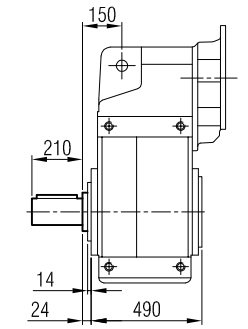

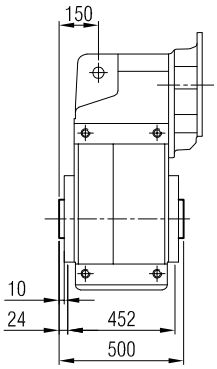

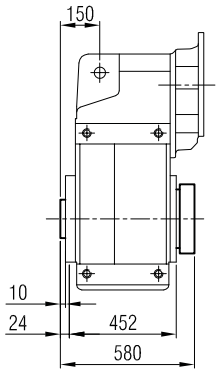

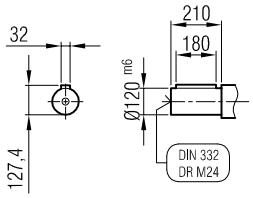

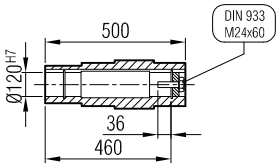

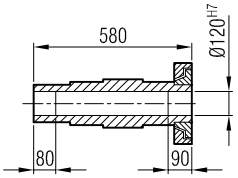

YPFM / YPF
YPFPM / YPFP **... -FL -SL** **... -FL**

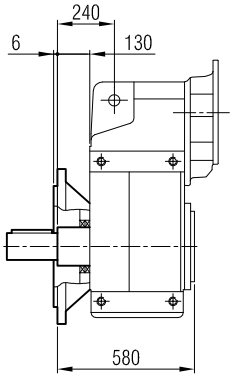

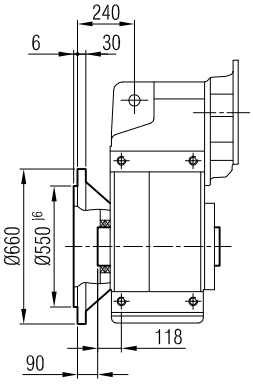

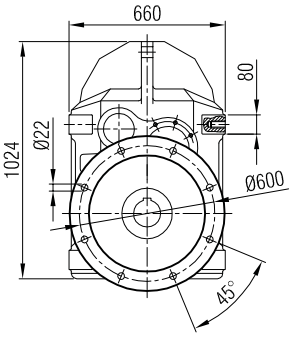

-TL

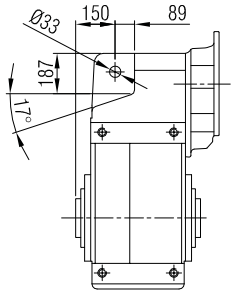

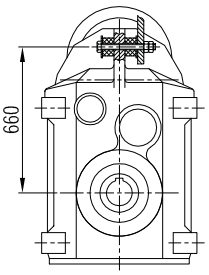

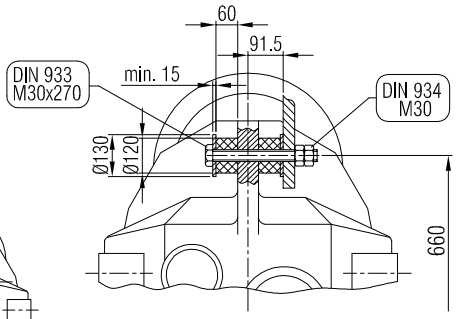

Terminal Box Positions
Klemenskasten Positionen

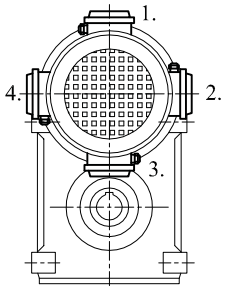

YPM 152 İR 83
YPM 153 İR 83

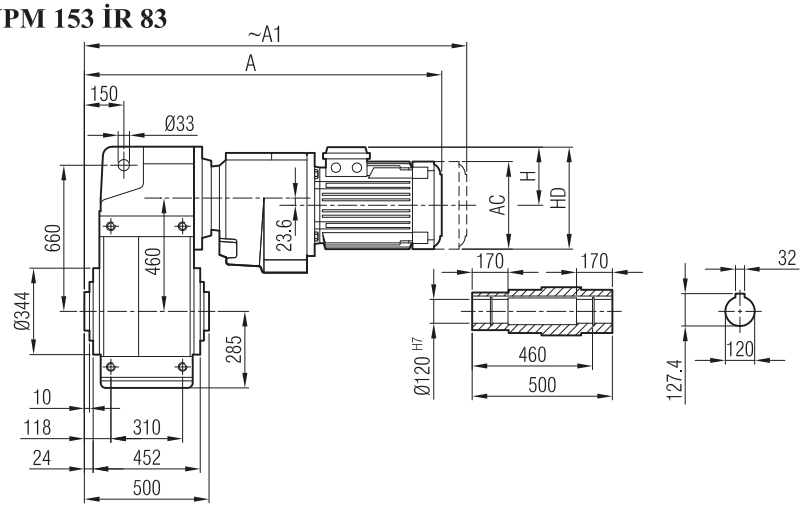

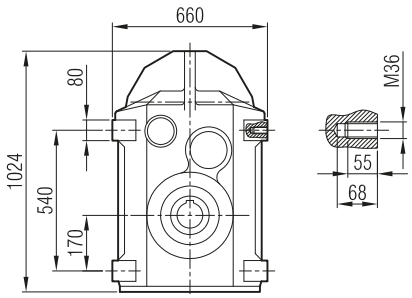

	80	90 S	90 L	100	112	
A	919	947	972	1012	1034	
A1	988	1013	1038	1090	1117	
H	118	126	126	134	145	
HD	198	216	216	234	257	
AC	156	176	176	194	218	

Dimension "A1" is for motors with brake
Maß "A1" ist für Motoren mit Bremse

YP 152 İR 82 / YP 152 İR 83
YP 153 İR 82 / YP 153 İR 83

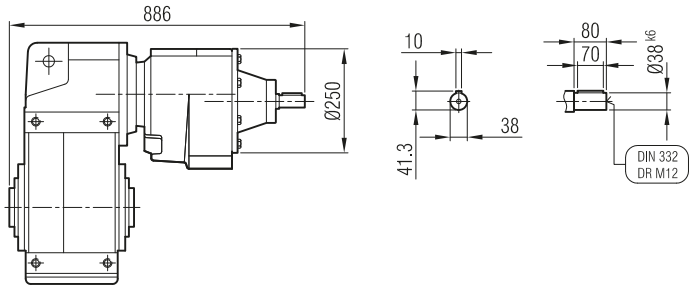

YPPM 152 İR 83
YPPM 153 İR 83

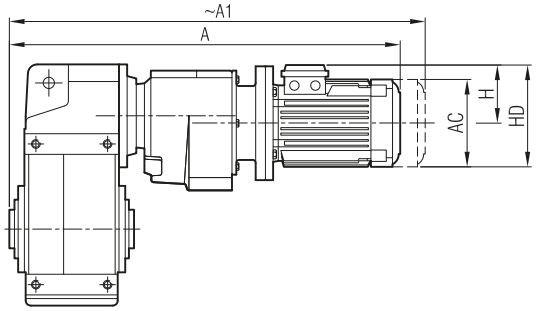

	80/B5	90 S/B5	90 L/B5	100/B5	112/B5
A	1007	1022	1047	1087	1107
A1	1076	1088	1113	1165	1190
H	118	126	126	134	145
HD	198	216	216	234	257
AC	156	176	176	194	218

Dimension "A1" is for motors with brake
Maß "A1" ist für Motoren mit Bremse

YPP 152 İR 83
YPP 153 İR 83

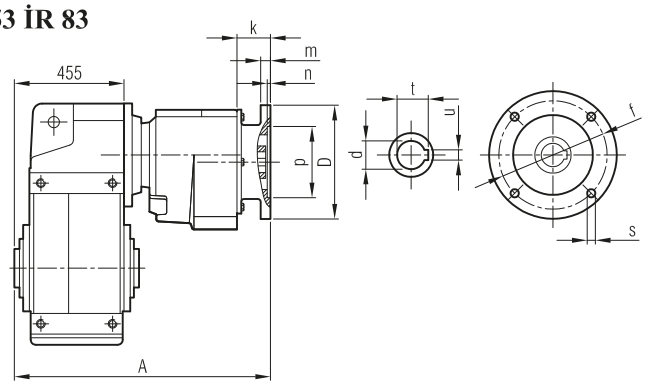

	A	Øp	Øf	ØD	s	k	m	n	Ød	t	u
80/B5	763	130	165	200	M10	67	12	5	19	21.8	6
90/B5	763	130	165	200	M10	67	12	5	24	27.3	8
100/B5	771	180	215	250	M12	71.5	14	5	28	31.3	8
112/B5	771	180	215	250	M12	71.5	14	5	28	31.3	8

YPM / YP
YPPM / YPP **... -SL** **... -H** **... -SDL**

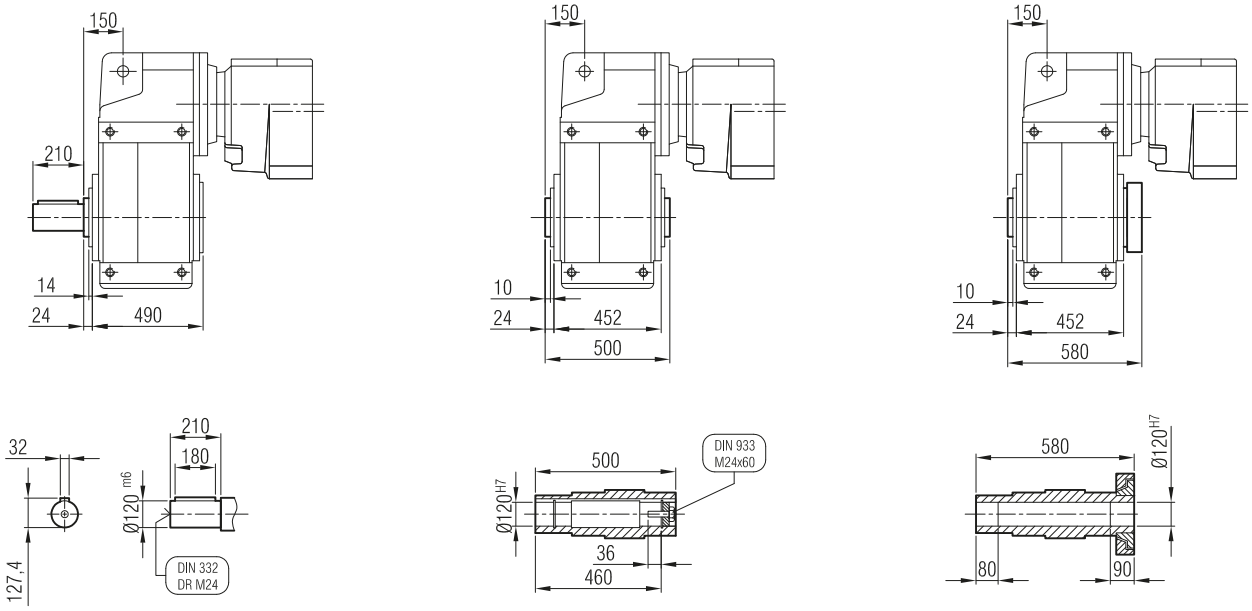

YPFM / YPF
YPFPM / YPFP **... -FL -SL** **... -FL**

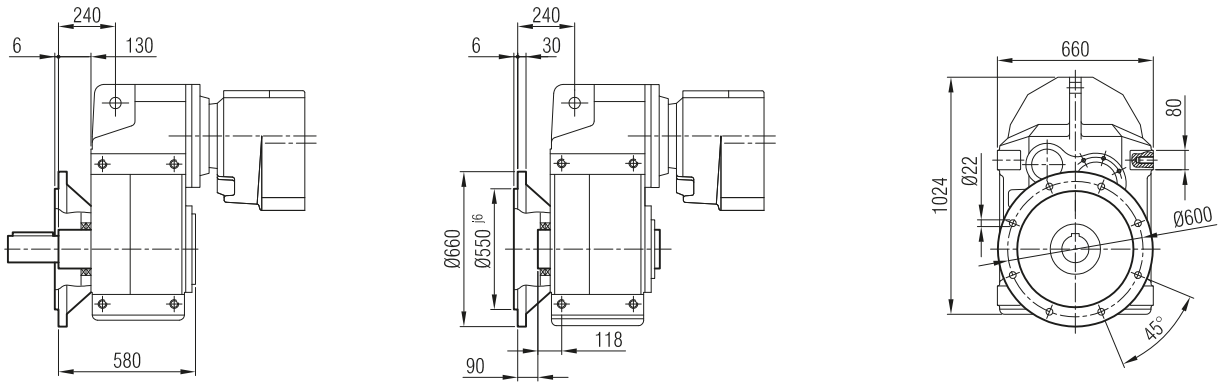

-TL

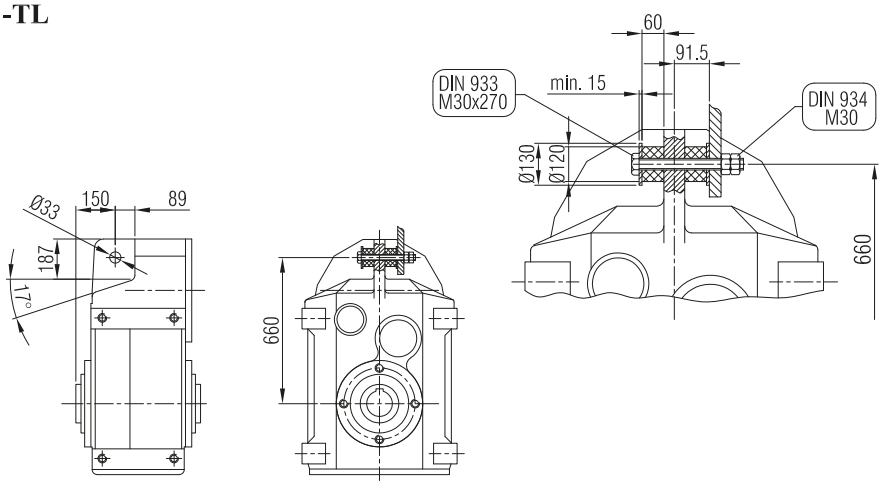

Terminal Box Positions
Klemenskasten Positionen

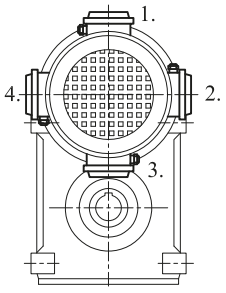

YPM 153 İR 92
YPM 153 İR 93

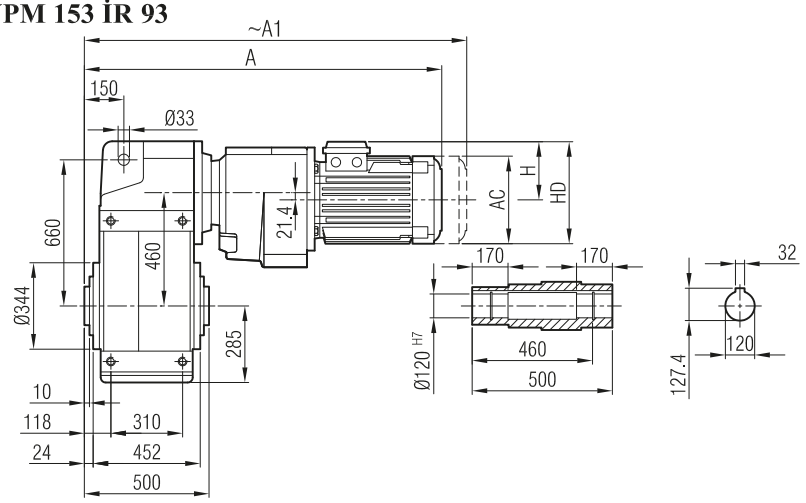

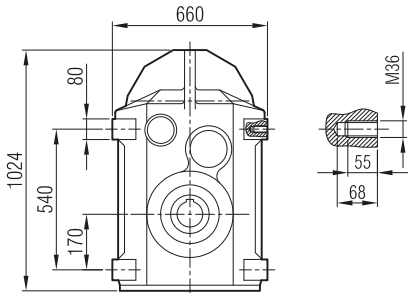

	100	112	132 S	132 M	160 M	160 L
A	1052	1075	1127	1165	1255	1299
A1	1130	1158	1227	1265	1370	1414
H	134	145	168	168	220	220
HD	234	257	300	300	380	380
AC	194	218	257	257	310	310

Dimension "A1" is for motors with brake
Maß "A1" ist für Motoren mit Bremse

YP 153 İR 92
YP 153 İR 93

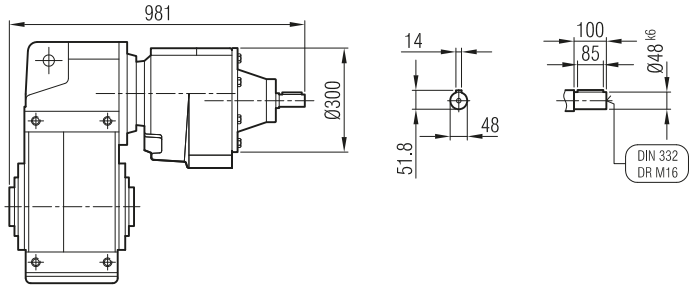

YPPM 153 İR 92
YPPM 153 İR 93

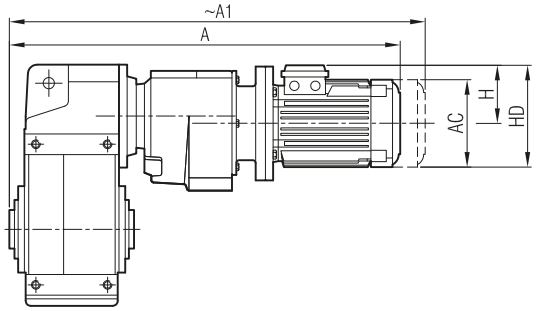

	90 S/B5	90 L/B5	100/B5	112/B5	132 S/B5	132 M/B5	160 M/B5	160 L/B5
A	1055	1080	1121	1141	1222	1260	1348	1392
A1	1121	1146	1199	1224	1322	1360	1463	1507
H	126	126	134	145	168	168	220	220
HD	216	216	234	257	300	300	380	380
AC	176	176	194	218	257	257	310	310

Dimension "A1" is for motors with brake
Maß "A1" ist für Motoren mit Bremse

YPP 153 İR 92
YPP 153 İR 93

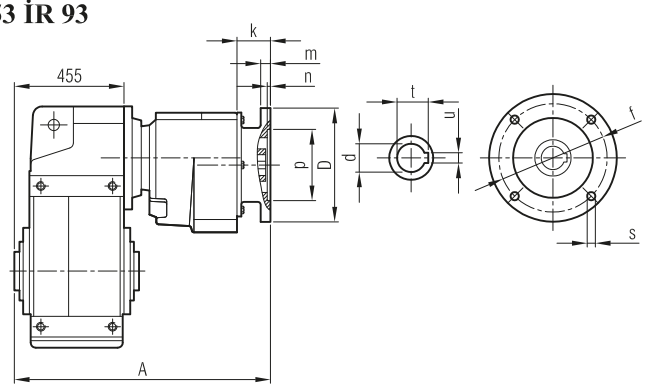

	A	Øp	Øf	ØD	s	k	m	n	Ød	t	u
90/B5	796	130	165	200	M10	49	12	5	24	27.3	8
100/B5	805	180	215	250	M12	58	14	5	28	31.3	8
112/B5	805	180	215	250	M12	58	14	5	28	31.3	8
132/B5	842	230	265	300	M12	95	17	6	38	41.3	10
160/B5	858	250	300	350	M14	111	18	6.5	42	45.3	12

YPM / YP
YPPM / YPP **... -SL** **... -H** **... -SDL**

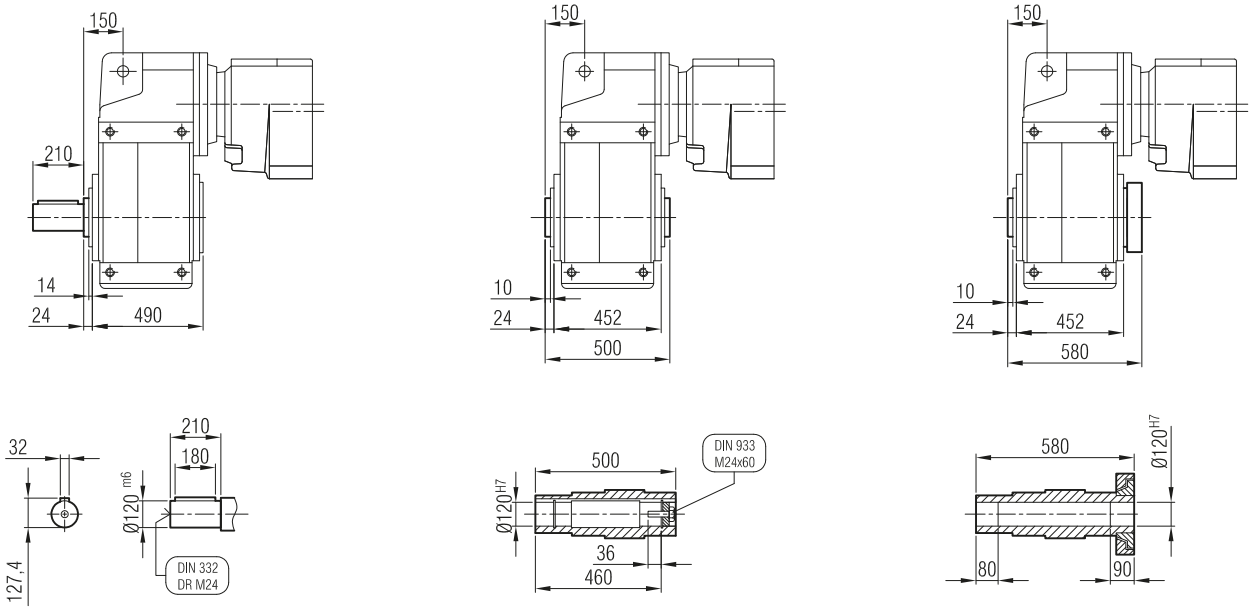

YPFM / YPF
YPFPM / YPFP **... -FL -SL** **... -FL**

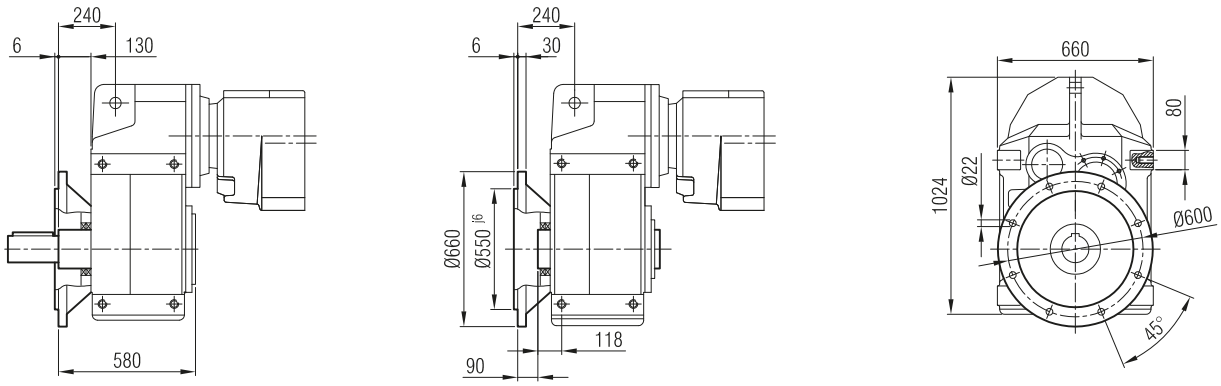

-TL

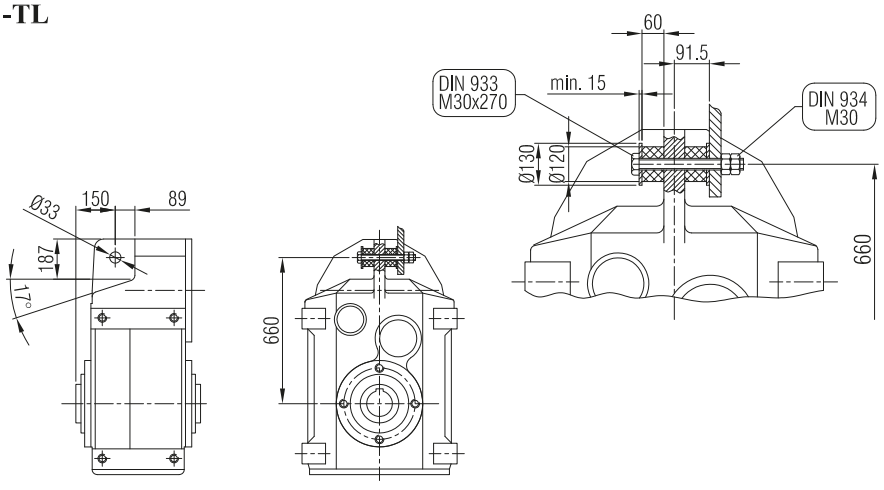

Terminal Box Positions
Klemenskasten Positionen

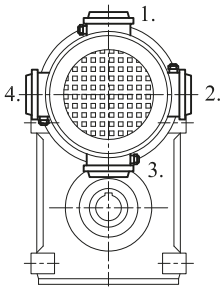

Parallel shaft gear units with extruder / *Redactor de ejes paralelos con extrosora*

Kod	Type designation	*Tipo de designación*
YPE...	Input shaft - foot mounted -	*Eje de entrada – con pie*
YPEM...	With motor - foot mounted -	*Con motor – Con pie*
YPEP...	IEC B14 input flange - foot mounted -	*Brida de entrada IEC B14 – Con pie*
YPEPM...	IEC B14 input flange - flange mounted -	*Brida de entrada IEC B14 – Con brida de salida*

Output Option / *Opciones de salida*

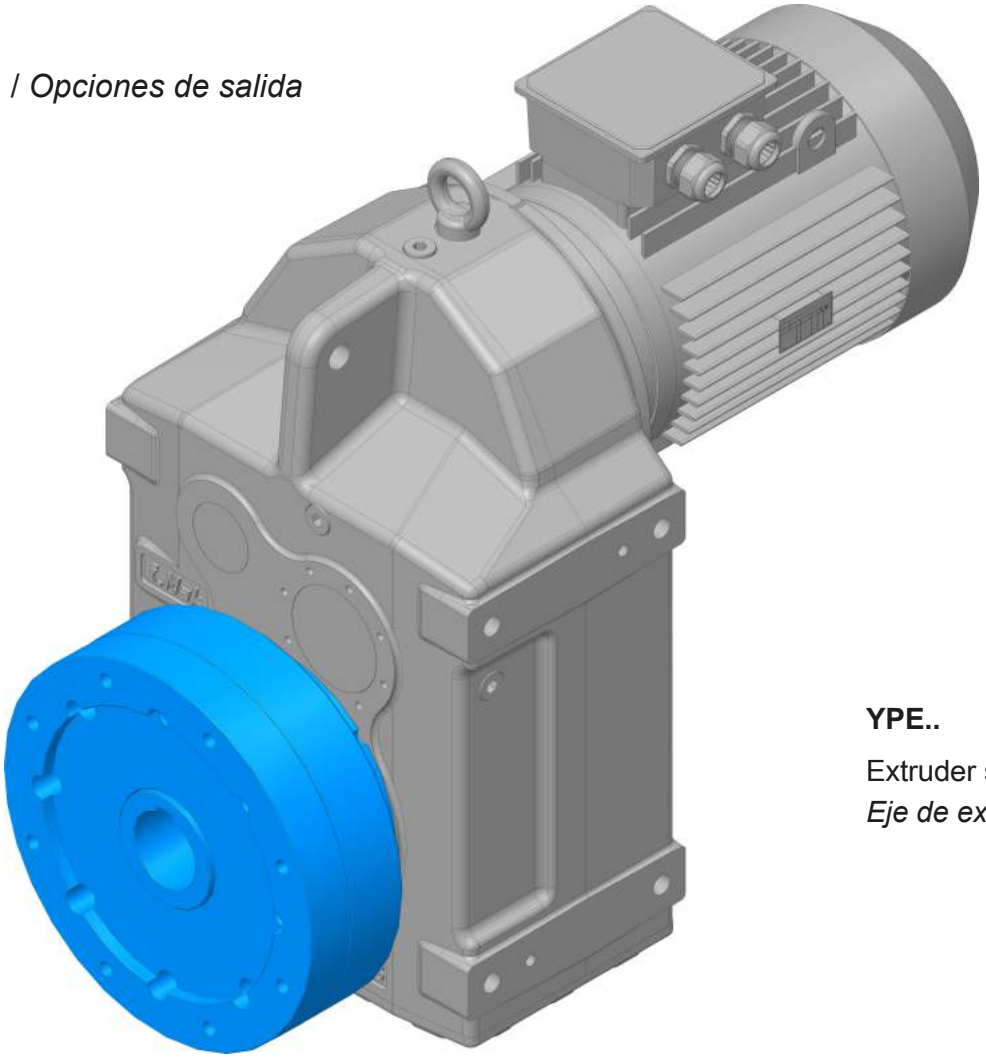

YPE..

Extruder shaft
Eje de extrusor

YPEM

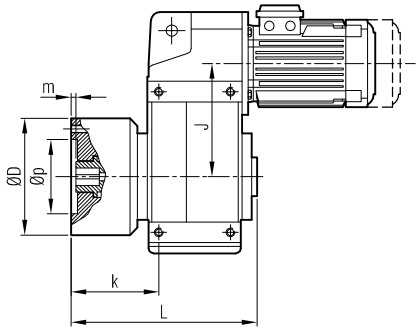

YPEPM

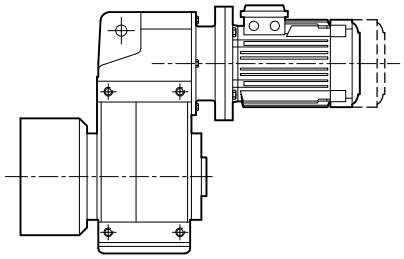

YPE

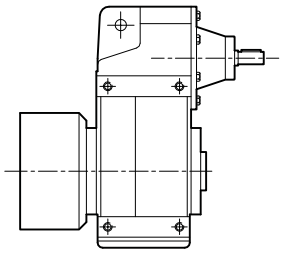

YPEP

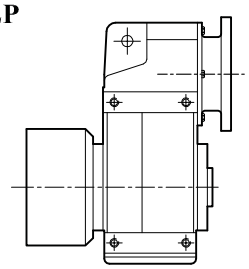

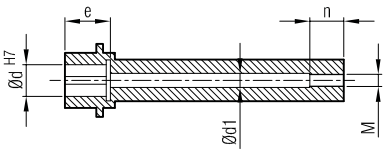

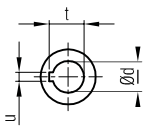

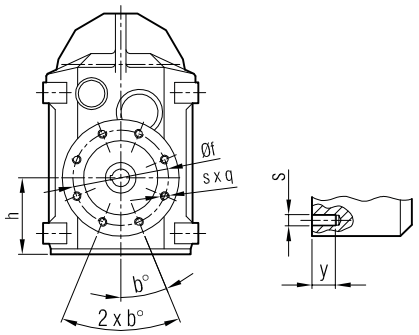

q: Quantity / *quantité*

	Øp	Øf	ØD	m	s	y	q	b°	Ød	Ød1	e	u	t	M	n	k	L	J	h
YPE... 53-52	95	115	140	8	M8	39	4	45°	24	12	56	8	27.3	M10	20	99	194.5	155	79
YPE... 63-62	110	130	160	8	M8	39	4	45°	28	14	63	8	31.3	M12	24	119	238	131	88
YPE... 73-72	130	165	200	8	M10	31	8	22.5°	35	20	58	10	38.3	M18	36	131.5	266	159	110
YPE... 83-82	130	165	200	10	M12	37	8	22.5°	40	20	58	12	43.3	M18	36	147	320	196	129
YPE... 93-92	180	215	250	10	M14	40	8	22.5°	50	26	72	14	53.8	M24	48	138	342	241	149
YPE... 103-102	230	265	300	10	M14	50	8	22.5°	60	26	93	18	64.4	M24	48	169	426	294	178
YPE... 123-122	300	350	400	10	M16	52	8	22.5°	80	26	115	22	85.4	M24	48	198.5	489	333	204
YPE... 143-142	250	300	350	10	M20	44	8	22.5°	100	32	125	28	106.4	M30	60	247	583	391	242
YPE... 153-152	350	400	450	10	M24	57	10	18°	110	32	130	28	116.4	M30	60	258	640	460	285

For gearbox housing dimensions please refer to the standart dimension pages.
La taille standard pour le boîtier de réducteur, reportez-vous à la taille de la page.

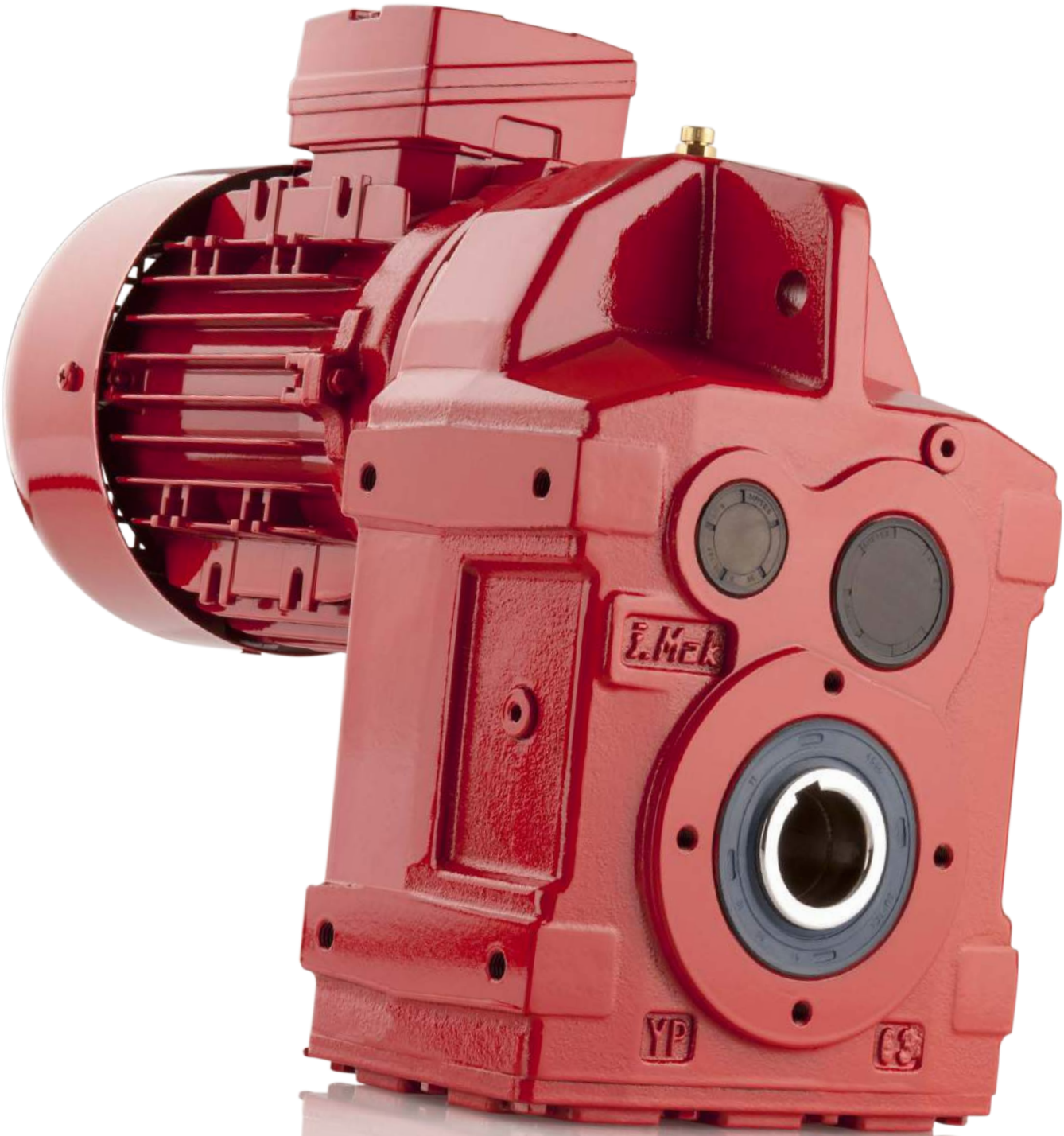
E.Mek
YP

General **P**ars List

Lista de piezas generales

TYPE / TIPO

YPM - YPPM - YP - YPP
YPFM - YPPFM - YPF - YPFP } 52-62-72-82-92-102-122-142-152

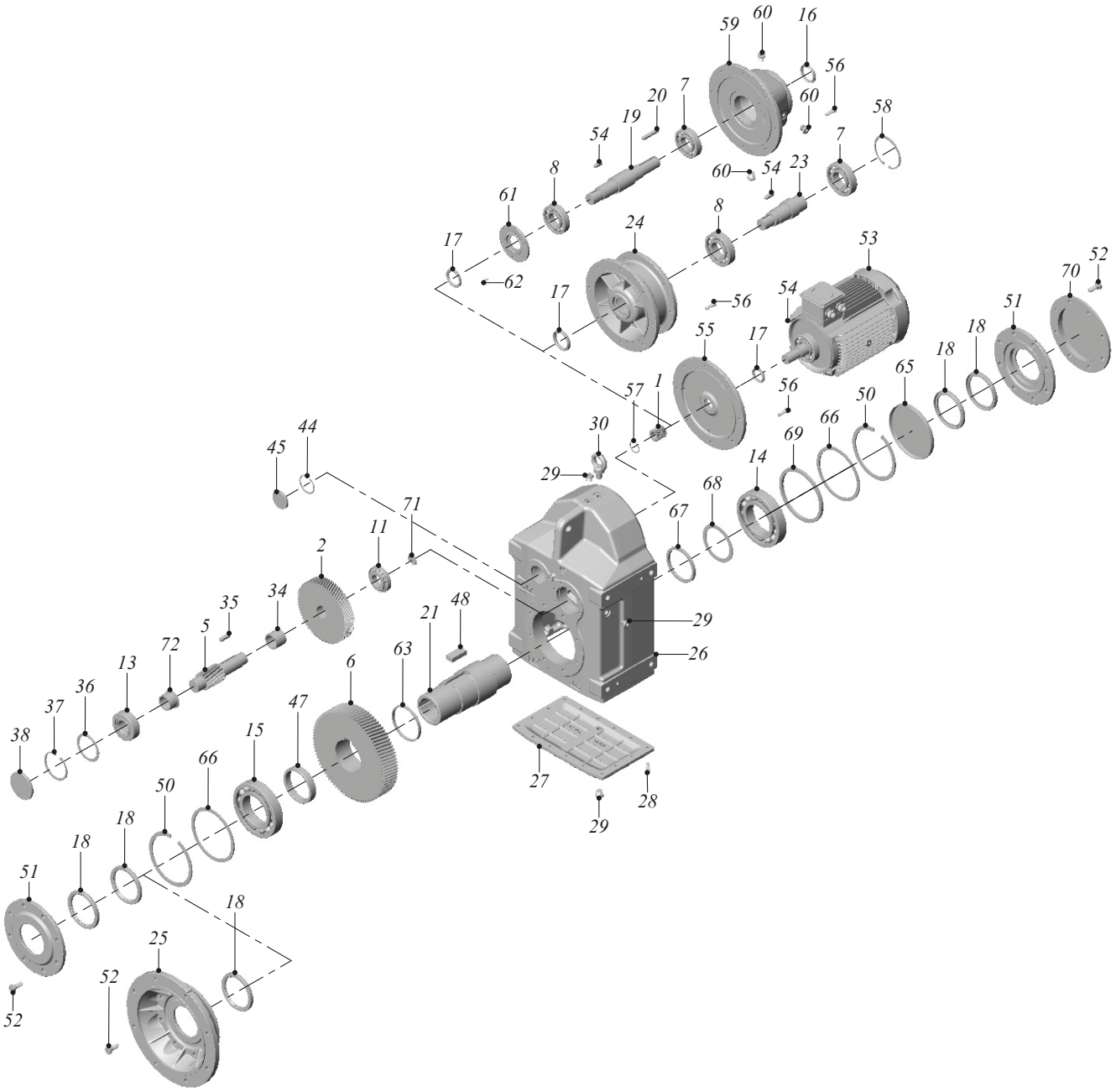

TYPE / TIPO

YPM / YPPM / YP / YPP
YPFM / YPFPM / YPF / YPFP } 52-62-72-82-92-102-122

1 - Gear Z1	*1* - Engranaje Z1
2 - Gear Z2	*2* - Engranaje Z2
5 - Gear Z3	*5* - Engranaje Z3
6 - Gear Z4	*6* - Engranaje Z4
11 - Bearing	*11* - Rodamientos
13 - Bearing	*13* - Rodamientos
14 - Bearing	*14* - Rodamientos
15 - Bearing	*15* - Rodamientos
16 - Seal	*16* - Retenes
17 - Seal	*17* - Retenes
18 - Seal	*18* - Retenes
19 - Input Shaft	*19* - Eje de entrada
20 - Key	*20* - Chaveta
21 - Hollow Shalt	*21* - Eje hueco
23 - Connection Shaft	*23* - Eje de conexión
24 - IEC Flange	*24* - Brida IEC
25 - Flange	*25* - Brida
26 - Gear Case	*26* - Caja
27 - Cover	*27* - Cubierta
28 - Bolt	*28* - Perno
29 - Oil Plug	*29* - Tapón de aceite
30 - Lifting Eye Bolt	*30* - Cáncamo de elevación
34 - Spacer	*34* - Espaciador
35 - Key	*35* - Chaveta
36 - Washer	*36* - Arandela
37 - Circlip	*37* - Circlip
38 - Locking Cover	*38* - Cubierta de bloqueo
44 - Circlip	*44* - Circlip
45 - Locking Cover	*45* - Cubierta de bloqueo
47 - Spacer	*47* - Espaciador
48 - Key	*48* - Chaveta
50 - Circlip	*50* - Circlip
51 - Seal Cover	*51* - Cubierta de retenes
52 - Bolt	*52* - Perno
53 - Electric Motor	*53* - Motor Eléctrico
54 - Key	*54* - Chaveta
55 - Motor Mounting Adapter	*55* - Adaptador de montaje del motor
56 - Bolt	*56* - Perno
57 - Circlip	*57* - Circlip
58 - Circlip	*58* - Circlip
59 - Input cover	*59* - Cubierta de entrada
60 - Oil Plug	*60* - Tapón de aceite
61 - Seal Cover	*61* - Cubierta de retenes
62 - Bolt	*62* - Perno
63 - Spacer	*63* - Espaciador
65 - Locking Cover	*65* - Cubierta de bloqueo
66 - Washer	*66* - Arandela
67 - Spacer	*67* - Espaciador
68 - Washer	*68* - Arandela
69 - Spacer	*69* - Espaciador
70 - Hood Cover	*70* - Cubierta del capó
71 - Locking Cover	*71* - Cubierta de bloqueo
72 - Spacer	*72* - Espaciador

TYPE / TIPO

YPM - YPPM - YP - YPP
YPFM - YPPFM - YPF - YPFP } 53-63-73-83-93-103-123-143-153

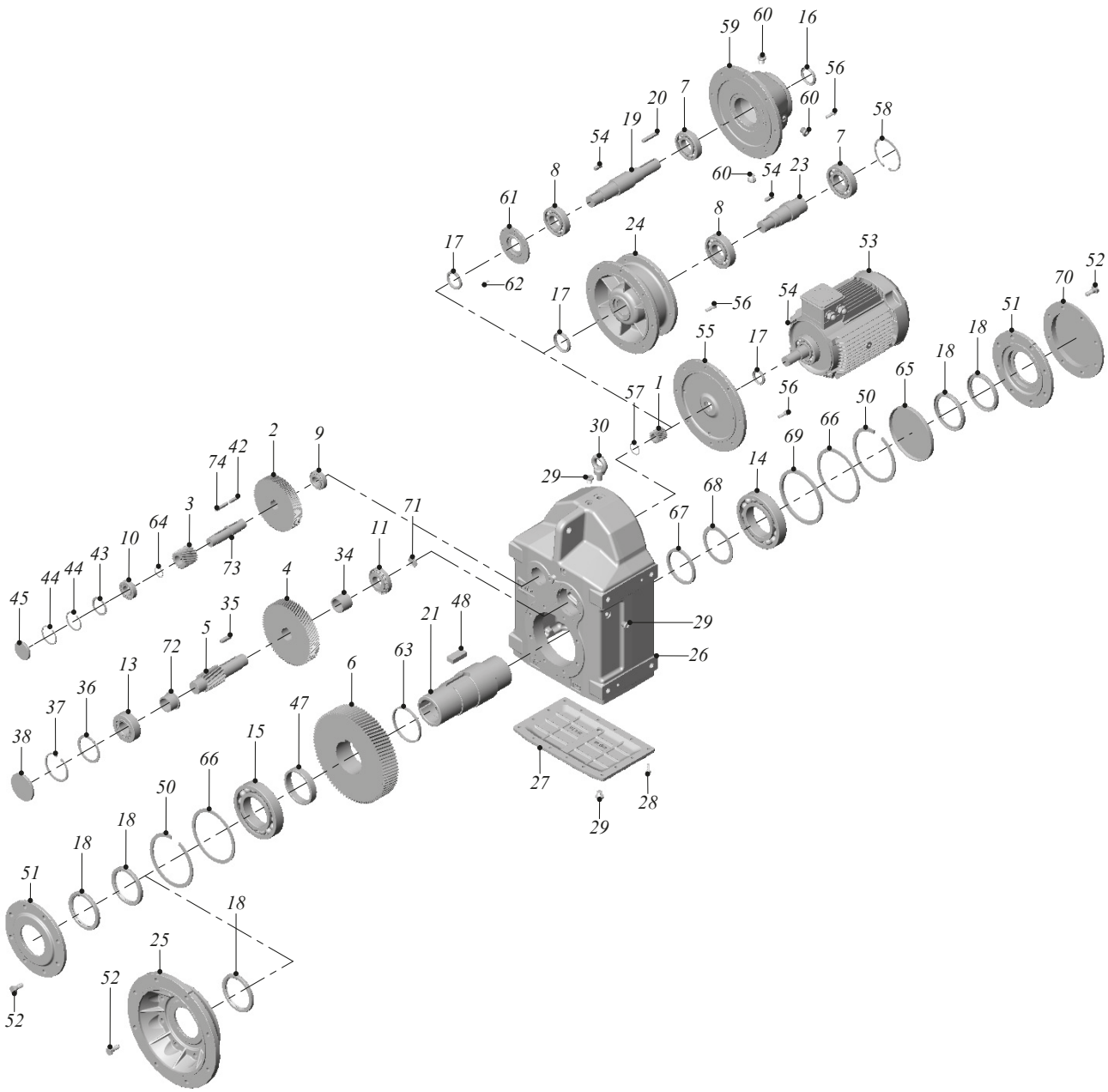

TYPE / TIPO
YPM / YPPM / YP / YPP
YPFM / YPFPM / YPF / YPFP } 53-63-73-83-93-103-123

1 - Gear Z1	*1* - Engranaje Z1
2 - Gear Z2	*2* - Engranaje Z2
3 - Gear Z3	*3* - Engranaje Z3
4 - Gear Z4	*4* - Engranaje Z4
5 - Gear Z5	*5* - Engranaje Z5
6 - Gear Z6	*6* - Engranaje Z6
7 - Bearing	*7* - Rodamientos
8 - Bearing	*8* - Rodamientos
9 - Bearing	*9* - Rodamientos
10 - Bearing	*10* - Rodamientos
11 - Bearing	*11* - Rodamientos
13 - Bearing	*13* - Rodamientos
14 - Bearing	*14* - Rodamientos
15 - Bearing	*15* - Rodamientos
16 - Seal	*16* - Retenes
17 - Seal	*17* - Retenes
18 - Seal	*18* - Retenes
19 - Input Shaft	*19* - Eje de entrada
20 - Key	*20* - Chaveta
21 - Hollow Shalt	*21* - Eje hueco
23 - Connection Shaft	*23* - Eje de conexión
24 - IEC Flange	*24* - Brida IEC
25 - Flange	*25* - Brida
26 - Gear Case	*26* - Caja de engranajes
27 - Cover	*27* - Cubierta
28 - Bolt	*28* - Perno
29 - Oil Plug	*29* - Tapón de aceite
30 - Lifting Eye Bolt	*30* - Cáncamo de elevación
34 - Spacer	*34* - Espaciador
35 - Key	*35* - Chaveta
36 - Washer	*36* - Arandela
37 - Circlip	*37* - Circlip
38 - Locking Cover	*38* - Cubierta de bloqueo
42 - Key	*42* - Chaveta
43 - Washer	*43* - Arandela
44 - Circlip	*44* - Circlip
45 - Locking Cover	*45* - Cubierta de bloqueo
47 - Spacer	*47* - Espaciador
48 - Key	*48* - Chaveta
50 - Circlip	*50* - Circlip
51 - Seal Cover	*51* - Cubierta de retenes
52 - Bolt	*52* - Perno
53 - Electric Motor	*53* - Motor eléctrico
54 - Key	*54* - Chaveta
55 - Motor Mounting Adapter	*55* - Adaptador de montaje del motor
56 - Bolt	*56* - Perno
57 - Circlip	*57* - Circlip
58 - Circlip	*58* - Circlip
59 - Input cover	*59* - Cubierta de entrada
60 - Oil Plug	*60* - Tapón de aceite
61 - Seal Cover	*61* - Cubierta de retenes
62 - Bolt	*62* - Perno
63 - Spacer	*63* - Espaciador
64 - Circlip	*64* - Circlip
65 - Locking Cover	*65* - Cubierta de bloqueo
66 - Washer	*66* - Arandela
67 - Spacer	*67* - Espaciador
68 - Washer	*68* - Arandela
69 - Spacer	*69* - Espaciador
70 - Hood Cover	*70* - Cubierta del capó
71 - Locking Cover	*71* - Cubierta de bloqueo
72 - Spacer	*72* - Espaciador
73 - Gear Shaft	*73* - Eje de engranaje
74 - Key	*74* - Chaveta

TYPE / TIPO

YPM - YPPM - YP - YPP
YPFM - YPPFM - YPF - YPFP } 54-64-74-84-94-104-124-144-154

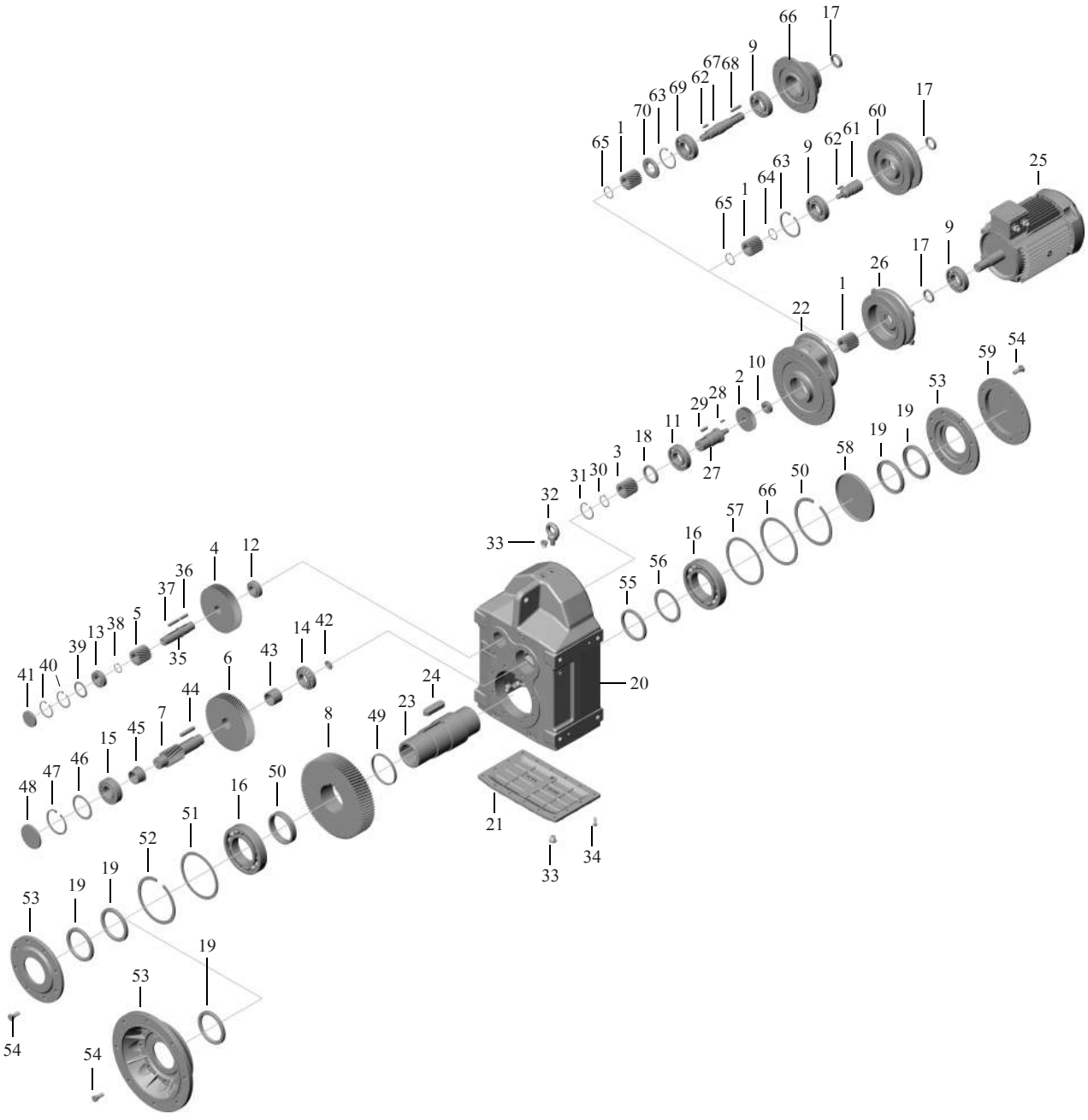

TYPE / TIPO
YPM / YPPM / YP / YPP
YPFM / YPFPM / YPF / YPFP } 74-84-94-104-124-144-154

1 - Gear Z1	*1* - Engranaje Z1
2 - Gear Z2	*2* - Engranaje Z2
3 - Gear Z3	*3* - Engranaje Z3
4 - Gear Z4	*4* - Engranaje Z4
5 - Gear Z5	*5* - Engranaje Z5
6 - Gear Z6	*6* - Engranaje Z6
7 - Gear Z7	*7* - Engranaje Z7
8 - Gear Z8	*8* - Engranaje Z8
9 - Bearing	*9* - Rodamientos
10 - Bearing	*10* - Rodamientos
11 - Bearing	*11* - Rodamientos
12 - Bearing	*12* - Rodamientos
13 - Bearing	*13* - Rodamientos
14 - Bearing	*14* - Rodamientos
15 - Bearing	*15* - Rodamientos
16 - Bearing	*16* - Rodamientos
17 - Seal	*17* - Retenes
18 - Seal	*18* - Retenes
19 - Seal	*19* - Retenes
20 - Gear Case	*20* - Caja de engranajes
21 - Cover	*21* - Cubierta
22 - Gear Case V	*22* - Caja de engranajes, V
23 - Hollow Shalt	*23* - Eje hueco
24 - Key	*24* - Chaveta
25 - Electric Motor	*25* - Motor eléctrico
26 - Motor Mounting Adapter	*26* - Adaptador de montaje del motor
27 - Connection Shaft	*27* - Eje de conexión
28 - Key	*28* - Chaveta
29 - Key	*29* - Chaveta
30 - Circlip	*30* - Circlip
31 - Circlip	*31* - Circlip
32 - Lifting Eye Bolt	*32* - Cáncamo de elevación
33 - Oil Plug	*33* - Tapón de aceite
34 - Bolt	*34* - Perno
35 - Gear Shaft	*35* - Eje de engranaje
36 - Key	*36* - Chaveta
37 - Key	*37* - Chaveta
38 - Circlip	*38* - Circlip
39 - Washer	*39* - Arandela
40 - Circlip	*40* - Circlip
41 - Locking Cover	*41* - Cubierta de bloqueo
42 - Locking Cover	*42* - Cubierta de bloqueo
43 - Spacer	*43* - Espaciador
44 - Key	*44* - Chaveta
45 - Spacer	*45* - Espaciador
46 - Washer	*46* - Arandela
47 - Circlip	*47* - Circlip
48 - Locking Cover	*48* - Cubierta de bloqueo
49 - Spacer	*49* - Espaciador
50 - Spacer	*50* - Espaciador
51 - Washer	*51* - Arandela
52 - Circlip	*52* - Circlip
53 - Seal Cover / Flange	*53* - Cubierta de retenes / Brida
54 - Bolt	*54* - Perno
55 - Spacer	*55* - Espaciador
56 - Washer	*56* - Arandela
57 - Washer	*57* - Arandela
58 - Locking Cover	*58* - Cubierta de bloqueo
59 - Hood Cover	*59* - Cubierta del capó
60 - IEC Flange	*60* - Brida IEC
61 - Connection Shaft	*61* - Eje de conexión
62 - Key	*62* - Chaveta
63 - Circlip	*63* - Circlip
64 - Circlip	*64* - Circlip
65 - Circlip	*65* - Circlip
66 - Input cover	*66* - Cubierta de entrada
67 - Input shaft	*67* - Eje de entrada
68 - Key	*68* - Chaveta
69 - Bearing	*69* - Rodamientos
70 - Seal	*70* - Retenes

Note
Notas

Notes
Notas

REDÜKTÖR & VARYATÖR SAN. VE TİC. A.Ş.

I-MAK Turkey (Factory-Head Office):
Seyhli Mahallesi, Sanayi Caddesi No:1, 34906 Pendik / İstanbul –
Turkey Tel: +90 216 378 03 26 - Fax: +90 216 378 06 86
Web: www.imakreduktor.com / E-mail: imak@imakreduktor.com

I-MAK USA :
12610 Galveston Road, Webster, 77598 Texas,
USA. Tel: 281 480 8711 ext 200 / Fax: 281 480 8656
E-mail: sales@sipco-mls.com

www.imakreduktor.com

American Gear Manufacturers Association